목 차

정 정 신 고 (보고) 1
【 대표이사 등의 확인 】 3
사 업 보 고 서 4
【 대표이사 등의 확인 】 5
I. 회사의 개요 6
1. 회사의 개요 6
2. 회사의 연혁 9
3. 자본금 변동사항 11
4. 주식의 총수 등 12
5. 정관에 관한 사항 17
II. 사업의 내용 22
1. 사업의 개요 22
2. 주요 제품 및 서비스 23
3. 원재료 및 생산설비 26
4. 매출 및 수주상황 29
5. 위험관리 및 파생거래 32
6. 주요계약 및 연구개발활동 37
7. 기타 참고사항 39
III. 재무에 관한 사항 45
1. 요약재무정보 45
2. 연결재무제표 51
2-1. 연결 재무상태표 51
2-2. 연결 포괄손익계산서 53
2-3. 연결 자본변동표 54
2-4. 연결 현금흐름표 55
3. 연결재무제표 주석 57
1. 연결실체의 개요 (연결) 57
2. 재무제표 작성기준과 중요한 회계정책 (연결) 58
3. 현금및현금성자산과 금융상품 (연결) 66
4. 매출채권및기타채권과 계약자산 (연결) 68
5. 장기금융자산 (연결) 73
6. 재고자산 (연결) 74
7. 기타자산 (연결) 75
8. 유형자산 (연결) 76
9. 사용권자산 (연결) 78
10. 무형자산 (연결) 80
11. 투자부동산 (연결) 82
12. 담보제공자산 (연결) 83
13. 매입채무 및 기타채무 (연결) 84
14. 장기차입금 (연결) 87
15. 기타유동부채 (연결) 88
16. 종업원급여 (연결) 89
17. 충당부채 (연결) 95
18. 위험관리 (연결) 97
19. 자본금 (연결) 106

20. 자본잉여금 (연결) 107
21. 기타자본항목 (연결) 108
22. 기타포괄손익누계액 (연결) 109
23. 이익잉여금 (연결) 110
24. 고객과의 계약에서 생기는 수익 (연결) 113
25. 원가기준 투입법 적용계약 (연결) 114
26. 판매비와 관리비 (연결) 118
27. 비용의 성격별 분류 (연결) 120
28. 영업외수익 및 영업외비용 (연결) 121
29. 금융수익과 금융비용 (연결) 122
30. 법인세 (연결) 123
31. 주당이익 (연결) 128
32. 특수관계자 (연결) 129
33. 우발채무와 약정사항 (연결) 132
34. 현금흐름표 (연결) 134
35. 부문정보 (연결) 138
36. 공정가치 (연결) 141
37. 범주별 금융상품 (연결) 145
4. 재무제표 148
4-1. 재무상태표 148
4-2. 포괄손익계산서 150
4-3. 자본변동표 151
4-4. 현금흐름표 152
5. 재무제표 주석 154
1. 회사의 개요 154
2. 재무제표 작성기준과 중요한 회계정책 155
3. 현금및현금성자산과 금융상품 163
4. 매출채권및기타채권과 계약자산 165
5. 장기금융자산 170
6. 재고자산 171
7. 종속기업투자 172
8. 기타자산 174
9. 유형자산 175
10. 사용권자산 177
11. 무형자산 179
12. 투자부동산 181
13. 담보제공자산 182
14. 매입채무 및 기타채무 183
15. 장기차입금 186
16. 기타유동부채 187
17. 종업원급여 188
18. 충당부채 194
19. 위험관리 196
20. 자본금 205
21. 자본잉여금 206
22. 기타자본항목 207
23. 이익잉여금 208

24. 고객과의 계약에서 생기는 수익 212
25. 원가기준 투입법 적용계약 213
26. 판매비와 관리비 216
27. 비용의 성격별 분류 218
28. 영업외수익 및 영업외비용 219
29. 금융수익과 금융비용 220
30. 법인세 221
31. 주당이익 226
32. 특수관계자 227
33. 우발채무와 약정사항 232
34. 현금흐름표 233
35. 부문정보 237
36. 공정가치 240
37. 범주별 금융상품 244
6. 배당에 관한 사항 247
7. 증권의 발행을 통한 자금조달에 관한 사항 252
7-1. 증권의 발행을 통한 자금조달 실적 252
7-2. 증권의 발행을 통해 조달된 자금의 사용실적 254
8. 기타 재무에 관한 사항 255
IV. 이사의 경영진단 및 분석의견 269
1. 예측정보에 대한 주의사항 269
2. 개요 269
3. 재무상태 및 영업실적 270
4. 유동성 및 자금조달과 지출 273
5. 부외거래 274
6. 그 밖에 투자의사결정에 필요한 사항 274
V. 회계감사인의 감사의견 등 275
1. 외부감사에 관한 사항 275
2. 내부통제에 관한 사항 277
VI. 이사회 등 회사의 기관에 관한 사항 280
1. 이사회에 관한 사항 280
2. 감사제도에 관한 사항 282
3. 주주총회 등에 관한 사항 284
VII. 주주에 관한 사항 288
VIII. 임원 및 직원 등에 관한 사항 292
1. 임원 및 직원 등의 현황 292
2. 임원의 보수 등 296
IX. 계열회사 등에 관한 사항 298
X. 대주주 등과의 거래내용 299
XI. 그 밖에 투자자 보호를 위하여 필요한 사항 301
1. 공시내용 진행 및 변경사항 301
2. 우발부채 등에 관한 사항 304
3. 제재 등과 관련된 사항 304
4. 작성기준일 이후 발생한 주요사항 등 기타사항 304
XII. 상세표 305
1. 연결대상 종속회사 현황(상세) 305
2. 계열회사 현황(상세) 306

3. 타법인출자 현황(상세).....308
【 전문가의 확인 】 309
1. 전문가의 확인.....309
2. 전문가와의 이해관계 309

정 정 신 고 (보고)

2026년 02월 20일

1. 정정대상 공시서류 : 사업보고서(제18기)

2. 정정대상 공시서류의 최초제출일 : 2026년 2월 19일

3. 정정사항

항 목	정정요구·명령 관련 여부	정정사유	정 정 전	정 정 후
III. 재무에 관한 사항 6. 배당에 관한 사항 라. 최근 3사업연도 주요배당지표	아니오	기재오류	(주1) 참조	(주1) 참조

주1) - 정정전

구 분	주식의 종류	당기	전기	전전기
		제18기	제17기	제16기
주당액면가액(원)		500	500	500
(연결)당기순이익(백만원)		84,373	34,637	22,728
(별도)당기순이익(백만원)		74,141	32,206	15,655
(연결)주당순이익(원)		4,270	1,735	1,150
현금배당금총액(백만원)		22,724	9,880	5,929
주식배당금총액(백만원)		-	-	-
(연결)현금배당성향(%)		26.9	28.5	26.1
현금배당수익률(%)	보통주	3.0	2.2	4.1
	우선주	-	-	-
주식배당수익률(%)	보통주	-	-	-
	우선주	-	-	-
주당 현금배당금(원)	보통주	500	500	900
	우선주	-	-	-
주당 주식배당(주)	보통주	-	-	-
	우선주	-	-	-

주1) - 정정후

구 분	주식의 종류	당기	전기	전전기
		제18기	제17기	제16기
주당액면가액(원)		500	500	500
(연결)당기순이익(백만원)		84,373	34,637	22,728
(별도)당기순이익(백만원)		74,141	32,206	15,655
(연결)주당순이익(원)		4,270	1,735	1,150
현금배당금총액(백만원)		22,724	9,880	5,929
주식배당금총액(백만원)		-	-	-
(연결)현금배당성향(%)		26.9	28.5	26.1
현금배당수익률(%)	보통주	3.0	2.2	4.1
	우선주	-	-	-
주식배당수익률(%)	보통주	-	-	-
	우선주	-	-	-
주당 현금배당금(원)	보통주	1,150	500	900
	우선주	-	-	-
주당 주식배당(주)	보통주	-	-	-
	우선주	-	-	-

【 대표이사 등의 확인 】

확 인 서

우리는 당사의 대표이사 및 신고업무담당이사로서 이 공시서류의 기재내용에 대해 상당한 주의를 다하여 직접 확인·검토한 결과, 중요한 기재사항의 표시 또는 누락이나 허위의 기재 또는 표시가 없고, 이 공시서류에 표시된 기재 또는 표시사항을 이용하는 자의 중대한 오해를 유발하는 내용이 기재 또는 표시되지 아니하였음을 확인합니다.

또한, 당사는 「주식회사 등의 외부감사에 관한 법률」 제8조의 규정에 따라 내부회계관리제도를 마련하여 운영하고 있음을 확인합니다.

2026년 02월 20일

SNT에너지 주식회사

대표이사 김 형 섭 (서명)

신고업무담당이사 김 형 섭 (서명)

사 업 보 고 서

(제 18 기)

사업연도	2025년 01월 01일	부터
	2025년 12월 31일	까지

금융위원회
한국거래소 귀중

2026년 02월 19일

제출대상법인 유형 :	주권상장법인
면제사유발생 :	해당사항 없음
회 사 명 :	SNT에너지주식회사
대 표 이 사 :	김 형 섭
본 점 소 재 지 :	경남 창원시 성산구 완암로 12 (전 화) 055-212-6500 (홈페이지) http://www.hisnt.com
작 성 책 임 자 :	(직 책) 대표이사 (성 명) 김 형 섭 (전 화) 055-212-6602

【 대표이사 등의 확인 】

확 인 서

우리는 당사의 대표이사 및 신고업무담당이사로서 이 공시서류의 기재내용에 대해 상당한 주의를 다하여 직접 확인·검토한 결과, 중요한 기재사항의 표시 또는 누락이나 허위의 기재 또는 표시가 없고, 이 공시서류에 표시된 기재 또는 표시사항을 이용하는 자의 중대한 오해를 유발하는 내용이 기재 또는 표시되지 아니하였음을 확인합니다.

또한, 당사는 「주식회사 등의 외부감사에 관한 법률」 제8조의 규정에 따라 내부회계관리제도를 마련하여 운영하고 있음을 확인합니다.

2026년 02월 19일

SNT에너지 주식회사

대표이사 김 형 섭 (서명)

신고업무담당이사 김 형 섭 (서명)

I. 회사의 개요

1. 회사의 개요

가. 회사의 법적·상업적명칭

회사의 명칭은 SNT에너지주식회사라고 표기합니다. 영문으로 SNT Energy Co.,Lt d.라 하고 약식으로 표기할 경우에는 SNT Energy 라고 표기합니다.

나. 설립일자 및 존속기간

회사는 2008년 2월 1일 구 S&TC가 인적분할 방식에 의거 존속회사인 (주)SNT홀딩스(지주회사)와 신설회사인 SNT에너지(주)(사업회사)로 각각 분할되었습니다.
또한, 인적분할 후 2008년 2월 22일 한국거래소에 신규 상장되었습니다.

다. 본사의 주소, 전화번호 및 홈페이지

주　　소 :	경남 창원시 성산구 완암로 12 (성산동 78)
전화번호 :	055-212-6500
홈페이지 :	http://www.hisnt.com

라. 주요사업의 내용

회사는 OIL AND GAS플랜트, 석유화학 플랜트용 주요 설비 및 발전소와 집단 에너지시설용 주요 설비를 설계, 생산하고 있으며, OIL AND GAS플랜트 및 석유화학 플랜트의 경우는 공랭식 열교환기(AIR COOLER)가 주력 제품이고, 복합화력발전소 및 집단 에너지시설의 경우는 배열회수보일러(HEAT RECOVERY STEAM GENERATOR), 복수기(STEAM SURFACE CONDENSER) 및 환경설비로서 질소산화물 저감 장치인 SCR(SELECTIVE CATALYST REDUCTION) 설비, 그리고 원자력 발전소용 주요 기자재인 SURFACE CONDENSER를 설계 및 생산하는 사업을 영위하고있습니다.
당사 및 연결회사의 사업 부문별 자세한 사항은 자세한 사항은 Ⅱ. 사업의 내용을 참조하여 주시기 바랍니다.

마. 연결대상 종속회사 개황

1) 연결대상 종속회사 현황(요약)

(단위 : 사)

구분	연결대상회사수				주요 종속회사수
	기초	증가	감소	기말	
상장	0	0	0	0	0
비상장	2	0	0	2	1
합계	2	0	0	2	1

※상세 현황은 '상세표-1. 연결대상 종속회사 현황(상세)' 참조

※ 주요종속회사 여부 판단 기준은 최근 사업연도말 자산총액이 지배회사의 자산총액의 10% 이상이거나 최근 사업연도말 자산총액이 750억원 이상인 종속회사를 대상으로 하였습니다.

2) 연결대상회사의 변동내용

구 분	자회사	사 유
신규 연결	-	-
	-	-
연결 제외	-	-
	-	-

바. 중소기업 등 해당 여부

중소기업 해당 여부	미해당
벤처기업 해당 여부	미해당
중견기업 해당 여부	해당

사. 회사의 주권상장(또는 등록・지정)여부 및 특례상장에 관한 사항

주권상장 (또는 등록・지정)현황	주권상장 (또는 등록・지정)일자	특례상장 유형
유가증권시장 상장	2008.02.22	해당사항 없음

아. 신용평가에 관한 사항

당사의 매년 신용평가 전문기관으로부터 평가를 받고 있으며, 최근 3개년 정기 신용평가 내역은 다음과 같습니다.

1) 신용평가기관별 평가내역

재무기준일	한국평가데이터		이크레더블	
	평가일	신용등급	평가일	신용등급
2024.12.31	2025.03.14	A+	2025.03.14	A+
2023.12.31	2024.03.14	A+	2024.03.14	A
2022.12.31	2023.03.14	A+	2023.03.24	A

2) 신용평가 등급 정의

기관	등급	등급정의
한국기업데이타	AAA	상거래 신용능력이 최고 우량한 수준임
	AA	상거래 신용능력이 매우 우량하나, AAA보다는 다소 열위요소가 있음
	A	상거래 신용능력이 우량하나, 상위등급에 비해 경기침체 및 환경변화의 영향을 받기 쉬움
	BBB	상거래 신용능력이 양호하나, 장래 경기침체 및 환경악화에 따라 상거래 신용능력이 저하될 가능성이 내포되어 있음
	BB	상거래 신용능력은 인정되나, 장래의 경제여건 및 시장환경 변화에 따라 그 안정성면에서는 다소 불안한 요소가 내포되어 있음
	B	현재시점에서 상거래 신용능력에는 당면 문제는 없으나, 장래의 경제여건 및 시장환경 변화에 따라 그 안정성면에서는 불안한 요소가 있음
	CCC	현재시점에서 상거래 신용위험의 가능성을 내포하고 있음
	CC	상거래 신용위험의 가능성이 높음
	C	상거래 신용위험의 가능성이 매우 높음
	D	현재 상거래 신용위험 발생 상태에 있음
	NR	조사거부, 등급취소 등의 이유로 신용등급을 표시하지 않는 무등급
이크레더블	AAA	채무이행 능력이 최고 우량한 수준임
	AA	채무이행 능력이 매우 우량하나 AAA보다는 다소 열위한 요소가 있음
	A	채무이행 능력이 우량하나, 상위등급에 비해 경기침체 및 환경변화의 영향을 받기 쉬움
	BBB	채무이행 능력이 양호하나, 장래 경기침체 및 환경변화에 따라 채무이행 능력이 저하될 가능성이 내포되어 있음
	BB	채무이행 능력에 문제가 없으나, 경제여건 및 시장환경변화에 따라 그 안정성면에서 투기적인 요소가 내포되어 있음
	B	채무이행 능력이 있으나, 장래의 경제환경 악화시 채무불이행 가능성이 있어 그 안정성면에서 투기적임
	CCC	현재시점에서 채무불이행이 발생할 가능성을 내포하고 있어 매우 투기적임
	CC	채무불이행이 발생할 가능성이 높음
	C	채무불이행이 발생할 가능성이 매우 높음
	D	현재 채무불이행 상태에 있음
	NCR	허위 및 위/변조자료 제출 등 부정당한 행위가 확인되어 기존의 등급을 취소・정지・변경

※ 평가자의 필요에 따라 각 등급을 +,0,-로 세분화 할 수도 있습니다.

2. 회사의 연혁

가. 회사의 본점소재지 및 그 변경

당사의 본점 소재지는 "경상남도 창원시 성산구 완암로 12(성산동 78)"입니다.
최근 5사업연도 중 본점소재지의 변경 사항은 없습니다.

나. 상호의 변경

일자	변경 전	변경 후	비 고
2005.07.22	주식회사삼영	주식회사S&TC	-
2021.02.26	주식회사S&TC	SNT에너지주식회사	-

다. 지배회사 및 연결종속회사의 중요연혁

회사명	회사의 연혁
SNT에너지(주)	- 2008.02 인적분할에 의하여 신규 설립 (신설법인 (주)S&TC, 존속법인 (주)S&T홀딩스) - 2008.02 한국거래소 신규상장 (거래소 코드 100840) - 2008.10 최대주주 변경 (변경 전 : 최평규 / 변경 후 : (주)S&T홀딩스) - 2008.10 (주)S&T홀딩스의 자회사로 편입 - 2009.03 대표이사 변경 (변경 전 : 안석주 / 변경 후 : 홍영기) - 2010.07 대표이사 변경 (변경 전 : 홍영기 / 변경 후 : 최평규) - 2010.08 대표이사 변경 (변경 전 : 최평규 / 변경 후 : 오장환) - 2011.05 최대주주 변경 (변경 전 : (주)S&T홀딩스 / 변경 후 : S&T중공업(주)) - 2012.01 해외법인(S&T Gulf Co., Ltd.) 자회사 편입 - 2013.02 대표이사 변경 (변경 전 : 오장환 / 변경 후 : 김도환, 오장환) - 2013.07 대표이사 변경 (변경 전 : 김도환, 오장환 / 변경 후 : 김도환) - 2013.11 최대주주 변경 (변경 전 : S&T중공업(주) / 변경 후 : S&T모티브(주)) - 2016.09 대표이사 변경 (변경 전 : 김도환 / 변경 후 : 정원휘) - 2018.02 주식배당 (3%, 212,538주 / 주식배당 후 발행주식총수 7,297,150주) - 2019.02 주식배당 (3%, 209,561주 / 주식배당 후 발행주식총수 7,506,711주) - 2019.03 최대주주 변경 (변경 전 : S&T모티브(주) / 변경 후 : (주)S&T홀딩스) - 2019.04 해외현지법인(S&T Gulf Co., Ltd.) 잔여지분(50%) 취득 - 2020.01 대표이사 변경 (변경 전 : 정원휘 / 변경 후 : 신경인) - 2021.02 상호변경((주)S&TC ⇒ SNT에너지(주)) - 2022.08 대표이사 변경 (변경 전 : 신경인 / 변경 후 : 김형섭) - 2022.12 주식회사 케이에이치이 자회사 편입 - 2023.02 주식회사 케이에이치이 흡수합병 - 2024.05 무상증자 (200%, 13,174,072주 / 무상증자 후 발행주식 총수 20,680,783주) - 2024.07 해외법인(SNT ENERGY SOLUTIONS - L.L.C - S.P.C) 자회사 편입
SNT Gulf for Industry Co., Ltd.	- 2012.01 사우디(담맘)법인 설립 (S&T Gulf Co., Ltd.) ((주)S&TC 지분 50%, S&T중공업(주) 지분 50%) - 2014.06 유상증자(29,750주) 발행주식총수 변경(5,250주 ⇒ 35,000주) - 2019.04 (주)S&TC 자회사 편입 (S&T중공업(주) 지분 50% 취득) - 2021.02 상호변경(S&T Gulf Co., Ltd. ⇒ SNT Gulf for Industry Co., Ltd.)
SNT ENERGY SOLUTIONS - L.L.C - S.P.C	- 2024.07 아랍에미리트(아부다비)법인 설립 (SNT에너지(주) 지분 100%)

라. 경영진의 중요한 변동

변동일자	주총종류	선임		임기만료 또는 해임
		신규	재선임	
2025.02.28	정기주총	사내이사 신경인	대표이사 김형섭	최대주주의 임원 김도환
2024.02.29	정기주총	-	특수관계인 최진우	-
2023.02.28	정기주총	-	최대주주의 임원 김도환 사외이사 한동철 상근감사 김명제	-

마. 합병등을 한 경우 그 내용

2022년 12월 6일 이사회 결의 및 2022년 12월 8일 합병계약에 의해 2023년 2월 7일합병기준일로 하여 (주)KHE를 흡수합병 하였습니다. 동 합병은 신주를 교부하지 않는 무증자합병이며, 합병으로 인하여 신규로 발행된 보통주식은 없습니다.

바. 그 밖에 경영활동과 관련된 중요한 사항의 발생내용

2024년 3월 29일 주요사항보고서(무상증자결정)를 통하여 소유주식 1주당 2.0주의 비율(자기주식 제외)로 배정하는 무상증자결정 공시를 하였으며 2024년 5월 17일 신주상장을 완료하였습니다.

- 2024년 5월 17일 보통주 13,174,072주, 자본금 6,587,036,000원 증가

3. 자본금 변동사항

(단위 : 원, 주)

종류	구분	제18기 (2025년말)	제17기 (2024년말)	제16기 (2023년말)
보통주	발행주식총수	20,680,783	20,680,783	7,506,711
	액면금액	500	500	500
	자본금	10,340,391,500	10,340,391,500	3,753,355,500
합계	자본금	10,340,391,500	10,340,391,500	3,753,355,500

- 2024년 5월 17일 무상증자로 보통주 13,174,072주가 발행되었습니다. 총 발행주식수는 보통주 20,680,783주이며 자본금 6,587,036,000원이 증가하였습니다.

4. 주식의 총수 등

가. 주식의 총수

당사는 본 보고서 작성기준일 현재 발행할 주식의 총수는 50,000,000주이며,
현재까지 발행한 주식의 총수는 보통주 20,680,783주입니다.
당사는 보통주 이외의 주식은 발행하지 않았습니다.

(기준일 : 2025년 12월 31일) (단위 : 주, %)

구 분		주식의 종류			비고
		보통주	우선주	합계	
Ⅰ. 발행할 주식의 총수		50,000,000	-	50,000,000	-
Ⅱ. 현재까지 발행한 주식의 총수		20,680,783	-	20,680,783	-
Ⅲ. 현재까지 감소한 주식의 총수		-	-	-	-
	1. 감자	-	-	-	-
	2. 이익소각	-	-	-	-
	3. 상환주식의 상환	-	-	-	-
	4. 기타	-	-	-	-
Ⅳ. 발행주식의 총수 (Ⅱ-Ⅲ)		20,680,783	-	20,680,783	-
Ⅴ. 자기주식수		919,675	-	919,675	-
Ⅵ. 유통주식수 (Ⅳ-Ⅴ)		19,761,108	-	19,761,108	-
Ⅶ. 자기주식 보유비율		4.45	-	4.45	-

나. 자기주식 취득・처분 현황

당사는 본 보고서 작성기준일 현재 자기주식 취득 및 처분 거래내역은 아래와 같습니다.

(기준일 : 2025년 12월 31일) (단위 : 주)

취득방법			주식의 종류	기초수량	변동 수량			기말수량	비고
					취득(+)	처분(-)	소각(-)		
배당 가능 이익 범위 이내 취득	직접 취득	장내 직접 취득	보통주식	-	-	-	-	-	-
			기타주식	-	-	-	-	-	-
		장외 직접 취득	보통주식	-	-	-	-	-	-
			기타주식	-	-	-	-	-	-
		공개매수	보통주식	-	-	-	-	-	-
			기타주식	-	-	-	-	-	-
		소계(a)	보통주식	-	-	-	-	-	-
			기타주식	-	-	-	-	-	-
	신탁 계약에 의한 취득	수탁자 보유물량	보통주식	-	-	-	-	-	-
			기타주식	-	-	-	-	-	-
		현물보유물량	보통주식	917,381	-	-	-	917,381	-
			기타주식	-	-	-	-	-	-
		소계(b)	보통주식	917,381	-	-	-	917,381	-
			기타주식	-	-	-	-	-	-
기타 취득(c)			보통주식	2,294	-	-	-	2,294	-
			기타주식	-	-	-	-	-	-
총 계(a+b+c)			보통주식	919,675	-	-	-	919,675	-
			기타주식	-	-	-	-	-	-

- 상기 "기초수량"의 기준일은 2025년 1월 1일이며, "기말수량"의 기준일은 2025년 12월 31일 기준입니다.
- 상기 기타취득(c)의 수량은 주식배당(3%)에 따른 단주 처리를 위하여 취득한 주식수입니다.

다. 자기주식 직접 취득・처분 이행현황

- 당사는 최근 3년간 자기주식 직접 취득・처분 내역이 없습니다.

라. 자기주식 신탁계약 체결・해지 이행현황

- 당사는 최근 3년간 자기주식 신탁계약 체결・해지 내역이 없습니다.

마. 자기주식 소각 현황

- 당사는 최근 3년간 자기주식 소각 내역이 없습니다.

바. 자기주식 보유현황

1) 자기주식 보유현황

당사는 자기주식으로 총 979,675주를 보유하고 있으며, 해당주식수는 총 발행주식수의 4.45%에 해당합니다.

(기준일 : 2025년 12월 31일) (단위 : 주)

취득 방법		취득(계약체결)결정 공시일자	주식 종류	취득 기간	취득 목적	최초보유 예상기간	최초 취득수량	변동 수량		기말 수량	비고
								처분(-)	소각(-)		
배당가능이익범위이내 취득	직접 취득	-	-	-	-	-	-	-	-	-	-
		-	-	-	-	-	-	-	-	-	-
	신탁계약에 의한 취득	2018.03.06	보통주	2018.03.06~ 2018.09.05	주가안정 및 주주가치 제고	-	310,716	300,000	-	10,716	-
		2020.03.16	보통주	2020.03.16~ 2020.09.15	주가안정 및 주주가치 제고	-	351,628	-	-	351,628	-
		2020.09.01	보통주	2020.09.01~ 2021.02.28	주가안정 및 주주가치 제고	-	330,124	-	-	330124	-
		2021.03.19	보통주	2021.03.19~ 2021.09.18	주가안정 및 주주가치 제고	-	224,913	-	-	224,913	-
기타 취득		-	보통주	2018.02.28	주식배당	-	1,063	-	-	1,063	주식배당으로 단수주식취득
		-	보통주	2019.02.28	주식배당	-	1,231	-	-	1,231	주식배당으로 단수주식취득
총계							1,219,675	300,000	-	919,675	-

- 자기주식 취득 후 처분/소각으로 감소된 주식을 제외하고 사업보고서 작성기준일 현재 보유하고 있는 자기주식 기준으로 작성하였습니다.
- 상기 최초 취득수량은 취득결정공시 기간내에 취득한 수량입니다.

2) 자기주식 취득·처분·소각 관련 단기(6개월) 계획

(대상기간 : 2026년 01월 01일 ~ 2026년 06월 30일) (단위 : 주)

구분		취득형태	주식종류	거래방법	수량	결정사유
보유수량		신탁	보통주	-	917,381	-
		기타	보통주	-	2,294	-
계획	취득	-	-	-	-	-
		-	-	-	-	-
	처분	-	-	-	-	-
		-	-	-	-	-
	소각	-	-	-	-	-
		-	-	-	-	-
	계속보유	신탁	보통주	-	917,381	-
		기타	보통주	-	2,294	-

- 보고서 제출일 현재 자본시장법 시행령 제176조의2 제6항에 따른 이사회 승인을 받은 자기주식보고서상 자기주식 취득·처분·소각 관련 단기 계획(6개월)은 없습니다

3) 자기주식 취득·처분·소각 단기 계획 이행 현황

(대상기간 : 2025년 01월 01일 ~ 2025년 12월 31일) (단위 : 주)

구분	취득 형태	주식 종류	전기 계획수량 (A)	당기 이행수량 (B)	이행률 (B/A)	차이발생 사유
취득	-	-	-	-	-	-
	-	-	-	-	-	-
처분	-	-	-	-	-	-
	-	-	-	-	-	-
소각	-	-	-	-	-	-
	-	-	-	-	-	-
계속보유	-	-	-	-	-	-
	-	-	-	-	-	-

- 전기 사업보고서 상 자기주식 취득·처분·소각 단기 계획은 없습니다

4) 자기주식 취득·처분·소각 관련 장기 계획
- 보고서 제출일 현재 자본시장법 시행령 제176조의2 제6항에 따른 이사회 승인을 받은 자기주식보고서상 자기주식 취득·처분·소각 관련 장기 계획은 없습니다.

5) 기타 투자자 보호를 위해 필요한 사항
- 보고서 제출일 현재 자기주식 취득·처분·소각 관련 계획은 없으나, 추후 경영환경 변화로 자기주식 처분 등 변경사항 발생시 이사회 승인을 통해 처리할 예정입니다

5. 정관에 관한 사항

가. 정관변경이력

당사는 2026년 2월 27일에 개최되는 제18기 정기주주총회에서 상법개정 내용을 정관에 반영하는 정관일부 변경 안건이 포함되어 있으며, 당 사업보고서에 첨부된 정관은 2023년 2월 28일에 개정된 정관을 첨부하였습니다.

※ 제18기 정기주주총회 안건에 대한 사항은 당사가 2026년 2월 12일 금융감독원 전자공시시스템(http://dart.fss.or.kr/)에 공시한 '주주총회소집공고' 등을 참조하시기 바랍니다.

정관변경일	해당주총명	주요변경사항	변경이유

2023년 02월 28일	제15기 정기주주총회	**<주식의 발행 및 배정>** ① 회사가 이사회의 결의로 신주를 발행하는 경우 다음 각 호의 방식에 의한다. 1. 주주에게 그가 가진 주식 수에 비례하여 신주를 배정하기 위하여 신주인수의 청약을 할 기회를 부여하는 방식 2. 발행주식총수의 100분의 50을 초과하지 않는 범위 내에서(본 호의 발행주식총수는 본 호에 따라 신규로 발행되는 주식을 합산하여 계산함) 제1호 외의 방법으로 불특정 다수인(본 회사의주주를 포함한다)에게 신주인수의 청약을 할 기회를 부여하고 이에 따라 청약을한 자에 대하여 신주를 배정하는 방식 3. 발행주식총수의 100분의 30을 초과하지 않는 범위 내에서(본 호의 발행주식총수는 본 호에 따라 신규로 발행되는 주식을 합산하여 계산함) 재무구조의 개선, 신기술의 도입, 전략적제휴, 연구개발, 긴급한 자금조달 등 회사의 경영상 목적을 달성하기 위하여 필요한 경우 제1호 외의 방법으로 특정한 자(본 회사의주주를 포함한다)에게 신주인수의 청약을 할 기회를 부여하고 이에 따라 청약을 한자에 대하여 신주를 배정하는 방식 4. 발행주식총수의 100분의 20을 초과하지 않는 범위 내에서 주식예탁증서(DR) 발행에 따라 신주를발행하는 경우 ② 제1항 제2호의 방식으로 신주를 배정하는 경우에는 이사회의 결의로 다음 각호의 어느 하나에 해당하는 방식으로 신주를 배정하여야 한다. 1. 신주인수의 청약을 할 기회를 부여하는 자의 유형을 분류하지 아니하고 불특정 다수의 청약자에게 신주를 배정하는 방식 2. 관계 법령에 따라 우리사주조합원에 대하여 신주를 배정하고 청약되지 아니한 주식까지 포함하여 불특정 다수인에게 신주인수의 청약을 할 기회를 부여하는 방식 3. 주주에 대하여 우선적으로 신주인수의 청약을 할 수 있는 기회를 부여하고 청약되지 아니한 주식이 있는 경우 이를 불특정 다수인에게 신주를 배정받을 기회를 부여하는 방식 4. 투자매매업자 또는 투자중개업자가 인수인 또는 주선인으로서 마련한 수요예측 등 관계법규에서정하는 합리적인 기준에 따라 특정한 유형의 자에게 신주인수의 청약을 할 수 있는 기회를 부여하는 방식 ③ 제1항에 따라 주주외의 자에게 신주를 배정하는 경우 상법 제416조 제1호,제2호,제2호의2, 제3호및 제4호 에서 정하는 사항을 그 납입기일의 2주 전까지 주주에게 통지하거나 공고하여야 한다. 다만, 자본시장과 금융투자업에 관한 법률 제165조의9에 따라 주요사항보고서를 금융위원회 및 거래소에 공시함으로써그 통지 및 공고에 갈음할 수 있다. ④ 제1항 각호의 어느 하나의 방식에 의해 신주를 발행할 경우에는 발행할 주식의 종류와 수 및 발행가격 등은 이사회의 결의로 정한다. **<전환사채의 발행>** ① 회사는 사채의 액면총액이 삼백억(30,000,000,000)원을 초과하지 않는 범위 내에서 다음 각호의 경우 이사회의 결의로 주주외의 자에게 전환사채를 발행할 수 있다. 1. 재무구조의 개선, 신기술의 도입, 전략적 제휴, 연구개발, 긴급한 자금조달 등 회사의 경영상 목적을 달성하기 위하여 필요한 경우 제10조 제1항 제1호외의 방법으로 특정한 자(이 회사의 주주를 포함한다)에게 사채를 배정하기 위하여 사채인수의 청약을 할 기회를 부여하는 방식으로 전환사채를 발행하는 경우 2. 제10조 제1항 제1호 외의 방법으로 불특정 다수인(이 회사의 주주를 포함한다)에게 사채인수의 청약을 할 기회를 부여하고 이에 따라 청약을 한 자에 대하여 사채를 배정하는방식으로 전환사채를 발행하는 경우 ② 제1항 제2호의 방식으로 사채를 배정하는 경우에는 이사회의 결의로 다음 각호의 어느 하나에 해당하는 방식으로 사채를 배정하여야 한다. 1. 사채인수의 청약을 할 기회를 부여하는 자의 유형을 분류하지 아니하고 불특정 다수의 청약자에게 사채를 배정하는 방식 2. 주주에 대하여 우선적으로 사채인수의 청약을 할 수 있는 기회를 부여하고 청약되지 아	상장회사 표준정관에 기초하여 내용 정비 및 조문변경

		니한 사채가 있는 경우 이를 불특정 다수인에게 사채를 배정받을 기회를 부여하는 방식 3. 투자매매업자 또는 투자중개업자가 인수인 또는 주선인으로서 마련한 수요예측 등 관계 법규에서 정하는 합리적인 기준에 따라 특정한 유형의 자에게 사채인수의 청약을 할 수 있는 기회를 부여하는 방식 ③ 제1항의 전환사채에 있어서 이사회는 그 일부에 대하여만 전환권을 부여하는 조건으로도 이를 발행할 수 있다. ④ 전환으로 인하여 발행하는 주식은 보통주식으로 하고, 그 전환가액은 주식의 액면금액 또는 그 이상의 가액으로 사채 발행 시 이사회가 정한다. ⑤ 전환을 청구할 수 있는 기간은 당해 사채의 발행 후 1월이 경과하는 날로부터그 상환기일의 직전일까지로 한다. 그러나 위 기간 내에서 이사회의 결의로써 전환청구기간을 조정할 수 있다. ⑥ 주식으로 전환된 경우 회사는 전환 전에 지급시기가 도래한 이자에 대하여만 이자를 지급한다. **<신주인수권부 사채의 발행>** ① 회사는 사채의 액면총액이 삼백억(30,000,000,000)원을 초과하지 않는 범위 내에서 다음 각호의 경우 이사회의 결의로 주주외의 자에게 전환사채를 발행할수 있다. 1. 재무구조의 개선, 신기술의 도입, 전략적 제휴, 연구개발, 긴급한 자금조달 등 회사의 경영상 목적을 달성하기 위하여 필요한 경우 제10조 제1항 제1호 외의 방법으로 특정한 자(이 회사의 주주를 포함한다)에게 사채를 배정하기 위하여 사채인수의 청약을 할 기회를 부여하는방식으로 신주인수권부사채를 발행하는 경우 2. 제10조 제1항 제1호 외의 방법으로 불특정 다수인(이 회사의 주주를 포함한다)에게 사채인수의 청약을 할 기회를 부여하고 이에 따라 청약을 한 자에 대하여 사채를 배정하는 방식으로신주인수권부사채를 발행하는 경우 ② 제1항 제2호의 방식으로 사채를 배정하는 경우에는 이사회의 결의로 다음 각호의 어느 하나에 해당하는 방식으로 사채를 배정하여야 한다. 1. 사채인수의 청약을 할 기회를 부여하는 자의 유형을 분류하지 아니하고 불특정 다수의 청약자에게 사채를 배정하는 방식 2. 주주에 대하여 우선적으로 사채인수의 청약을 할 수 있는 기회를 부여하고 청약되지 아니한 사채가 있는 경우 이를 불특정 다수인에게 사채를 배정받을 기회를 부여하는 방식 3. 투자매매업자 또는 투자중개업자가 인수인 또는 주선인으로서 마련한 수요예측 등 관계 법규에서 정하는 합리적인 기준에 따라 특정한 유형의 자에게 사채인수의 청약을 할 수 있는 기회를 부여하는 방식 ③ 제1항의 전환사채에 있어서 이사회는 그 일부에 대하여만 전환권을 부여하는 조건으로도 이를 발행할 수 있다. ④ 전환으로 인하여 발행하는 주식은 보통주식으로 하고, 그 전환가액은 주식의 액면금액 또는 그 이상의 가액으로 사채 발행 시 이사회가 정한다. ⑤ 전환을 청구할 수 있는 기간은 당해 사채의 발행 후 1월이 경과하는 날로부터 그 상환기일의 직전 일까지로 한다. 그러나 위 기간 내에서 이사회의 결의로써 전환청구기간을 조정할 수 있다. ⑥ 주식으로 전환된 경우 회사는 전환 전에 지급시기가 도래한 이자에 대하여만 이자를 지급한다. **<사채 및 신주인수권증권에 표시되어야 할 권리의 전자등록>** 회사는 사채권 및 신주인수권증권을 발행하는 대신 전자등록기관의 전자등록계좌부에 사채 및 신주인수권증권에 표시되어야 할 권리를 전자등록 한다. 다만 사채의 경우 법령에따라 전자등록이 의무화된 상장사채 등을 제외하고는 전자등록을 하지 않을 수 있다. **<대표이사 등의 선임>** ① 회사는 이사회의 결의로 대표이사 약간 명을 선임할 수 있다.	

		② 회사는 이사회의 결의로 사장, 부사장, 전무, 상무 등 약간 명을 선임할 수 있다.	

나. 사업목적 현황

공시대상기간 중 정관상 사업목적 추가/변경은 없었으며, 당사의 현재 정관상 명시된 사업목적은 아래와 같습니다.

구 분	사업목적	사업영위 여부
1	공랭식 열교환기(Air Cooler) 제조판매업	영위
2	폐열회수장치(HRSG) 제조판매업	영위
3	화학기계 및 일반기계제조업	영위
4	환경오염방지시설업	영위
5	토목.건축, 전기 및 산업설비공사업	영위
6	전문건설업	영위
7	수출입업	영위
8	부동산 임대 및 관리업	영위
9	전 각호의 부대사업 및 관련사업 일체	영위

II. 사업의 내용

1. 사업의 개요

당사는 OIL 및 GAS 정제 플랜트와 석유화학플랜트로 대표되는 화공플랜트에 사용되는 제품인 공랭식 열교환기와 복합화력발전소와 열병합 발전소, 그리고 원자력 발전소에 사용되는 제품인 배열회수보일러, 복수기 및 대표적인 대기오염 성분인 질소 산화물을 저감시키는 설비인 SCR(SELECTIVE CATALYST REDUCTION) 등을 설계 및 생산하고 있습니다.

당사 및 연결종속회사가 영위하고 있는 주요사업부문은 아래와 같습니다.

(단위 : 백만원)

제 품	사용처	매출액(비율)	
		2025년	2024년
공랭식 열교환기 (AIR COOLER)	OIL AND GAS 정제 플랜트, 석유화학 플랜트	539,017 (88.9%)	239,551 (81.4%)
배열회수보일러 (HRSG)	복합화력발전소, 열병합발전소	54,919 (9.1%)	48,819 (16.6%)
복수기 (SURFACE CONDENSER)	복합화력발전소, 열병합발전소, 석탄화력발전소, 원자력발전소	-	-
질소산화물 저감장치(SCR) (SELECTIVE CATALYST REDUCTION)	복합화력발전소, 열병합발전소, 석탄화력발전소	12,184 (2.0%)	5,894 (2.0%)

※ 당사 및 연결종속회사의 사업부문별 자세한 사항은 "7. 기타 참고사항"을 참고하시기 바랍니다.

2. 주요 제품 및 서비스

당사 및 연결종속회사에서 생산하는 주요 제품으로는 공랭식열교환기와 배열회수보일러, 복수기 및 SCR설비 등이 있습니다.
공랭식열교환기는 석유화학, OIL 및 GAS플랜트 등에서 생산된 제품을 냉각시키기 위해 필수적인 공기 예열기, 냉각기 등으로 채택되어 사용되고 있으며 공랭식으로 용수공급 부담이 없는 새로운 형태의 열교환장치입니다.
배열회수보일러는 복합화력발전소 및 집단 에너지시설에서 가스터빈을 가동할 때 발생하는 고온의 폐열을 회수하여 증기터빈을 가동하는 이중의 발전시스템을 채용함에따라 제한된 연료로 30%이상 효율을 높일 수 있는 전력생산시스템이며, LNG 등의 천연가스를 이용함에 따라 대기오염 역시 줄일 수 있는 경제적인 발전설비입니다.
복수기는 발전소의 스팀터빈 운전 후 배출되는 증기를 냉각하여 응축수로 회수하는발전소의 필수 보조기기입니다.
SCR설비는 화력발전소와 열병합발전소 및 제철소 등에서 보일러운전 중 발생하는 배기가스 중 유해물질인 질소산화물(NOx)을 저감시켜 주는 설비입니다.

(주요제품 등의 현황)

(기준일 : 2025년 12월 31일) (단위 : 백만원)

품 목	용도 및 사용처	매출액	비율(%)
AIR COOLER	OIL AND GAS 정제 플랜트, 석유화학 플랜트	539,017	88.9%
HRSG	복합화력발전소, 열병합발전소	54,919	9.1%
SURFACE CONDENSER	복합화력발전소, 열병합발전소, 석탄화력발전소, 원자력발전소	-	-
SCR 설비	복합화력발전소, 열병합발전소, 석탄화력발전소	12,184	2.0%
총 매출액		606,120	100.0%

※ 상기 제품은 주요 설계방식에 의한 수주생산으로 제품의 규격이 상이하며 일률적인 제품 가격의 산정이 어렵습니다. 따라서 각 제품별 가격변동 추이는 비교 산정할 수 없습니다.

Air Cooler (에어쿨러) 계통도

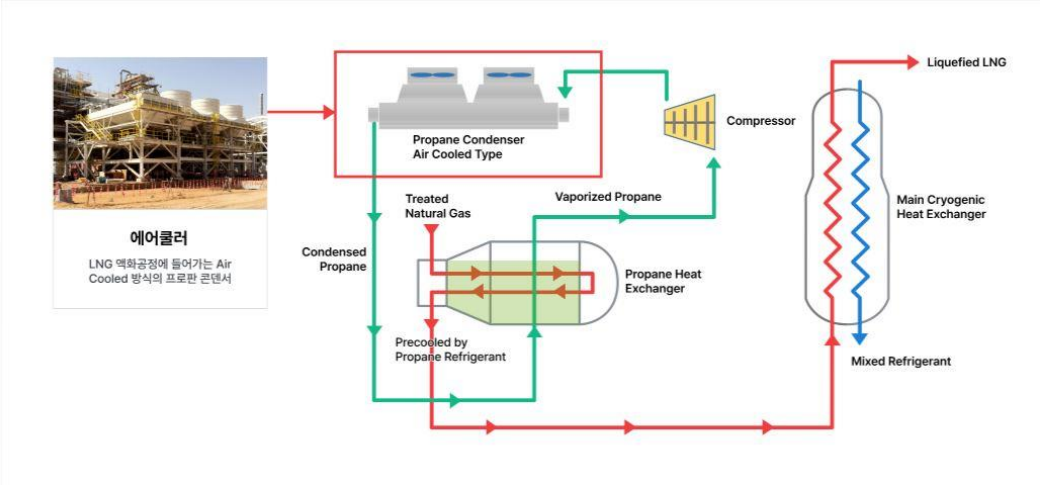

Heat Recovery Steam Generator (배열회수보일러) 계통도

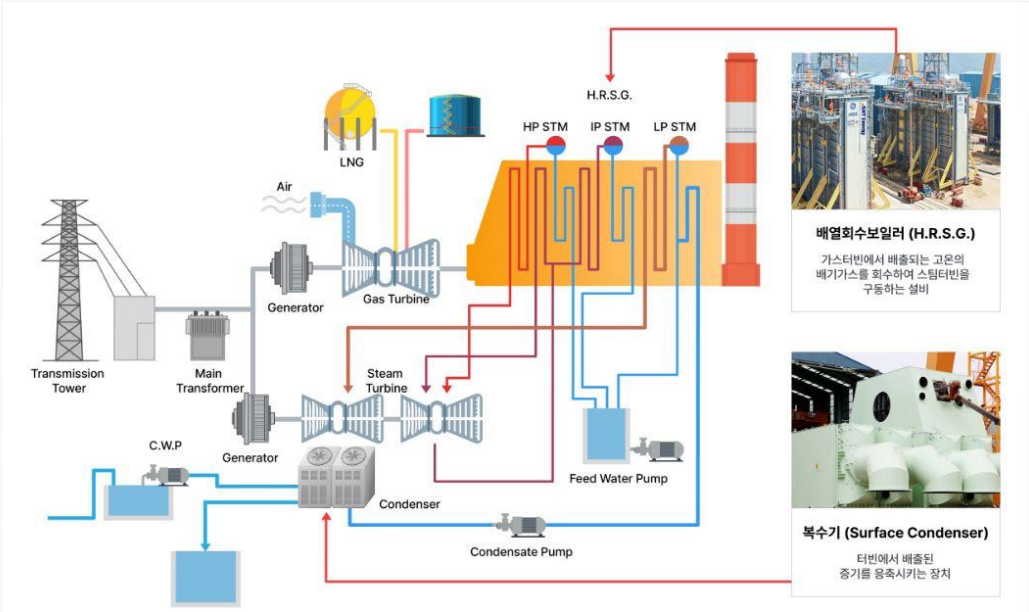

Surface Condenser (복수기) 계통도

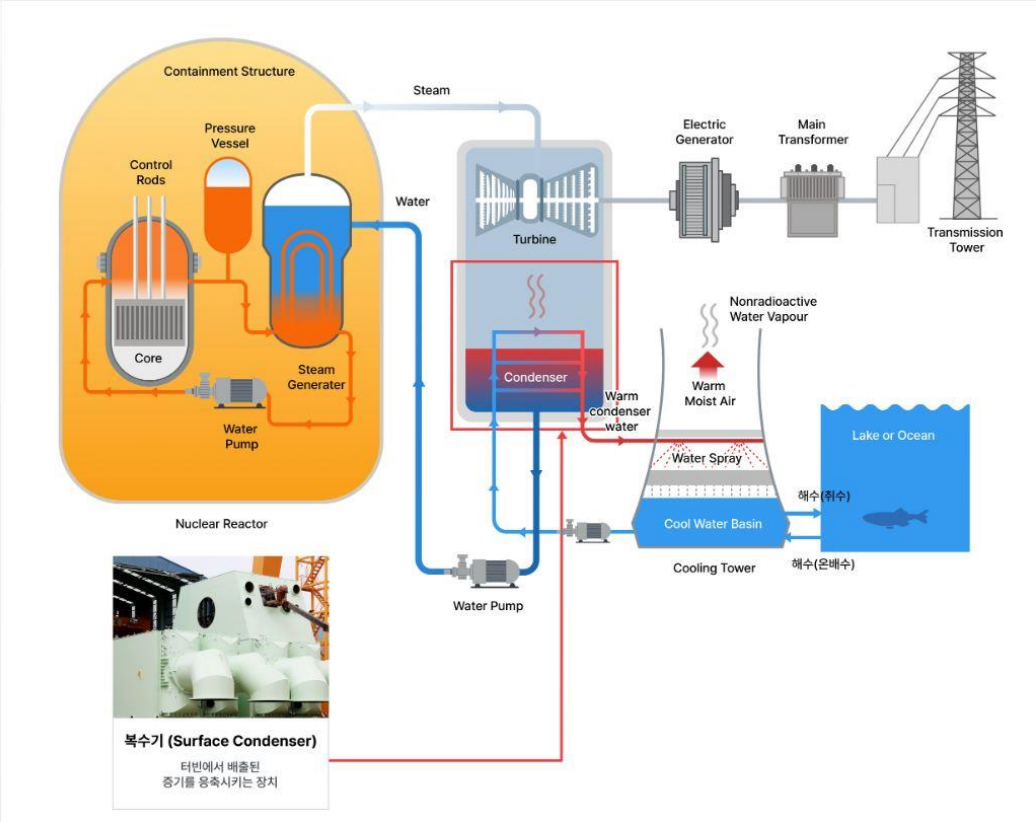

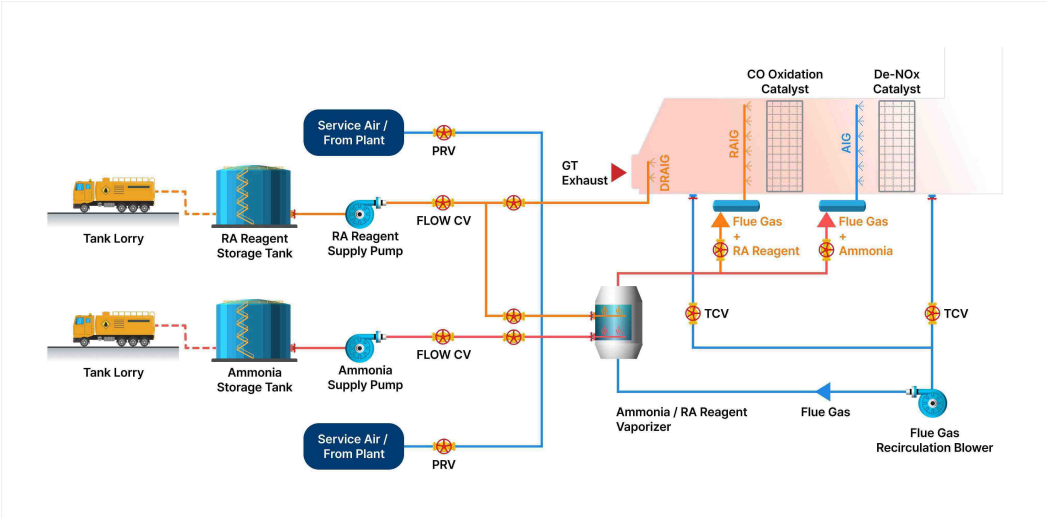

3. 원재료 및 생산설비

가. 주요 원재료 등의 현황

당사 및 연결종속회사는 국내외 업체로부터 원재료를 조달하여 제품을 생산하고 있으며, 주요 원재료는 Steel Tube, Steel Coil, Aluminum Coil, Steel Plate & Sheet 등이 있습니다. 주요 원재료의 매입액 비중은 다음과 같습니다.

(단위 : 백만원, %)

구 분	주요품목	매입액			주요매입처
		제18기	제17기	제16기	
원 재 료	Steel Tube, Steel Coil, Aluminum Coil, Steel Plate & Sheet 등	310,399	168,302	165,113	대우경금속,비전금속, 삼우강업.진송메탈 등

나. 주요 원재료의 가격변동 추이

주요 원재료의 가격변동 추이는 다음과 같으며 제작하는 일부 Fin Tube용 소재 Tube는 Customer의 사급자재도 포함되어 있으며 전 세계적인 철강재 가격 및 환율 변동에 따라 작성된 수치입니다.

(단위 : 원)

구 분		제18기	제17기	제16기
Steel Tube	국내	2,200	2,150	2,200
	수입	3,600	3,550	3,600
Steel Coil	국내	1,050	960	1,060
Aluminum Coil	국내	6,000	5,200	4,220
Steel Plate & Sheet	국내	950	810	850
Structural Steel	국내	1,150	1,150	1,150

다. 생산 및 설비에 관한 사항

1) 생산능력 및 생산능력의 산출근거

생산능력의 산출기준은 국내의 창원 및 함안, 군산공장을 기준으로 휴일을 제외하고 1인당 1일 평균 가동시간은 8시간입니다.

따라서 당기말까지 가동일은 총 238일, 가동시간은 1,904시간입니다.

제품의 생산량은 기계설비의 성능에 비례하기보다는 숙련된 엔지니어에 의해 가변적일 수 있으며, 제품이 주문・설계방식에 의해 생산되고, 그 성격이 각각 상이하여 제품별 생산능력은 상당한 차이를 보이고 있습니다. 이에 따라 생산능력을 계량화 하기는 상당히 어려운 점이 있습니다.

2) 생산실적 및 가동률

앞에서 언급한 바와 같이 생산제품에 대한 계량화의 어려움으로 생산실적은 수량으로 표시하지 않고 진행율에 따라 투입된 당기 제조원가와 같은 금액으로 표시되며,당기말 현재 투입된 공사원가는(연결기준) 421,551백만원으로 전년 동기(연결기준) 대비 192,458백만원이 증가하였습니다.

당사 및 연결종속회사의 제품은 Project별로 주문・설계방식에 의해 생산되고 있으며, 각각의 Project는 생산기간 및 수량이 상이한 관계로 가동율을 일률적으로 계량화 하기에는 어려움이 있어 산정하지 않았습니다.

3) 생산설비의 현황 등
(1) 토지
당사 및 연결종속회사의 토지현황은 다음과 같습니다.

(기준일 : 2025년 12월 31일) (단위 : 천원)

소재지	토 지		
	장부가액	공시지가	비고
경상남도 창원시 성산동 78 外	88,392,449	71,203,217	-
경상남도 함안군 칠북면 영동리 594 外	13,356,572	8,253,435	-
전북 군산시 미룡동 540-3 外	803,718	519,375	-
경기도 이천시 고담동 470-26 外	676,780	1,551,893	투자부동산
경기도 인천시 서구 금곡동 212-2	1,261,566	3,068,400	투자부동산
합 계	104,491,085	84,596,320	-

(2) 생산설비의 현황 등
당사 및 연결종속회사의 당기 유형자산의 변동내역은 다음과 같습니다.

(단위: 천원)						
과목	기초장부가액	취득액	처분액	감가상각비	기타증감액(*)	기말장부가액
토지	102,562,067	-	(9,328)	-	-	102,552,739
건물	36,059,114	-	-	(2,021,776)	(172,694)	33,864,644
구축물	4,542,630	62,832	-	(729,465)	-	3,875,997
기계장치	3,690,819	1,793,431	-	(956,856)	181,226	4,708,620
차량운반구	210,881	8,406	(2)	(119,414)	(3,792)	96,079
기타유형자산	389,016	265,636	(8,213)	(163,046)	(1,632)	481,761
건설중인자산	3,917,073	4,411,621	-	-	(232,258)	8,096,436
합 계	151,371,600	6,541,926	(17,543)	(3,990,557)	(229,150)	153,676,276

(*) 기타증감액에는 건설중인자산의 계정재분류, 해외 종속기업 재무제표 환산에 따른 조정액 등이 포함되어 있습니다.

라. 설비의 신설・매입 계획 등
당사는 공장시설을 유지하기 위한 보수, 수선에 따른 설비의 증가가 이루어지고 있으며 국내 최대 생산능력을 감안하면 향후 수주물량이 증가하여도 대규모의 공장 증설 등 추가적인 국내설비에 대한 투자는 제한적일 것입니다.

4. 매출 및 수주상황

가. 매출실적

당사 및 연결종속회사의 주요부문 매출액 비중은 아래와 같습니다.

(단위 : 백만원)

제 품		제18기		제17기		제16기	
		금액	비율	금액	비율	금액	비율
공랭식 열교환기 (AIR COOLER)	수 출	511,915	84.4%	223,849	76.0%	266,117	82.6%
	내 수	27,102	4.5%	15,702	5.3%	8,271	2.6%
	합 계	539,017	88.9%	239,551	81.4%	274,388	85.2%
배열회수보일러 (HRSG)	수 출	9,349	1.6%	5,493	1.8%	213	0.1%
	내 수	45,570	7.5%	43,426	14.8%	39,900	12.4%
	합 계	54,919	9.1%	48,919	16.6%	40,113	12.5%
복수기 (SURFACE CONDENSOR)	수 출	-	-	-	-	-	-
	내 수	-	-	-	-	1,167	0.4%
	합 계	-	-	-	-	1,167	0.4%
질소산화물 저감장치 (SCR)	수 출	-	-	-	-	-	-
	내 수	12,184	2.0%	5,894	2.0%	6,288	1.9%
	합 계	12,184	2.0%	5,894	2.0%	6,288	1.9%
합 계	수 출	521,264	86.0%	229,342	77.9%	266,330	82.7%
	내 수	84,856	14.0%	65,022	22.1%	55,626	17.3%
	합 계	606,120	100.0%	294,364	100.0%	321,956	100.0%

나. 판매방법 및 조건

당사 및 연결종속회사의 판매방법은 대부분 수주에 의한 판매방식입니다.
판매경로는 수주계약 → 자재구매 → 제품제작 → 제품선적(인도) 등의 과정을 거쳐납품을 하게 되며 매출은 기간별로 인식하게 됩니다.
판매조건은 각 Project별 제품사양에 따라 품질과 납기 및 결제조건이 정해집니다.

다. 판매전략

현재 해외시장 다각화를 위한 공랭식 열교환기(AIR COOLER)는 CHEVRON, EXXON MOBIL, SHELL 등 글로벌 오일 메이저를 포함하여 TECHNIP, SAIPEM, TR, BECHTEL, KBR, JGC, CHIYODA 등 주요 EPC사들과 영업활동을 강화하고 있고 배열회수보일러(HRSG)는 국내 주요 발전 자회사인 서부발전, 남부발전,동서발전, 그리고 SK E&S 등 민자발전회사와 SK건설, 삼성E&A 등 국내주요 건설사, NOOTER ERIKSEN, 지멘스 HTT 등 해외 고객사와 협력 관계를 유지하며 영업활동을 하고 있습니다.
또한, 복수기(SURFACE CONDENSER), 질소산화물 저감장치(SCR) 등은 한국전력, 한국전력 자회사, 지역난방공사, 해외 발전 관계사 및 국내 건설사 등으로 수주 활동을 하고 있습니다.

라. 수주상황

1) 수주잔액

당사 및 연결종속회사의 당기말 현재 진행중인 주요 공사계약의 수주잔액은 다음과 같습니다.

(단위: 천원)					
구 분	기초계약잔액	신규수주	기타증감(*)	공사수익	이월계약잔액
해 외	735,186,091	283,422,159	(18,614,963)	(533,579,543)	466,413,744
국 내	84,761,393	107,436,133	(1,127,830)	(63,382,931)	127,686,765
합 계	819,947,484	390,858,292	(19,742,793)	(596,962,474)	594,100,509

(*) 기타증감은 외화도급계약의 계약금액 변경 및 환율변동으로 인한 증감액 등으로 구성되어 있습니다.

2) 주요수주상황

당기 현재 연결실체의 계약수익금액이 전기 매출액의 5% 이상인 계약별 정보는 다음과 같습니다.

(단위 : 천원)

품목	프로젝트	수주 일자	납기	수주총액		기납품액		수주잔고	
				수량	금액	수량	금액	수량	금액
AFC	M	2019.12.27	2024.01.06	-	107,628,994	-	107,628,994	-	-
	SB	2021.06.10	2024.02.15	-	22,057,144	-	22,057,144	-	-
	SM	2021.06.24	2024.02.22	-	53,799,796	-	53,703,635	-	96,161
	SJ	2022.04.27	2024.03.27	-	36,008,460	-	36,008,460	-	-
	LJ	2022.10.12	2024.10.30	-	24,864,487	-	24,864,487	-	-
	HJ	2024.06.17	2025.11.30	-	14,902,912	-	14,872,742	-	30,170
	RYD	2024.06.17	2025.08.31	-	18,537,758	-	18,032,473	-	505,285
	LJ31	2024.04.09	2025.10.07	-	27,974,700	-	27,974,700	-	-
	RNL	2024.06.19	2026.05.04	-	107,843,576	-	87,319,759	-	20,523,817
	SFP1	2024.08.16	2026.03.14	-	82,489,500	-	66,920,953	-	15,568,547
	SFP4	2024.08.16	2026.06.20	-	23,530,022	-	12,682,208	-	10,847,814
	TGCP	2024.12.30	2026.07.24	-	24,083,434	-	4,852,344	-	19,231,089
	SMS	2025.03.06	2026.06.04	-	36,926,604	-	14,093,987	-	22,832,617
	SFD	2025.02.14	2026.05.21	-	17,215,200	-	7,869,704	-	9,345,496
	SHGO	2024.09.18	2025.09.10	-	28,392,886	-	24,157,959	-	4,234,927
	SSP	2023.08.31	2025.07.20	-	16,147,402	-	15,753,876	-	393,526
	RG	2019.12.16	2026.02.22	-	96,193,786	-	94,726,969	-	1,466,817
	PHC	2024.03.25	2025.06.20	-	31,180,377	-	28,957,066	-	2,223,311
	NFE	2021.12.17	2025.05.02	-	41,096,395	-	41,096,395	-	-
	ULG	2021.12.22	2024.08.18	-	79,321,554	-	148,236	-	79,173,318
	DPZ	2023.12.07	2028.09.15	-	17,667,255	-	9,845,187	-	7,822,068
	BCL	2024.03.18	2026.05.24	-	22,389,534	-	11,385,896	-	11,003,638
	THG	2024.03.29	2025.06.06	-	114,899,618	-	114,899,618	-	-
	TNFE	2024.06.28	2026.04.30	-	32,841,518	-	31,146,802	-	1,694,716
	TRU	2024.10.14	2026.05.10	-	38,722,936	-	30,851,797	-	7,871,139
	SWQ	2024.10.23	2026.03.26	-	33,490,853	-	23,696,225	-	9,794,628
	BWL	2024.12.27	2027.05.10	-	106,172,043	-	13,340,972	-	92,831,071
	UTM	2025.06.09	2026.07.30	-	20,968,194	-	377,227	-	20,590,967
	RG4	2025.09.11	2026.12.03	-	34,822,643	-	266	-	34,822,377
	RG5	2025.10.20	2027.03.17	-	34,530,869	-	-	-	34,530,869
HRSG	LTC	2021.05.06	2024.12.31	-	17,316,700	-	16,796,682	-	520,018
	LTD	2021.05.06	2024.12.31	-	17,316,700	-	17,175,843	-	140,857
	KWPG	2023.02.07	2025.06.30	-	65,918,364	-	65,884,961	-	33,403
	HEF	2023.09.27	2025.01.04	-	27,760,000	-	25,203,462	-	2,556,538
	NCCO	2024.12.27	2026.11.15	-	39,900,000	-	4,252,220	-	35,647,780
	DH	2025.03.07	2026.11.15	-	51,600,000	-	7,378,902	-	44,221,098
	HDL	2025.03.06	2028.03.31	-	32,900,000	-	14,826,835	-	18,073,165
합 계				-	1,599,412,214	-	1,090,784,986	-	508,627,227

5. 위험관리 및 파생거래

당사 및 연결종속회사는 금융상품과 관련하여 신용위험, 유동성위험 및 시장위험에 노출되어 있습니다.

가. 위험관리 정책

당사 및 연결종속회사의 위험관리는 회사의 재무적 성과에 영향을 미치는 잠재적 위험을 식별하여 연결실체가 허용가능한 수준으로 감소, 제거 및 회피하는 것을 그 목적으로 하고 있습니다. 연결실체는 전사적인 수준의 위험관리 정책 및 절차를 마련하여 운영하고 있으며, 연결실체의 재무부문에서 위험관리에 대한 총괄책임을 담당하고 있습니다. 연결실체의 재무부문은 이사회에서 승인된 위험관리 정책 및 절차에 따라 연결실체의 영업과 관련한 금융위험을 감시하고 관리하는 역할을 하고 있으며, 금융위험의 성격과 노출정도를 분석한 주기적인 내부위험보고서를 위험관리위원회에 제출하고 있습니다. 연결실체의 위험관리위원회는 전반적인 금융위험 관리전략을 수립하고위험회피 수단 및 절차를 결정하며 위험관리의 효과성에 대한 사후평가를 수행하고 있습니다. 또한, 연결실체의 내부감사인은 위험관리 정책 및 절차의 준수 여부와 위험노출 한도를 지속적으로 검토하고 있습니다.

나. 신용위험관리

당사 및 연결종속회사는 금융상품의 당사자 중 일방이 의무를 이행하지 않아 상대방에게 재무손실을 입힐 신용위험에 노출되어 있습니다. 연결실체의 경영진은 신용위험을 관리하기 위하여 신용도가 일정 수준 이상인 거래처와 거래하고 있으며, 금융자산의 신용보강을 위한 정책과 절차를 마련하여 운영하고 있습니다.
연결실체는 신규 거래처와 계약 시 공개된 재무정보와 신용평가기관에 의하여 제공된정보 등을 이용하여 거래처의 신용도를 평가하고 이를 근거로 신용거래한도를 결정하고 있으며, 담보 또는 지급보증을 제공받고 있습니다. 또한, 연결실체는 주기적으로 거래처의 신용도를 재평가하여 신용거래한도를 재검토하고 담보수준을 재조정하고 있으며, 회수가 지연되는 금융자산에 대하여는 분기 단위로 회수지연 현황 및 회수대책을 보고하고 있으며 지연사유에 따라 적절한 조치를 취하고 있습니다.

당기말과 전기말 현재 당사 및 연결종속회사의 신용위험에 대한 최대 노출정도는 다음과 같습니다.

(단위: 천원)		
구 분	당기말	전기말
현금성자산	89,707,337	52,692,412
단기금융상품	25,783,900	-
매출채권및기타채권(*)	111,226,962	182,649,491
계약자산	172,939,087	75,807,399
장기금융상품	2,000	2,000
장기금융자산	1,899,752	2,214,101
장기매출채권및기타채권(*)	12,276,822	12,950,931
합 계	413,835,860	326,316,334

(*) 장・단기매출채권및기타채권은 대손충당금/현재할인차금 차감 전 금액입니다.

※ 회사는 신용등급이 우수한 금융기관인 한국산업은행 등에 예금을 예치하고 있어 금융기관으로부터의 신용위험은 제한적입니다.

다. 유동성위험관리

당사는 현금 등 금융자산을 인도하여 결제하는 금융부채에 관련된 의무를 충족하는데 어려움을 겪게 될 유동성위험에 노출되어 있습니다. 연결실체의 경영진은 유동성위험을 관리하기 위하여 단기 및 중장기 자금관리계획을 수립하고 현금유출예산과 실제현금유출액을 지속적으로 분석・검토하여 금융부채와 금융자산의 만기구조를 대응시키고 있습니다. 연결실체의 경영진은 영업활동현금흐름과 금융자산의 현금유입으로 금융부채를 상환가능하다고 판단하고 있습니다.

당기말과 전기말 현재 금융부채의 잔존계약만기에 따른 만기분석은 다음과 같습니다.

(단위: 천원)

구분	장부금액	계약상 현금흐름	잔존계약만기			
			3개월 미만	3개월~1년	1~5년	5년 이상
당기말:						
비파생금융부채						
매입채무	71,816,255	71,816,255	71,816,255	-	-	-
미지급금	42,112,098	42,112,098	42,112,098	-	-	-
미지급비용	3,807,336	3,807,336	3,807,336	-	-	-
유동성리스부채	885,603	918,740	359,882	558,858	-	-
예수보증금	441,570	441,570	-	441,570	-	-
장기임대보증금	173,360	180,000	-	-	180,000	-
비유동성리스부채	2,371,739	10,108,922	-	-	2,022,323	8,086,599
합계	121,607,961	129,384,921	118,095,571	1,000,428	2,202,323	8,086,599
전기말:						
비파생금융부채						
매입채무	50,457,084	50,457,084	50,457,084	-	-	-
미지급금	17,054,003	17,054,003	17,054,003	-	-	-
미지급비용	4,208,767	4,208,767	4,208,767	-	-	-
유동성리스부채	1,041,321	1,077,449	366,512	710,937	-	-
예수보증금	441,570	441,570	-	441,570	-	-
장기임대보증금	166,364	180,000	-	-	180,000	-
비유동성리스부채	2,959,953	11,018,755	-	-	2,633,534	8,385,221
합계	76,329,062	84,437,628	72,086,366	1,152,507	2,813,534	8,385,221

상기 금융부채의 잔존만기별 현금흐름은 할인되지 아니한 명목금액으로서 지급을 요구받을 수 있는 기간 중 가장 이른 일자를 기준으로 작성되었으며, 이자의 현금흐름을 포함하고 있습니다.

라. 시장위험관리

1) 환위험관리

당사 및 연결종속회사는 영업활동 수행결과 보고통화와 다른 외화 수입, 지출이 발생하고 있습니다. 이로 인해 환율변동위험에 노출되는 환포지션의 주요 통화로는 USD, EUR, JPY,AED, CAD가 있습니다. 연결실체의 경영진은 내부적으로 원화 환율 변동에 대한 환위험을 정기적으로 측정하고 있으며, 필요한 경우 환위험관리를 목적으로 파생상품계약을 체결하고 있습니다.

당기말과 전기말 현재 기능통화 이외의 외화로 표시된 금융자산 및 금융부채의 장부금액은 다음과 같습니다.

(단위: 천원)								
구 분	당기말				전기말			
	USD	EUR	JPY	AED	USD	EUR	JPY	AED
자산 :								
현금및현금성자산	85,533,787	433,599	1,688	247	47,229,112	2,802,368	1,086	253
매출채권및기타채권	114,744,099	5,437,900	-	337	215,262,103	6,356,598	-	345
자산합계	200,277,886	5,871,499	1,688	584	262,491,215	9,158,966	1,086	598
부채 :								
매입채무및기타채무	36,923,357	783,234	-	19,534	60,950,784	1,400,046	-	20,011
외화순자산 합계	163,354,529	5,088,265	1,688	(18,950)	201,540,431	7,758,920	1,086	(19,413)

당기와 전기에 적용된 환율은 다음과 같습니다.

(단위 : 원)				
구 분	평균 환율		기말 환율	
	당기	전기	당기	전기말
USD	1,422.22	1,363.98	1,434.90	1470.00
EUR	1,607.46	1,475.05	1,685.72	1528.73
JPY	9.5079	9.0036	9.1763	9.3648
AED	387.23	371.36	390.67	400.22

법인세차감전 손익에 영향을 미치는 환율효과는 보고통화인 원화에 대한 다른 통화들의 변동효과 합계로 계산된 것입니다. 환위험에 노출되어 있는 자산에 대한 환율변동위험은 해당 통화의 10% 절상 및 절하인 경우를 가정하여 산정하였습니다.

(단위: 천원)				
구 분	당기		전기	
	10% 상승시	10% 하락시	10% 상승시	10% 하락시
USD	16,335,453	(16,335,453)	20,154,043	(20,154,043)
EUR	508,827	(508,827)	775,892	(775,892)
JPY	169	(169)	109	(109)
AED	(1,895)	1,895	(1,941)	1,941
합 계	16,842,554	(16,842,554)	20,928,103	(20,928,103)

(통화선도 계약내역)
당기말 현재 통화선도 계약의 내역은 없습니다.

2) 이자율위험관리
당사 및 연결종속회사의 경영진은 시장이자율의 변동으로 인하여 금융자산 및 금융부채의 공정가치 또는 미래현금흐름이 변동할 위험을 정기적으로 측정하고 있습니 다. 당기말과 전기말 현재 보통예금을 제외하고는 이자율위험에 노출된 변동금리부 금융자산 및 금융부채는 존재하지 않습니다.

마. 자본관리
당사 및 연결종속회사의자본관리는 건전한 자본구조의 유지를 통한 주주이익 극대화를 목적으로하고 있으며, 자본관리의 일환으로 안정적인 배당과 자사주 이익소각을 시행하고 있습니다. 연결실체의 자본구조는 차입금에서 현금및현금성자산 등을 차감한 순부채와자본으로 구성됩니다.
당기말과 전기말 현재 자본관리지표는 다음과 같습니다.

(단위: 천원)		
구 분	당기말	전기말
부채총계	225,095,290	210,326,405
자본총계	364,744,033	306,281,786
부채비율	61.71%	68.67%

6. 주요계약 및 연구개발활동

가. 경영상의 주요계약 등

계약일자	계약당사자	주요내용
2013.06.11	SIEMENS (독일)	1. 품목 : 기존 수관 보일러의 증기 드럼을 없애 제작 비용을 줄이기 위해 고안된 보일러 - 벤슨보일러 2. 주요내용 - 설계기술 도입 - 기술교육 실시 - 계약기간은 2013년 6월부터 2033년 12월까지 20년간
2022.07.25	INNOSPIN (스위스)	1. 품목 : 발전 플랜트의 중요 구성품목인 Air-Cooled Condenser 2. 주요내용 - 설계기술 도입 - 기술교육 실시 - 계약기간은 2022년 7월부터 2030년 7월까지 8년간

나. 연구개발활동

1) 연구개발활동의 개요

당사 및 연결종속회사는 단순 설비 중심의 사업전개에서 벗어나 기술경쟁력을 갖춘 플랜트 시스템 중심의 사업으로 연구개발을 추진하고 있습니다. 또한 발전설비 및 신성장 동력사업 개발연구를 위하여 핵심 기술인력 및 물적투자를 확대하고 있습니다.

2) 연구개발 담당조직

당사는 연구개발 업무를 전담하는 기술개발연구소를 운영하고 있습니다.

3) 연구개발비용
최근 연구개발 비용은 다음과 같습니다.

(단위 : 천원)

과 목		제18기	제17기	제16기
원 재 료 비		-	-	-
인 건 비		507,716	488,810	376,363
위 탁 용 역 비		-	-	-
연구개발비용 계		507,716	488,810	376,363
회계처리	판매비와 관리비	-	-	-
	제조경비	507,716	488,810	376,363
	개발비(무형자산)	-	-	-
연구개발비 / 매출액 비율 [연구개발비용계÷당기매출액×100]		0.08%	0.16%	0.12%

- 한국채택국제회계기준(K-IFRS)에 따른 연결기준입니다.

7. 기타 참고사항

가. 사업부문별 현황

당사 및 연결종속회사의 각 사업부문별 영업의 현황 등은 아래와 같이 통합하여 기재하였습니다.

1) 산업의 특성

석유화학, 석유정제, GAS플랜트 및 발전시설은 다른 산업의 근간이 되므로 국가의 경쟁력을 가늠할 수 있는 중요한 역할을 합니다.
회사가 생산하는 공랭식열교환기, 배열회수보일러, 복수기 및 질소산화물 저감 설비는 위 시설들에 필수적인 주기기 및 보조기기들로서 관련 산업의 기초가 되는 자본재이고 산업화 과정에서 반드시 갖추어야 할 핵심기술의 집약체입니다.

① AIR COOLER(공랭식 열교환기)

지속적인 유가 변동과 국내 외 변수들로인한 환율변동, 이스라엘-팔레스타 인 분쟁 및 우크라이나-러시아 전쟁 등 전반적으로 불안정한 시장상황이 지속되면서 원자재 및 운송 비용이 높은 수준으로 유지되고 있습니다. 이로 인해 공사 진행에 다소 어려운 점이 발생하고 있으며 저유가가 장기화 되고 있습니다. 중동 시장은 사우디 ARAMCO 신규 투자 공사가 일부 지연 중이나, UAE ADNOC 및 Qatar Energy를 통하여 2026년에도 중동 시장의 사업들이 순차적으로 진행중입니다.
미국 시장은 기존에 계획된 LNG 공사들이 최종투자결정(FID)를 기다리고 있으며 2026년 하반기부터 여러 LNG 공사들이 진행될 예정입니다.

② HRSG(배열회수보일러)

선진국과 신흥공업국의 경우 경제성장에 의한 전력수요 증가에 따라 국가적 차원에서 사업이 이루어지고 있으며 장기 계획에 따른 발전소 건설을 지속적으로 추진하고 있습니다. 저개발 국가에서도 선진국 또는 주요 엔지니어링 건설사가 발전소를 건설하고 일정기간 위탁경영을 통해 투자금액을 회수한 후 발전소를 해당국가에 넘기는 방식으로 대규모 자금투입 없이도 발전소 건설이 원활히 이루어지고 있습니다.
특히 당사의 배열회수보일러 및 복수기가 사용되는 복합화력발전소 및 열병합 발전소는 건설기간이 짧으면서도 친환경적이라는 특성으로 인해 인기를 얻고 있으며 안정적인 가동이 필수적인 높은 설계 능력을 요구하는 발전방식입니다.
최근 전세계적으로 탄소중립달성을 위해 대용량 석탄 화력발전소를 폐쇄하고 신재생에너지의 비중을 높여가는 계획을 수립중이지만 기술적 한계로 인해 현재는 LNG, 수소를 중심으로 한 복합화력 발전소의 수요가 증가할 것으로 예상됩니다.

③ 복수기・질소산화물저감장치(SCR)

발전설비 신・증설은 환경설비 수요증가로 이어지고 있습니다. 전 세계적으로 환경문제의 인식이 고양되어 환경 관련 규제가 강화됨에 따라 국내 또한 현재 계획되어 있는 신규 복합 및 열병합 발전소들의 경우 환경 설비가 필수로 반영되어야 하므로 수요는 지속적일 것으로 예상합니다.

2) 산업의 성장성

① AIR COOLER(공랭식 열교환기)

해당 분야에서 가장 유망한 시장은 중동 및 미주지역이며, 글로벌 경제 침체 및 지역간 분쟁

속에서도 다년간 준비한 고정설비투자를 점진적으로 진행하고 있습니다.
러시아 시장은 우크라이나와의 갈등으로 서방국 경제 제재가 돌입하면서, 신규 공사 및 진행중인 공사 또한 추진이 불투명한 상황입니다. 러시아의 경제제재로 아시아 및유럽지역 내 에너지 수급문제가 대두되면서 북미지역의 LNG 공사가 진행되고 있습니다.
중동 및 동남아시아의 현재 트랜드는 자국 내 경기 장기침체를 탈피하고자, 내수기업및 시장활성화 정책을 보수적인 입장에서 적극 홍보하며, 2016년부터 자국 내 기업 발주우선정책을 적극적으로 시행하고 있습니다. 이에 맞서 당사는 중동시장의 경우 사우디 아라비아 담맘에 현지법인(SNT Gulf for Industry Co., Ltd.)을 설립하여 플랜트 기자재 부분 현지화 전략을 성공적으로 안착시켰고, 사우디 아람코와 전략적 장기 조달 계약(Corporate Procurement Agreement)을 체결함으로써 안정적인 사업을 운영중에 있으며, 아랍에미리트 아부다비 지역에 현지 법인을 설립완료하여 현지시장을 확장 중 입니다. 또한, 미국내 신규 법인 설립 및 공장 인수를 통해 미국시장 현지화를 진행 중에 있습니다.

② HRSG(배열회수보일러)
발전설비는 지금까지 미국이 가장 큰 시장이었으나 국내 및 중동, 남미, 동남아시아와 아프리카가 새로운 시장으로 떠오르고 있습니다. 유럽은 환경보호측면에서 원자력과 석탄화력 대신 천연가스발전소로 대체하고 있어 잠재적인 시장으로 유망합니다미국은 AI 및 Data Center 시장의 지속적인 성장으로 가스터빈을 활용한 복합화력 발전소가 급속도로 증가하고 있습니다. 대만과 베트남 등 동남아시아 지역도 석탄화력발전소를 대체하는 천연가스발전소의 선호도가 증가하고 있습니다.
국내 또한 노후화된 석탄화력발전소를 폐쇄 및 성능 개선하는 정부의 친환경 정책에 따라 지금까지 석탄화력으로 가동 중이던 발전소의 천연가스발전소로의 전환이 확정되었으며, 2022년부터 석탄화력 발전소를 대체하는 복합화력 발전소 건설 프로젝트가 시작되고 있습니다. 이는 2036년까지 신규 복합화력 발전소의 지속적인 건설 수주가 있을 것이며 또한 사우디아라비아를 포함한 중동 및 동남아에서도 많은 신규 발전소 건설이 진행 또는 계획되어 있어 HRSG의 발주가 증가될 것으로 예상됩니다. 당사는 2022년 8월 HAMON DELTAK INC.로부터 HRSG(배열회수보일러), WHB(폐열보일러) 및 OTB(관류형배열회수보일러) 원천기술을 획득하게 되어 신규발전소의 HRSG 입찰에서 경쟁력 및 기술역량을 확보 할 수 있게 되었습니다.

③ 복수기・질소산화물저감장치(SCR)
대기환경 오염 물질의 배출 총량 규제 강화 및 배출 물질 규제 확대 등 정책 변경에 따라 기존 설비 및 신규 설비의 환경설비 성능 강화가 꾸준히 요구되고 있어 기존 설비의 성능 개선 프로젝트 및 신규 프로젝트에서 환경 설비가 차지하는 비중이 점점 증대 되고 있으며, LNG뿐 아니라 수소 연료를 사용하는 가스터빈 등의 연소 기술에서도 질소산화물저감장치는 필요하여 꾸준한 수요가 있을 것으로 예상 됩니다.
제2차 대기환경개선 종합 계획에 따라 대기오염물질 배출 강화 기준에 맞게 국내 산업 설비의 성능 개선이 이루어질 예정이며 이는 지속적인 설비 개선 물량이 증가될 것으로 보입니다. 특히 시멘트 산업, 소각 시설과 같은 대규모 오염 물질 배출 시설이해당 됩니다.
복수기의 경우 증기터빈을 이용하여 발전이 이루어지는 신규 복합화력 발전소 및 SMR 발전소에서 반드시 필요한 설비로 HRSG와 같이 꾸준한 수요가 있을 것으로 예상 됩니다.

3) 경기변동의 특성

① AIR COOLER(공랭식 열교환기)
석유화학 플랜트는 세계 경기의 호황과 불황에 따라 설비 투자가 이루어지는 대표적 인 플랜

트로 2000년 이전까지는 대략 10년을 주기로 업황이 전환되었으나 지속적인 석유화학제품의 수요증가와 석유화학부문을 국가기간산업으로 육성 하려는 중동 국가들의 대대적인 설비투자로 인해 그 전환주기가 점점 짧아지고 있습니다. 하지만 지역적 분쟁과 전쟁의 여파 속에서, 최근에는 설비투자계획이 유가 및 시장상황에 따라유기적으로 변동되고 있습니다.

② HRSG(배열회수보일러)
전력을 생산하는 발전소는 핵심적인 국가기간시설의 하나로 선진국의 경우 시장개방으로 인해 민간사업자들이 발전소를 건설, 전력을 생산하여 소비자에게 공급하는 형태가 상당한 비중을 차지하지만 신흥공업국이나 산업화 초기의 국가들은 발전부분을국가전략산업으로 보호하려는 성향이 강하게 나타나고 있습니다. 또한 오랜기간 계획 및 막대한 자금이 투입되어야 하는 특성상 발전소를 정부가 소유하거나 정부투자회사가 운영을 하고 있으며 발전소에 대한 설비투자도 정부의 경제계획에 의해서 영향을 받으며 이루어지고 있습니다.
중동시장에서 가장 활발하게 복합화력 발전사업이 진행되고 있는 사우디의 경우 사우디 전력청(Saudi Electricity Company)에서 향후 매년 7.2GW 발주 진행이 예정 중에 있는 상황으로, 당사는 사우디 전력청으로 유일하게 현지 HRSG 공급사(OEM)으로의 승인을 받은 사우디 현지 법인공장을 활용하여 적극적인 참여할 예정입니다.
추가로 2025년 5월에는 사우디 에너지부 산하의 사우디 현지화 조달청과 HRSG 현지국산화 협정을 체결하여 현지 공급사로써 가산점을 부여받는 등 사우디 시장에서 유리한 위치를 점하고 있습니다.
국내의 경우 당사는 2024년 12월 남양주 왕숙열병합 수주를 시작으로 현대제철 자가발전소 및 함안복합 프로젝트를 연달아 수주하며 국내 배열회수보일러 시장에서 두각을 나타내고 있습니다. 향후 분당 열병합 현대화 사업, 아산탕정, 용인 SK 자가발전 및 송산 집단에너지 등 향후 다량의 추가 복합화력발전소가 건설계획 되어 있으며, 적극적으로 수주 극대화에 힘쓸 예정입니다.

4) 국내외 시장여건
최근 글로벌 경제 침체 및 국제 정세에 따라 일부 공사가 지연 또는 취소되었습니다만 대규모 Project들은 최소 3~5년 동안 국가사업으로 준비되어 시장상황과 관계없이 투자가 순차적으로 진행되고 있습니다. 최근의 유가 및 산유국들간 정책 상황에 비추어 볼 때 기존 중동 및 미주지역에서 대규모 플랜트개발을 지속적으로 진행하고 있어 앞으로 약 5년간 대규모의 플랜트 시장이 지속적으로 성장할 것으로 전망됩니다.

① AIR COOLER(공랭식 열교환기)
중동지역, 특히 사우디에서 SNT Gulf for Industry Co., Ltd가 성공적으로 사업성을 인정받고 생산능력·납기 및 품질 면에서 타 경쟁사와 비교할 수 없을 정도로 시장에서 확고한 지위를 굳힌 바에 힘입어, 최근 대형화되고 있는 사우디 ARAMCO 공사의AIR COOLER를 성공적으로 수주하고 있습니다. 이에 꾸준한 현지 투자를 진행하고생산 능력을 2배 이상 늘리면서 Marjan Project와 Jafurah Phase I Project의 전체 물량을 수주하는 성과를 이루었으며 2024년에는 Jafurah Phase II Project, Fadhili Project에 공급되는 AIR COOLER 주요 물량들을 수주하였습니다.
이와 더불어 미주지역의 대형 LNG 플랜트공사 또한 2026년을 기점으로 최종투자결정(FID)를 기다리고 있으며, 신규수주 및 미국 관세부과의 영향이 최소화 되도록 고객사와 적극적인 협의를 추진중에 있습니다.

② HRSG(배열회수보일러)
당사는 H-Class 가스터빈에 대응하는 영남복합화력 발전소 공급계약 이후, 여주복합, 하이

닉스 이천/청주 그리고 구미복합 공급계약에 이르기까지 대형가스터빈에 대응하는 프로젝트를 연속적으로 수행 중에 있으며 대형화하고 있는 복합화력 발전 시장에 맞는 실적과 설계 능력을 확보해 나가고 있습니다. 또한 대구/청주 열병합 프로젝트, HEF-L,GS Caltex과 같은 중형 가스터빈 프로젝트의 수주를 통하여 지역난방 프로젝트, 석유화학 공장의 발전 및 유틸리티 공급 프로젝트를 수행함으로써 다양한 산업 분야로시장을 확대해 나가고 있습니다.

현재 사우디는 늘어나는 전력수요충족을 위하여 복합화력발전소건설을 지속적으로추진하고 있고 이는 HRSG 계속적인 발주로 이어질 전망이며 SNT Gulf for IndustryCo.,Ltd의 현지 제작 능력을 바탕으로 향후 경제성 있는 대형 수주를 적극적으로 추진 중에 있습니다. 미주 시장의 경우 2026년 1월 미국 POWERGEN 전시회 참가 및 신규 법인인 SNT Global LLC를 통해 미국 내 발전소의 MRO (Maintenance, Repair, Overhaul) 서비스를 시작으로 향후 HRSG 제작까지 사업을 확장하여 진행 예정에 있습니다.

③ 복수기・질소산화물저감장치(SCR)
국내 석탄화력 발전소의 질소산화물 저감장치 성능 개선 공사를 수주(태안화력 7,8호기 및 태안화력 5,6호기)하여 수행하고 있으며, 당사가 수행 중인 복합화력 발전 프로젝트에 적용되는 모든 환경설비들도 함께 수행 하고 있습니다.
또한 S-Oil 샤힌 프로젝트의 수주를 통하여 석유화학 설비에 대해서도 질소산화물 저감장치 공급을 수행하며 시장을 확장해 나가고 있습니다.
전 세계적으로 대기 오염 물질 배출에 대한 규제가 강화 되고 있으며, 주목할 만한 점은 선진국뿐 아니라 개발 도상국 및 중동에서도 질소산화물 저감 장치의 성능 개선 및 도입을 하고 있어 시장은 꾸준히 확대되고 있으며, 당사가 보유한 다양한 수행 실적을 바탕으로 적극적으로 해외 시장 진출을 추진 하고 있습니다.
복수기의 경우 해외 원전 프로젝트의 복수기 교체 사업 및 SMR 발전소용 복수기 입찰에 활발히 참여하고 있습니다.

5) 회사의 경쟁우위요소
글로벌 금융위기 이후 주요 경쟁업체들이 저가수주를 통해 몸집 불리기에 나서는 상황에서 당사는 재무건전성을 바탕으로 한 선별수주로 공랭식열교환기 및 발전환경설비 분야에서 절대적인 우위를 확고히 다졌습니다. 당사는 공랭식열교환기, 배열회수보일러(Horizontal Type / Vertical Type), 복수기 및 질소산화물 저감 설비 모든 제품에 대한 설계 및 제작능력을 보유하고, 이를 바탕으로 한 경쟁력으로 고객의 다양한 요구사항에 즉시 대응하고 있습니다. 더불어, 중동지역 현지화 전략에 따라 설립한 SNT Gulf for Industry Co., Ltd.의 성공적인 운용으로 상당한 시너지 효과가 예상됩니다.

나. 회사의 조직도

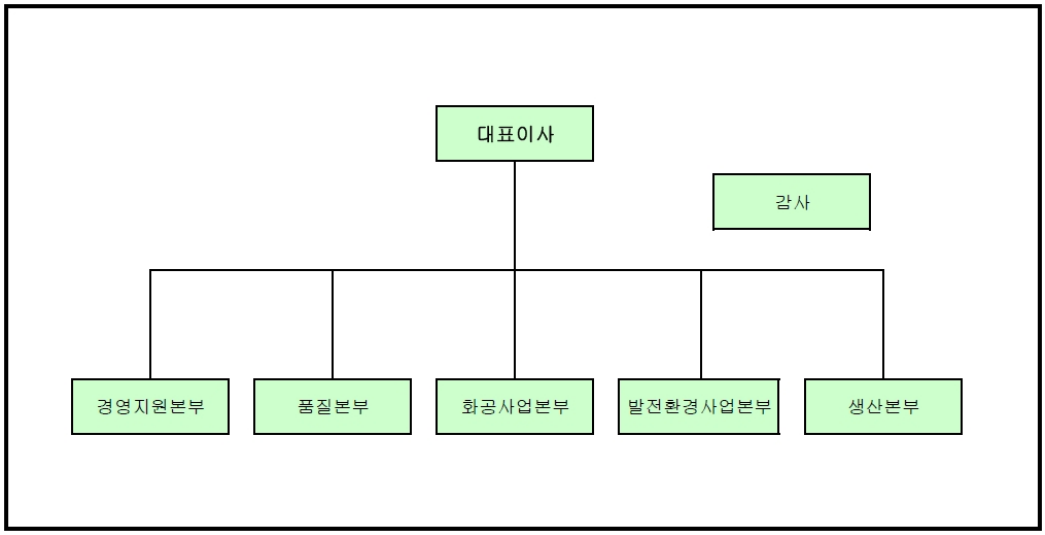

III. 재무에 관한 사항

※ 당기 제18기 재무제표는 주주총회 승인전 재무제표이며, 향후 정기주주총회에서 재무제표 승인 관련 안건이 부결되거나 수정이 발생한 경우 정정보고서를 통해 그 내용 및 사유 등을 반영할 예정입니다.

1. 요약재무정보

가. 요약 연결재무정보

(단위 : 원)

구 분	제18기 (2025년 12월말)	제17기 (2024년 12월말)	제16기 (2023년 12월말)
[유동자산]	415,091,175,012	343,266,726,899	250,689,496,206
· 현금및현금성자산	89,771,225,887	52,824,998,857	70,430,089,123
· 단기금융상품	25,783,900,000	0	0
· 매출채권및기타채권	102,641,653,801	179,806,947,096	37,432,167,636
· 계약자산	172,511,222,467	75,610,990,377	134,602,952,407
· 재고자산	8,948,792,882	25,385,032,734	3,701,259,577
· 기타유동자산	15,434,379,975	9,638,757,835	4,523,027,463
[비유동자산]	174,748,147,826	173,341,464,679	172,473,964,276
· 장기금융상품	2,000,000	2,000,000	2,000,000
· 장기금융자산	7,754,636,240	2,214,101,180	2,096,697,140
· 장기매출채권및기타채권	2,306,306,374	6,911,172,616	6,647,831,595
· 유형자산	153,676,274,976	151,371,599,566	149,262,658,047
· 사용권자산	7,328,620,163	8,267,079,129	8,820,085,344
· 무형자산	1,647,305,034	2,400,717,970	3,303,786,766
· 투자부동산	1,938,347,000	1,938,347,000	1,939,723,499
· 기타비유동자산	94,658,039	236,447,218	401,181,885
자산총계	589,839,322,838	516,608,191,578	423,163,460,482
[유동부채]	197,984,427,026	185,205,581,887	126,574,846,363
[비유동부채]	27,110,862,509	25,120,823,406	20,574,341,052
부채총계	225,095,289,535	210,326,405,293	147,149,187,415
[소유주지분]	364,744,033,303	306,281,786,285	276,014,273,067
· 자본금	10,340,391,500	10,340,391,500	3,753,355,500
· 자본잉여금	38,824,305,280	38,824,305,280	45,411,341,280
· 기타자본항목	(15,458,949,412)	(15,458,949,412)	(15,458,949,412)
· 기타포괄손익누계액	375,186,106	2,041,447,317	297,666,021
· 이익잉여금	330,663,099,829	270,534,591,600	242,010,859,678

[비지배지분]	0	0	0
자본총계	364,744,033,303	306,281,786,285	276,014,273,067
구 분	2025년01월01일 ~ 2025년12월31일	2024년01월01일 ~ 2024년12월31일	2023년01월01일 ~ 2023년12월31일
매출액	606,119,987,434	294,264,258,276	321,955,650,203
영업이익(손실)	111,313,927,765	22,239,479,490	20,777,120,986
법인세비용차감전순이익	114,086,504,988	42,261,345,289	24,336,862,377
당기순이익	84,373,067,879	34,636,527,846	22,727,501,737
소유주지분	84,373,067,879	34,636,527,846	22,727,501,737
비지배지분	0	0	0
기타포괄손익	(2,197,491,261)	1,888,669,572	(580,005,899)
총포괄손익	82,175,576,618	36,525,197,418	22,147,495,838
소유주지분	82,175,576,618	36,525,197,418	22,147,495,838
비지배지분	0	0	0
・기본 주당순이익	4,270원	1,753원	1,150원
・희석 주당순이익	4,270원	1,753원	1,150원
연결에 포함된 회사수	2	2	1

나. 연결대상회사의 변동현황

사업연도	당기에 연결에 포함된 회사	전기대비 연결에 추가된 회사	전기대비 연결에서 제외된 회사
제18기	SNT Gulf for Industry Co., Ltd. SNT ENERGY SOLUTIONS - L.L.C - S.P.C	-	-
제17기	SNT Gulf for Industry Co., Ltd. SNT ENERGY SOLUTIONS - L.L.C - S.P.C	SNT ENERGY SOLUTIONS - L.L.C - S.P.C	-
제16기	SNT Gulf for Industry Co., Ltd.	-	(주)케이에이치이

다. 요약 별도재무정보

(단위 : 원)

구 분	제18기 (2025년 12월말)	제17기 (2024년 12월말)	제16기 (2023년 12월말)
[유동자산]	360,473,988,822	269,923,719,936	225,460,054,593
・현금및현금성자산	67,406,025,874	41,613,929,087	57,730,249,777
・단기금융상품	25,783,900,000	0	0
・매출채권및기타채권	79,960,023,937	126,292,998,397	24,219,833,783
・계약자산	164,205,655,976	67,124,616,247	135,382,246,908
・재고자산	8,948,792,882	25,379,425,499	3,701,259,577
・기타유동자산	14,169,590,153	9,512,750,706	4,426,464,548
[비유동자산]	165,666,435,243	167,584,042,769	169,891,499,667
・장기금융상품	2,000,000	2,000,000	2,000,000
・장기금융자산	7,754,636,240	2,214,101,180	2,096,697,140
・장기매출채권및기타채권	2,306,306,374	6,911,172,616	6,647,831,595
・종속기업투자	8,686,538,598	8,686,538,598	8,115,788,598
・유형자산	137,626,791,444	139,169,333,842	140,958,454,904
・사용권자산	5,643,127,809	6,042,130,597	6,426,035,280
・무형자산	1,614,029,739	2,383,971,718	3,303,786,766
・투자부동산	1,938,347,000	1,938,347,000	1,939,723,499
・기타비유동자산	94,658,039	236,447,218	401,181,885
자산총계	526,140,424,065	437,507,762,705	395,351,554,260
[유동부채]	156,155,786,078	120,625,712,295	111,122,192,324
[비유동부채]	26,386,523,061	23,353,980,275	16,874,545,163
부채총계	182,542,309,139	143,979,692,570	127,996,737,487
・자본금	10,340,391,500	10,340,391,500	3,753,355,500
・자본잉여금	38,824,305,280	38,824,305,280	45,411,341,280
・기타자본항목	(14,218,630,025)	(14,218,630,025)	(14,218,630,025)
・이익잉여금	308,652,048,171	258,582,003,380	232,408,750,018
자본총계	343,598,114,926	293,528,070,135	267,354,816,773
종속・관계・공동기업 투자주식의 평가방법	원가법	원가법	원가법
구 분	2025년01월01일 ~ 2025년12월31일	2024년01월01일 ~ 2024년12월31일	2023년01월01일 ~ 2023년12월31일
매출액	499,146,460,507	262,569,502,027	253,099,921,678
영업이익(손실)	95,537,480,608	20,727,708,856	9,714,541,283
법인세비용차감전순이익	99,029,306,927	40,918,661,077	14,422,000,650
당기순이익	74,141,168,794	32,205,978,575	15,655,419,833
총포괄손익	73,783,374,391	32,430,937,562	15,192,027,736

· 기본 주당순이익	3,752원	1,630원	792원
· 희석 주당순이익	3,752원	1,630원	792원

라. 이익잉여금처분계산서(안)

이 익 잉 여 금 처 분 계 산 서(안)

제 18 기　2025년 01월 01일부터 2025년 12월 31일까지

제 17 기　2024년 01월 01일부터 2024년 12월 31일까지

제 16 기　2023년 01월 01일부터 2023년 12월 31일까지

(단위 : 원)

(단위: 원)			
과　목	제18 (당) 기	제17 (전) 기	제16 (전전) 기
Ⅰ.미처분이익잉여금	304,048,971,751	256,350,259,920	230,473,423,178
1.전기이월미처분이익잉여금	248,742,233,340	227,179,905,178	207,578,788,361
2.확정급여제도의 재측정요소	(357,794,403)	224,958,987	(463,392,097)
3.당기순이익	74,141,168,794	32,205,978,575	15,655,419,833
4.분기배당 주식배당금(율) 보통주 당기: 850원(170%) 전기: 150원(30%) 전전기: 400원(80%)	(16,796,941,800)	(2,964,166,200)	(2,634,814,400)
5. 이익준비금설정	(1,679,694,180)	(296,416,620)	0
6. 합병으로 인한 증가	0	0	10,337,421,481
Ⅱ. 이익잉여금처분액	6,521,165,640	7,608,026,580	3,293,518,000
1. 현금배당 주당배당금(율) 보통주 당기: 300원(60%) 전기: 350원(70%) 전전기: 500원(100%)	5,928,332,400	6,916,387,800	3,293,518,000
2. 이익준비금설정	592,833,240	691,638,780	0
Ⅲ. 차기이월미처분이익잉여금	297,527,806,111	248,742,233,340	227,179,905,178

2. 연결재무제표

2-1. 연결 재무상태표

연결 재무상태표

제 18 기 2025.12.31 현재

제 17 기 2024.12.31 현재

제 16 기 2023.12.31 현재

(단위 : 원)

	제 18 기	제 17 기	제 16 기
자산			
유동자산	415,091,175,012	343,266,726,899	250,689,496,206
현금및현금성자산 (주3,18,36,37)	89,771,225,887	52,824,998,857	70,430,089,123
단기금융상품 (주3,18,36,37)	25,783,900,000	0	0
매출채권및기타채권 (주4,18,25,36,37)	102,641,653,801	179,806,947,096	37,432,167,636
계약자산 (주4,18,25)	172,511,222,467	75,610,990,377	134,602,952,407
재고자산 (주6)	8,948,792,882	25,385,032,734	3,701,259,577
기타유동자산 (주7)	15,434,379,975	9,638,757,835	4,523,027,463
비유동자산	174,748,147,826	173,341,464,679	172,473,964,276
장기금융상품 (주3,18,36,37)	2,000,000	2,000,000	2,000,000
장기금융자산 (주5,12,18,36,37)	7,754,636,240	2,214,101,180	2,096,697,140
장기매출채권및기타채권 (주4,12,18,25,36,37)	2,306,306,374	6,911,172,616	6,647,831,595
유형자산 (주8,12)	153,676,274,976	151,371,599,566	149,262,658,047
사용권자산 (주9)	7,328,620,163	8,267,079,129	8,820,085,344
무형자산 (주10)	1,647,305,034	2,400,717,970	3,303,786,766
투자부동산 (주11)	1,938,347,000	1,938,347,000	1,939,723,499
기타비유동자산 (주7)	94,658,039	236,447,218	401,181,885
자산총계	589,839,322,838	516,608,191,578	423,163,460,482
부채			
유동부채	197,984,427,026	185,205,581,887	126,574,846,363
매입채무및기타채무 (주9,13,18,32,36,37)	120,168,810,629	79,614,230,938	68,541,413,205
계약부채 (주25)	49,252,889,193	102,335,003,555	34,832,871,754
당기법인세부채	26,432,887,327	1,635,548,424	1,233,222,728
유동충당부채 (주17)	1,530,280,907	1,220,175,369	950,461,218
유동성장기차입금	0	0	20,000,000,000
기타유동부채 (주15)	599,558,970	400,623,601	1,016,877,458
비유동부채	27,110,862,509	25,120,823,406	20,574,341,052
장기기타채무 (주9,13,18,36,37)	2,545,099,306	3,126,317,130	3,565,963,168
장기종업원급여부채 (주16)	897,593,943	548,645,287	352,293,264
확정급여부채 (주16)	3,392,998,504	2,969,988,164	2,914,788,132
이연법인세부채 (주30)	14,584,566,077	13,273,414,326	8,698,737,260
비유동충당부채 (주17)	5,690,604,679	5,202,458,499	5,042,559,228
부채총계	225,095,289,535	210,326,405,293	147,149,187,415
자본			
지배기업의 소유주지분	364,744,033,303	306,281,786,285	276,014,273,067

자본금 (주19)	10,340,391,500	10,340,391,500	3,753,355,500
자본잉여금 (주20)	38,824,305,280	38,824,305,280	45,411,341,280
기타자본항목 (주21)	(15,458,949,412)	(15,458,949,412)	(15,458,949,412)
기타포괄손익누계액 (주22)	375,186,106	2,041,447,317	297,666,021
이익잉여금 (주23)	330,663,099,829	270,534,591,600	242,010,859,678
자본총계	364,744,033,303	306,281,786,285	276,014,273,067
부채와 자본총계	589,839,322,838	516,608,191,578	423,163,460,482

2-2. 연결 포괄손익계산서

연결 포괄손익계산서

제 18 기 2025.01.01 부터 2025.12.31 까지

제 17 기 2024.01.01 부터 2024.12.31 까지

제 16 기 2023.01.01 부터 2023.12.31 까지

(단위 : 원)

	제 18 기	제 17 기	제 16 기
매출액 (주24,25,35)	606,119,987,434	294,264,258,276	321,955,650,203
매출원가 (주24,25,27,32)	446,315,716,398	236,134,715,062	272,687,919,267
매출총이익	159,804,271,036	58,129,543,214	49,267,730,936
판매비와관리비 (주26,27)	48,490,343,271	35,890,063,724	28,490,609,950
영업이익 (주35)	111,313,927,765	22,239,479,490	20,777,120,986
영업외수익 (주28)	60,252,697	524,843,345	78,254,187
영업외비용 (주28)	289,115,682	53,377,640	372,542,424
순금융손익 (주29,37)	3,001,440,208	19,550,400,094	3,854,029,628
금융수익	22,038,350,321	29,805,448,958	15,246,765,848
금융비용	19,036,910,113	10,255,048,864	11,392,736,220
법인세비용차감전순이익	114,086,504,988	42,261,345,289	24,336,862,377
법인세비용 (주30)	29,713,437,109	7,624,817,443	1,609,360,640
당기순이익	84,373,067,879	34,636,527,846	22,727,501,737
당기순이익(손실)의 귀속			
지배기업의 소유주지분	84,373,067,879	34,636,527,846	22,727,501,737
비지배지분	0	0	0
기타포괄손익 (주30)	(2,197,491,261)	1,888,669,572	(580,005,899)
후속적으로 당기손익으로 재분류되는 항목	(1,666,261,211)	1,743,781,296	(43,893,297)
해외사업환산손익	(1,666,261,211)	1,743,781,296	(43,893,297)
후속적으로 당기손익으로 재분류되지 않는 항목	(531,230,050)	144,888,276	(536,112,602)
확정급여제도의 재측정요소 (주17,30)	(531,230,050)	144,888,276	(536,112,602)
총포괄손익	82,175,576,618	36,525,197,418	22,147,495,838
포괄손익의 귀속			
지배기업의 소유주지분	82,175,576,618	36,525,197,418	22,147,495,838
비지배지분	0	0	0
주당이익			
기본주당이익 (단위 : 원) (주31)	4,270	1,753	1,150
희석주당이익 (단위 : 원) (주31)	4,270	1,753	1,150

2-3. 연결 자본변동표

연결 자본변동표

제 18 기 2025.01.01 부터 2025.12.31 까지

제 17 기 2024.01.01 부터 2024.12.31 까지

제 16 기 2023.01.01 부터 2023.12.31 까지

(단위 : 원)

	자본					
	자본금	자본잉여금	기타자본항목	기타포괄손익누계액	이익잉여금	자본 합계
2023.01.01 (기초자본)	3,753,355,500	45,411,341,280	(15,458,949,412)	341,559,318	225,089,099,343	259,136,406,029
당기순이익	0	0	0	0	22,727,501,737	22,727,501,737
해외사업환산손익	0	0	0	(43,893,297)	0	(43,893,297)
확정급여제도의 재측정요소	0	0	0	0	(536,112,602)	(536,112,602)
총포괄이익	0	0	0	(43,893,297)	22,191,389,135	22,147,495,838
배당금지급	0	0	0	0	(5,269,628,800)	(5,269,628,800)
무상증자	0	0	0	0	0	0
2023.12.31 (기말자본)	3,753,355,500	45,411,341,280	(15,458,949,412)	297,666,021	242,010,859,678	276,014,273,067
2024.01.01 (기초자본)	3,753,355,500	45,411,341,280	(15,458,949,412)	297,666,021	242,010,859,678	276,014,273,067
당기순이익	0	0	0	0	34,636,527,846	34,636,527,846
해외사업환산손익	0	0	0	1,743,781,296	0	1,743,781,296
확정급여제도의 재측정요소	0	0	0	0	144,888,276	144,888,276
총포괄이익	0	0	0	1,743,781,296	34,781,416,122	36,525,197,418
배당금지급	0	0	0	0	(6,257,684,200)	(6,257,684,200)
무상증자	6,587,036,000	(6,587,036,000)	0	0	0	0
2024.12.31 (기말자본)	10,340,391,500	38,824,305,280	(15,458,949,412)	2,041,447,317	270,534,591,600	306,281,786,285
2025.01.01 (기초자본)	10,340,391,500	38,824,305,280	(15,458,949,412)	2,041,447,317	270,534,591,600	306,281,786,285
당기순이익	0	0	0	0	84,373,067,879	84,373,067,879
해외사업환산손익	0	0	0	(1,666,261,211)	0	(1,666,261,211)
확정급여제도의 재측정요소	0	0	0	0	(531,230,050)	(531,230,050)
총포괄이익	0	0	0	(1,666,261,211)	83,841,837,829	82,175,576,618
배당금지급	0	0	0	0	(23,713,329,600)	(23,713,329,600)
무상증자	0	0	0	0	0	0
2025.12.31 (기말자본)	10,340,391,500	38,824,305,280	(15,458,949,412)	375,186,106	330,663,099,829	364,744,033,303

2-4. 연결 현금흐름표

연결 현금흐름표

제 18 기 2025.01.01 부터 2025.12.31 까지

제 17 기 2024.01.01 부터 2024.12.31 까지

제 16 기 2023.01.01 부터 2023.12.31 까지

(단위 : 원)

	제 18 기	제 17 기	제 16 기
영업활동으로 인한 현금흐름 (주34)	102,991,073,815	11,405,846,779	3,280,031,940
영업에서 창출된 현금흐름	102,911,471,437	13,354,217,005	6,921,462,020
당기순이익	84,373,067,879	34,636,527,846	22,727,501,737
조정	44,436,265,304	28,603,449	8,783,276,519
영업활동으로 인한 자산부채의 변동	(25,897,861,746)	(21,310,914,290)	(24,589,316,236)
이자수취액	3,548,761,899	1,456,330,892	2,284,680,239
이자지급액	0	(500,469,040)	(1,363,932,602)
배당금수취액	60,295,740	2,250,000	3,230,000
법인세납부액	(3,529,455,261)	(2,906,482,078)	(4,565,407,717)
투자활동으로 인한 현금흐름	(38,061,079,347)	(4,313,086,041)	6,813,137,956
투자활동으로 인한 현금유입액	29,617,455,789	719,186,108	22,674,477,431
단기대여금의 감소	34,236,589	84,600,337	86,031,189
장기대여금의 감소	513,407,200	623,585,770	806,275,020
단기금융상품의 감소	27,480,000,000	0	16,143,970,431
장기금융상품의 감소	0	0	450,078,202
보증금의 감소	0	5,000,000	3,067,530,498
투자자산의 감소	0	0	222,233,173
유형자산의 처분	20,608,000	6,000,001	8,706,818
당기손익-공정가치측정 금융자산의 처분	0	0	1,889,652,100
장기금융자산의 처분	1,569,204,000	0	0
투자활동으로 인한 현금유출액	(67,678,535,136)	(5,032,272,149)	(15,861,339,475)
단기대여금의 증가	(170,401,487)	(46,069,413)	(88,663,595)
장기대여금의 증가	(60,000,000)	(90,000,000)	(207,800,000)
단기금융상품의 증가	(53,705,000,000)	0	(13,050,000,000)
보증금의 증가	(73,240,000)	(35,063,175)	(118,722,000)
투자자산의 증가	0	0	(250,430,000)
유형자산의 취득	(6,526,676,175)	(4,804,801,197)	(1,731,464,005)
무형자산의 취득	(91,441,564)	(56,338,364)	(414,259,875)
장기금융자산의 취득	(7,051,775,910)	0	0
재무활동으로 인한 현금흐름	(24,768,340,637)	(27,296,206,161)	(36,065,995,133)
재무활동으로 인한 현금유입액	0	0	0
재무활동으로 인한 현금유출액	(24,768,340,637)	(27,296,206,161)	(36,065,995,133)
리스부채의 상환	(1,055,011,037)	(1,038,521,961)	(796,366,333)
유동성장기차입금의 상환	0	(20,000,000,000)	0

장기차입금의 상환	0	0	(30,000,000,000)
배당금의 지급	(23,713,329,600)	(6,257,684,200)	(5,269,628,800)
외화표시 현금및현금성자산의 환율변동효과	(3,215,426,801)	2,598,355,157	(1,312,249,454)
현금및현금성자산의 증감	36,946,227,030	(17,605,090,266)	(27,285,074,691)
기초의 현금및현금성자산	52,824,998,857	70,430,089,123	97,715,163,814
기말의 현금및현금성자산	89,771,225,887	52,824,998,857	70,430,089,123

3. 연결재무제표 주석

1. 연결실체의 개요 (연결)

(1) 지배기업의 개요

SNT에너지주식회사(이하 "지배기업")는 2008년 2월 1일 (주)SNT홀딩스로부터 인적분할방식으로 분할설립되었으며, 2008년 2월 22일 유가증권시장에 재상장되었습니다.

지배기업은 공냉식열교환기 및 폐열회수장치 제조업을 주업으로 영위하고 있습니다.본사 및 공장은 창원시 성산구 성산동과 경상남도 함안군 칠북면, 전라남도 군산시 오식도동에 위치하여 있으며, 모두 동일한 제품을 생산하고 있습니다.

한편, 지배기업의 자본금은 당기말 현재 10,340백만원이며, 최대주주는 54.36%(특수관계자 지분포함 59.13%)의 지분을 소유하고 있는 (주)SNT홀딩스이며, 대표이사는 김형섭입니다.

(2) 연결대상 종속기업의 개요

당기말 현재 종속기업의 현황은 다음과 같습니다.

기업명	소재지	사용 재무제표일	주요 영업활동	소유지분율(%)
SNT GULF for Industry Co.,Ltd.	사우디아라비아	12월 31일	산업설비 제조	100.00
SNT ENERGY SOLUTIONS - L.L.C - S.P.C	아랍에미리트	12월 31일	산업설비 제조	100.00

(3) 보고기간종료일 현재 종속기업의 요약재무정보는 다음과 같습니다.

- 당기말

(단위: 천원)

종속기업명	자 산	부 채	자 본	매 출	당기순손익	총포괄손익
SNT GULF for Industry Co.,Ltd.	175,227,784	133,815,657	41,412,127	272,671,738	20,257,179	19,775,684
SNT ENERGY SOLUTIONS - L.L.C - S.P.C	14,371,808	13,923,508	448,300	24,003,217	165,435	160,026

- 전기말

(단위: 천원)

종속기업명	자 산	부 채	자 본	매 출	당기순손익	총포괄손익
SNT GULF for Industry Co.,Ltd.	121,923,900	100,922,421	21,001,479	123,148,142	2,784,738	2,704,667
SNT ENERGY SOLUTIONS - L.L.C - S.P.C	293,737	5,463	288,274	-	(292,431)	(282,476)

2. 재무제표 작성기준과 중요한 회계정책 (연결)

2-1 재무제표 작성기준

지배기업 및 종속기업(이하 '연결실체')의 연결재무제표는 '주식회사 등의 외부감사에 관한 법률'에 따라 제정된 한국채택국제회계기준에 따라 작성되었습니다.

연결실체의 연결재무제표는 금융상품 등 아래 회계정책에서 별도로 언급하고 있는 사항을 제외하고는 역사적원가를 기준으로 작성되었습니다. 본 연결재무제표는 원화로 표시되어 있으며 다른 언급이 있는 경우를 제외하고는 천원 단위로 표시되어 있습니다.

연결재무제표 작성에 적용된 중요한 회계정책은 아래 기술되어 있으며, 당기 연결재무제표의 작성에 적용된 중요한 회계정책은 아래에서 설명하는 기준서나 해석서의 도입과 관련된 영향을 제외하고는 전기 연결재무제표 작성시 채택한 회계정책과 동일합니다.

2-2 연결

1) 사업결합
사업결합은 동일지배하에 있는 기업회사나 사업에 대한 결합을 제외하고 취득법을 적용하여 회계처리하고 있습니다.

2) 비지배지분
비지배지분은 취득일에 피취득자의 식별가능한 순자산에 대해 인식한 금액 중 현재 지분상품의 비례적 몫으로 측정하고 있습니다. 지배력을 상실하지 않는 종속기업에 대한 지배기업의 소유지분 변동은 자본거래로 회계처리하고 있습니다.

3) 내부거래제거
연결실체내의 거래, 이와 관련된 잔액, 수익과 비용, 미실현손익은 연결재무제표 작성시 모두 제거하고 있습니다. 한편, 연결실체는 지분법피투자기업과의 거래에서 발생한 미실현이익 중 연결회사의 몫은 제거하고 있으며, 미실현손실은 자산손상의 증거가 없다면 미실현이익과 동일한 방식으로 제거하고 있습니다.

4) 동일지배하 사업결합
연결실체는 동일지배하에 있는 기업회사나 사업에 대한 결합은 취득한 자산과 인수한 부채를 공정가치법으로 인식하고 있습니다.

2-3 중요한 회계정책

2-3-1 현금및현금성자산
연결실체는 보유현금과 요구불예금, 유동성이 매우 높고 확정된 금액의 현금으로 전환이 용이하고 가치변동의 위험이 경미한 단기 투자자산을 현금및현금성자산으로 분류하고 있습니다.

2-3-2 금융상품의 손상
연결실체는 상각후원가나 기타포괄손익-공정가치로 측정하는 채무상품에 대한 투자, 리스채권, 매출채권 및 계약자산과 금융보증계약에 대한 기대신용손실을 손실충당금으로 인식합니다.

기대신용손실의 금액은 매 보고기간에 금융상품의 최초 인식 이후 신용위험의 변동을 반영하여 갱

신됩니다. 최초 인식 후 금융자산의 신용위험이 유의적으로 증가하지 않은 경우 연결실체는 금융상품의 기대신용손실을 향후 12개월 내에 발생할 가능성이 있는 채무불이행 사건으로부터 발생하는 신용손실(12개월 기대신용손실)에 해당하는 금액으로 측정합니다. 최초 인식 이후 신용위험이 유의적으로 증가한 경우 손실충당금은 채무불이행 사건이 발생하는 시기와 무관하게 금융삼품의 기대존속기간에 발생할 수 있는 모든 기대신용손실(전체기간 기대신용손실)을 측정합니다.

한편, 매출채권, 계약자산, 리스채권 등에 대해서는 전체기간 기대신용손실에 해당하는 금액으로 손실충당금을 측정하는 간편법을 적용하고 있습니다.

이러한 평가 결과와 상관 없이 계약상 지급이 30일을 초과하여 연체되는 경우에는 이를 반증하는 합리적이고 뒷받침될 수 있는 정보가 없다면 금융상품의 신용위험이 최초 인식 이후 유의적으로 증가하였다고 간주합니다.

연결실체는 계약상 지급이 90일을 초과하여 연체되는 경우에 채무불이행이 발생한 것으로 봅니다. 그러나, 특정 상황에서, 연결실체는 내부 또는 외부 정보가 회사에 의한 모든 신용보강을 고려하기 전에는 회사가 계약상의 원금 전체를 수취하지 못할 것을 나타내는 경우에 금융자산에 채무불이행 사건이 발생했다고 볼 수 있습니다. 금융자산은 계약상 현금흐름을 회수하는 데에 합리적인 기대가 없을 때 제거됩니다.

2-3-3 재고자산
재고자산의 단위원가는 선입선출법 (미착품은 개별법)으로 결정하고 있으며 매입원가, 전환원가 및 재고자산을 현재의 장소에 이르게 하는데 발생한 기타 모든 원가를 포함하여 취득원가를 산정하고 있습니다.

2-3-4 유형자산
유형자산 중 토지는 감가상각을 하지 않으며, 그 외 유형자산은 자산의 취득원가에서잔존가치를 차감한 금액에 대하여 아래에 제시된 경제적 내용연수에 걸쳐 해당자산에 내재되어 있는 미래경제적 효익의 예상 소비 형태를 가장 잘 반영한 정액법으로 상각하고 있습니다.

과 목	적용내용연수	과 목	적용내용연수
건 물	40년	차 량 운 반 구	5년
구 축 물	20년, 40년	공 구 기 구	5년
기 계 장 치	8년, 12년	비 품	5년

2-3-5 리스

1) 사용권자산
연결실체는 리스개시일(즉, 기초자산이 사용가능한 시점)에 사용권자산을 인식합니다. 사용권자산은 원가로 측정하고, 후속 측정 시 원가모형을 적용하였습니다. 원가모형을 적용하기 위하여 감가상각누계액과 손상차손누계액을 차감하고, 리스부채의 재측정에 따른 조정을 반영합니다. 사용권자산의 원가는 인식된 리스부채 금액, 최초직접원가, 그리고 받은 리스 인센티브를 차감한 리스개시일이나 그 전에 지급한 리스료를 포함합니다. 사용권자산은 리스기간과 다음과 같은 자산의 추정된 내용연수 중 짧은 기간에 걸쳐 정액기준으로 상각됩니다.

과 목	적용내용연수	과 목	적용내용연수
건 물	40년	차 량 운 반 구	5년

구 축 물	20년, 40년	공 구 기 구	5년
기 계 장 치	8년, 12년	비 품	5년

리스기간 종료시점에 연결실체에 기초자산의 소유권이 이전되는 경우나 사용권자산의 원가에 연결실체가 매수선택권을 행사할 것임이 반영되는 경우, 감가상각은 자산의 기초자산의 추정된 내용연수를 사용하여 계산됩니다.

2) 리스부채
리스개시일에, 연결실체는 리스기간에 걸쳐 지급될 리스료의 현재가치로 리스부채를 측정합니다.

연결실체는 리스료의 현재가치를 계산할 때, 리스의 내재이자율을 쉽게 산정할 수 없기 때문에 리스개시일의 증분차입이자율을 사용합니다.
3) 단기리스와 소액 기초자산 리스
연결실체는 기계장치와 설비의 리스에 단기리스(즉, 이러한 리스는 리스기간이 리스개시일로부터 12개월 이하이고 매수선택권을 포함하지 않음)에 대한 인식 면제 규정을 적용합니다. 또한 연결실체는 소액자산으로 간주되는 사무용품의 리스에 소액자산 리스에 대한 인식 면제 규정을 적용합니다. 단기리스와 소액자산 리스에 대한 리스료는 리스기간에 걸쳐 정액기준으로 비용으로 인식합니다.

2-3-6 차입원가
적격자산의 취득, 건설 또는 생산과 직접 관련된 차입원가는 당해 자산 원가의 일부로 자본화하고 있습니다. 적격자산이란 의도된 용도로 사용하거나 판매가능한 상태가 될 때까지 상당한 기간을 필요로 하는 자산을 말합니다. 적격자산을 취득하기 위한 목적으로 특정으로 차입한 차입금의 일시적 운용에서 생긴 투자수익은 당 회계기간 동안의 자본화가능차입원가에서 차감하고 있습니다. 기타 차입원가는 발생기간에 비용으로 인식하고 있습니다.

2-3-7 무형자산
무형자산은 원가로 측정하며, 최초 인식 후에 원가에서 상각누계액과 손상차손누계액을 차감한 금액을 장부금액으로 표시하고 있습니다. 무형자산은 산업재산권 등으로 구성되며 당해 자산이 사용가능한 시점부터 잔존가치를 영("0")으로 하여 아래의 내용연수동안 정액법으로 상각하고 있습니다. 다만, 회원권에 대해서는 이를 이용할 수 있을 것으로 기대되는 기간에 대하여 예측가능한 제한이 없으므로 당해 무형자산은 내용연수가 비한정인 것으로 평가하여 상각하고 있지 아니합니다.

구 분	적용내용연수
산 업 재 산 권	10년 ~ 15년
소 프 트 웨 어	5년
회 원 권	비한정

2-3-8 투자부동산
임대수익이나 시세차익을 얻기 위하여 보유하고 있는 부동산은 투자부동산으로 분류하고 있습니다. 최초 인식시점에 거래원가를 포함하여 원가로 측정하고 있습니다.

투자부동산 중 토지에 대해서는 감가상각을 하지 않으며, 토지를 제외한 투자부동산은 경제적 내용연수에 따라 40년을 적용하여 정액법으로 상각하고 있습니다.

투자부동산의 감가상각방법, 잔존가치 및 내용연수는 매 회계연도말에 재검토하고 이를 변경하는 것이 적절하다고 판단되는 경우 회계추정의 변경으로 회계처리하고 있습니다.

2-3-9 수익인식

1) 계약과 수행의무의 식별
연결실체는 고객과의 계약을 통해 공랭식열교환기와 복수기, 탈질설비 등을 제작 및 판매하는 사업을 영위하고 있습니다. 연결실체는 ① 고객이 재화나 용역 그 자체에서효익을 얻거나 고객이 쉽게 구할 수 있는 다른 자원과 함께하여 그 재화나 용역에서 효익을 얻을 수 있고, ② 고객에게 재화나 용역을 이전하기로 하는 약속을 계약 내의 다른 약속과 별도로 식별해 낼 수 있다면 구별되는 별도의 수행의무로 식별합니다. 연결실체는 고객과의 계약에서 재화나 용역의 통제가 고객에 이전되었을 때, 해당 재화나 용역의 대가로써 받을 권리를 갖게 될 것으로 예상하는 금액을 수익으로 인식합니다. 연결실체는 고객과 체결한 계약에 따라 재화 및 용역을 제공합니다. 연결실체는 관련 재화나 용역을 고객에게 이전하기 전에 그 정해진 재화나 용역을 통제하고 있으므로, '본인'에 해당하여 총액으로 수익을 인식합니다.

한편, 연결실체는 고객과의 계약에서 주문제작장비의 제작을 수행의무로 식별하였습니다.

2) 기간에 걸쳐 이행하는 수행의무: 주문 제작 장비
연결실체의 사업부문은 고객이 주문한 특수 장비를 제작하여 판매하고 있고, 일반적으로 2년의 제작기간이 소요됩니다.

기업이 수행하여 만들어지거나 가치가 높아지는 대로 고객이 통제하는 자산을 기업이 만들거나 그 자산 가치를 높이거나, 기업이 의무를 수행하여 만든 자산이 기업 자체에는 대체용도가 없고, 지금까지 의무수행을 완료한 부분에 대해 집행 가능한 지급청구권이 기업에 있어야 진행기준을 적용하여 수익을 인식합니다. 연결실체는 계약 조건을 분석한 결과, 위 조건을 만족하는 경우 기간에 걸쳐 수익으로 인식합니다.

3) 변동대가
연결실체는 받을 권리를 갖게 될 대가를 더 잘 예측할 것으로 예상하는 기댓값 방법을 사용하여 변동 대가를 추정하고, 변동 대가와 관련된 불확실성이 해소될 때 이미 인식한 누적 수익금액 중 유의적인 부분을 되돌리지 않을 가능성이 매우 높은 금액까지만변동대가를 거래가격에 포함하여 수익을 인식합니다. 기업이 받았거나 받을 대가 중에서 권리를 갖게 될 것으로 예상하지 않는 금액은 환불부채로 계상합니다.

4) 거래가격의 배분
연결실체는 하나의 계약에서 식별된 여러 수행의무에 상대적 개별 판매가격을 기초로 거래가격을 배분합니다. 각 수행의무의 개별 판매가격을 추정하기 위하여 '시장평가 조정 접근법'을 사용하며, 예외적으로 일부 거래에 대해서는 예상원가를 예측하고적절한 이윤을 더하는 '예상원가 이윤 가산 접근법'을 사용하였습니다.

5) 유의적인 금융요소
일반적으로 연결실체는 기준서 제1115호의 실무적 간편법을 적용하여, 연결실체는 계약을 개시할 때 고객에게 약속한 재화나 용역을 이전하는 시점과 고객이 그에 대한대가를 지급하는 시점 간의 기간이 1년 이내일 것이라고 예상된다면 약속한 대가(금액)에 유의적인 금융요소의 영향을 반영하지 않습니다.

6) 보증 의무

연결실체는 법의 요구에 따라 판매 시점에 결함이 존재하는 제품을 수리하는 보증을 제공하고 있습니다. 이러한 확신 유형의 보증은 기업회계기준서 제1037호 '충당부채, 우발부채 및 우발자산'에 따라 회계처리합니다.

7) 계약 잔액
① 계약자산
계약자산은 고객에게 이전한 재화나 용역에 대하여 그 대가를 받을 권리입니다. 고객이 대가를 지급하기 전이나 지급기일 전에 연결실체가 고객에게 재화나 용역을 이전하는 경우 그 대가를 받을 기업의 권리로 그 권리에 시간의 경과 외의 조건이 있는 자산은 계약자산입니다.
② 매출채권
수취채권은 무조건적인 연결실체의 권리를 나타냅니다. 왜냐하면 시간만 경과하면 대가를 지급받을 수 있기 때문입니다.

③ 계약부채
계약부채는 연결실체가 고객에게서 이미 받은 대가(또는 지급기일이 된 대가)에 상응하여 고객에게 재화나 용역을 이전하여야 하는 기업의 의무입니다. 만약 연결실체가 재화나 용역을 고객에 이전하기 전에 고객이 대가를 지불한다면, 지급이 되었거나 지급기일 중 이른 시점에 계약부채를 인식합니다. 계약부채는 연결실체가 계약에 따라 수행의무를 이행할 때 수익으로 인식합니다.

2-3-10 비금융자산의 손상
연결실체는 매 보고기간말에 자산의 손상을 시사하는 징후가 존재하는지 검토하고 있습니다. 그러한 징후가 존재하는 경우 또는 매년 자산에 대한 손상검사가 요구되는경우 연결실체는 자산의 회수가능액을 추정하고 있습니다. 자산의 회수가능액은 자산 또는 현금창출단위의 순공정가치와 사용가치 중 큰 금액이며 개별자산별로 결정하나 해당 개별자산의 현금유입이 다른 자산이나 자산집단의 현금유입과 거의 독립적으로 창출되지 않는 경우 해당 개별자산이 속한 현금창출단위별로 결정됩니다. 자산의 장부금액이 회수가능액을 초과하는 경우 자산은 손상된 것으로 보며 자산의 장부금액을 회수가능액으로 감소시키게 됩니다.

사용가치는 해당 자산의 기대 미래현금흐름의 추정치를 화폐의 시간가치와 해당 자산의 위험에 대한 시장의 평가를 반영한 세전할인율로 할인한 현재가치로 평가하고 있습니다. 순공정가치는 최근 거래가격을 고려하고 있습니다. 그러한 거래가 식별되지 않는 경우 적절한 평가모델을 사용하여 결정하고 있습니다. 이러한 계산에는 평가배수, 상장주식의 시가 또는 기타 공정가치 지표를 이용하고 있습니다.

연결실체는 개별자산이 배부된 각각의 현금흐름창출단위에 대하여 작성된 구체적인 재무예산/예측을 기초로 손상금액을 계산하고 있습니다. 재무예산/예측은 일반적으로 5년간의 기간을 다루며 더 긴 기간에 대해서는 장기성장률을 계산하여 5년 이후의 기간에 적용하고 있습니다.

2-3-11 충당부채
충당부채는 과거사건의 결과로 존재하는 현재의무(법적의무 또는 의제의무)로서, 당해 의무를 이행하기 위하여 경제적효익을 갖는 자원이 유출될 가능성이 높으며 그 의무의 이행에 소요되는 금액을 신뢰성 있게 추정할 수 있는 경우에 충당부채를 인식하고 있습니다.

공사손실충당부채는 공사와 관련하여 향후 공사손실의 발생이 예상되는 경우에는 예상손실을 인식하고 있습니다.

하자보수충당부채는 공사종료 후에 하자보수 의무가 있는 경우에는 합리적이고 객관적인 기준에 따라 추정된 금액을 하자보수비로 하여 그 전액을 공사가 종료되는 회계연도의 공사원가에 포함하고, 동액을 하자보수충당부채로 계상합니다. 종료된 공사건에 설정된 하자보수충당부채는 이후 실제로 발생한 하자보수비와 상계하고, 그 잔액은 실질적으로 하자보수의 의무가 종료한 회계연도에 환입하며, 하자보수충당부채를 초과하여 발생한 하자보수비는 당해 연도의 비용으로 처리하고 있습니다.

기타충당부채는 소송 및 복구의무를 포함한 리스계약 등의 과거사건 결과로 존재하는 현재의무(법적의무 또는 의제의무)로서, 당해 의무를 이행하기 위하여 경제적 효익을 갖는 자원이 유출될 가능성이 높으며 그 의무의 이행에 소요되는 금액을 신뢰성 있게 추정할 수 있는 경우에 인식하고 있습니다. 한편, 복구충당부채는 자산을 해체, 제거하거나 부지를 복구하는데 소요될 것으로 추정되는 원가로서, 화폐의 시간가치 영향이 중요한 경우에 충당부채는 의무를 이행하기 위하여 예상되는 지출액의 현재가치로 평가하고 있습니다.

2-3-12 정부보조금
연결실체는 비유동자산을 취득 또는 건설하는데 사용해야 한다는 기본조건이 부과된정부보조금을 수령하고 있으며, 해당 자산의 장부금액을 계산할 때, 정부보조금을 차감하고 감가상각자산의 내용연수에 걸쳐 당기손익으로 인식하고 있습니다.

2-4 연결실체가 채택한 제・개정 기준서
연결실체는 2025년 1월 1일로 개시하는 회계기간부터 다음의 제・개정 기준서 및 해석서를 신규로 적용하였습니다.
기업회계기준서 제 1021호 '환율변동효과' - 교환가능성결여
동 개정사항은 기업이 한 통화를 다른 통화로 교환 가능한지 여부와 교환 가능하지 않은 경우 사용할 현물환율을 추정하는 방법 및 교환가능 하지 않는 경우 추가 정보를 공시하여야 합니다. 해당 기준서의 개정이 연결재무제표에 미치는 중요한 영향은 없습니다.

2-5 공표되었으나 아직 시행되지 않은 제・개정 기준서 및 해석서
제정・공표되었으나 2025년 1월 1일 이후 시작하는 회계연도에 시행일이 도래하지 아니한 주요 제・개정 기준서 및 해석서는 다음과 같습니다. 연결실체는 연결재무제표 작성시 다음의 제・개정 기준서 및 해석서를 조기적용하지 아니하였습니다. 연결실체에 중요한 영향을 미치지 않을 것으로 판단됩니다.

- 기업회계기준서 제 1109 호 '금융상품', 제 1107 호 '금융상품: 공시' 개정
- 한국채택국제회계기준 연차개선 Volume 11
  - 기업회계기준서 제 1101 호 '한국채택국제회계기준의 최초채택': K-IFRS 최초 채택시 위험회피회계 적용
  - 기업회계기준서 제 1107 호 '금융상품:공시': 제거 손익, 실무적용지침
  - 기업회계기준서 제 1110 호 '연결재무제표': 사실상의 대리인 결정
  - 기업회계기준서 제 1007 호 '현금흐름표': 원가법

2-6 연결실체가 적용하지 않은 제・개정 기준서 및 해석서
제정 또는 공표되었으나 시행일이 도래하지 않아 적용하지 아니한 제・개정 기준서 및 해석서는 없습니다.

2-7 중요한 회계적 판단, 추정 및 가정
연결실체의 경영자는 연결재무제표 작성시 수익, 비용, 자산 및 부채에 대한 보고금액과 우발부채에 대한 주석공시사항에 영향을 미칠 수 있는 판단, 추정 및 가정을 하여야 합니다. 그러나, 이러한 추정 및 가정의 불확실성은 향후 영향을 받을 자산 및 부채의 장부금액에 중요한 조정을 유발할 수 있습니다.

다음 회계연도내에 자산과 부채의 장부금액에 중요한 조정을 유발할 수 있는 중요한 위험을 내포한 보고기간말 현재의 미래에 대한 중요한 가정 및 추정의 불확실성에 대한 기타 주요 원천은 다음과 같습니다. 가정 및 추정은 연결재무제표를 작성하는 시점에 입수가능한 변수에 근거하고 있습니다. 현재의 상황과 미래에 대한 가정은 시장의변화나 연결실체의 통제에서 벗어난 상황으로 인해 변화할 수 있으며, 그러한 변화 발생시 이를 가정에 반영하고 있습니다.

2-7-1 비금융자산의 손상
연결실체는 매 보고기간말에 모든 비금융자산에 대하여 손상징후의 존재 여부를 평가합니다. 영업권과 비한정 내용연수의 무형자산에 대해서는 매년 또는 손상징후가 있는 경우에 손상검사를 수행하며, 기타 비금융자산에 대해서는 장부금액이 회수 가능하지 않을 것이라는 징후가 있을 때 손상검사를 수행합니다.

사용가치를 계산하기 위하여 경영자는 해당 자산이나 현금창출단위로부터 발생하는 미래기대현금흐름을 추정하고 동 미래기대현금흐름의 현재가치를 계산하기 위한 적절한 할인율을 선택하여야 합니다.

2-7-2 매출채권과 계약자산의 기대손실충당금
연결실체는 매출채권과 계약자산에 대한 기대신용손실(ECL)을 계산하는 데 충당금 설정률표를 사용합니다. 충당금 설정률은 비슷한 손실 양상을 가지고 있는 다양한 고객부문(예를 들어, 지역적 위치, 상품 형태, 고객 형태 및 신용등급, 담보나 거래신용보험)별 묶음의 연체일수에 근거합니다.
충당금 설정률표는 연결실체의 과거에 관찰된 채무불이행률에 근거합니다. 연결실체는 설정률표를 과거 신용손실경험에 미래전망정보를 반영하여 조정합니다. 예를 들어, 미래 경제적 상황(총 국내생산)이 향후에 악화되어 생산 분야의 채무불이행 규모가 증가할 것으로 기대된다면, 과거 채무불이행률은 조정됩니다. 매 결산일에 과거채무불이행률을 조정하고 미래전망치의 변동을 분석합니다.

과거 채무불이행률과 미래 경제상황 및 기대신용손실(ECL) 사이의 상관관계에 대한 평가는 유의적인 추정입니다. 기대신용손실의 규모는 상황과 미래 경제 환경의 변화에 민감합니다. 연결실체의 과거 신용손실경험과 경제적 환경에 대한 예상은 고객의 미래실제 채무불이행을 나타내지 않습니다.

2-7-3 퇴직급여제도
확정급여퇴직제도의 현재가치는 보험수리적 평가방법을 통해 결정됩니다. 보험수리적 평가방법의 적용을 위해서는 다양한 가정을 세우는 것이 필요하며, 이러한 가정의설정은 할인율, 미래임금상승율 및 사망율의 결정 등을 포함합니다. 평가방법의 복잡성과 기본 가정 및 장기적인 성격으로 인해 확정급여채무는 이러한 가정들에 따라 민감하게 변동됩니다. 모든 가정은 매 보고기간말마다 검토됩니다.
적절한 할인율을 결정하기 위하여 경영진은 AA등급 이상의 회사채의 이자율을 참조하고 있습니다.

2-7-4 금융상품의 공정가치
활성시장이 없는 금융상품의 공정가치는 현금흐름할인법을 포함한 평가기법을 적용하여 산정하였

습니다. 이러한 평가기법에 사용된 입력요소에 관측가능한 시장의 정보를 이용할 수 없는 경우, 공정가치의 산정에 상당한 추정이 요구됩니다. 이러한 판단에는 유동성 위험, 신용위험, 변동성 등에 대한 입력변수의 고려가 포함됩니다. 이러한 요소들에 대한 변화는 금융상품의 공정가치에 영향을 미칠 수 있습니다.

2-7-5 리스 - 증분차입이자율의 산정
연결실체는 리스의 내재이자율을 쉽게 산정할 수 없으므로, 리스부채를 측정하기 위해 증분차입이자율을 사용합니다. 증분차입이자율은 연결실체가 비슷한 경제적 환경에서 비슷한 기간에 걸쳐 비슷한 담보로 사용권자산과 가치가 비슷한 자산 획득에 필요한 자금을 차입한다면 지급해야 하는 이자율입니다. 따라서 증분차입이자율은 관측가능한 요율이 없거나(금융거래를 하지 않는 종속기업의 경우) 리스 조건을 반영하기 위하여 조정되어야 하는 경우(예를 들어, 리스가 종속기업의 기능통화가 아닌 경우)에 측정이 요구되는 연결실체가 '지불해야 하는' 사항을 반영합니다.

연결실체는 가능한 경우(시장이자율과 같은) 관측가능한 투입변수를 이용하여 증분차입이자율을 측정하고(종속기업의 개별 신용등급과 같은) 특정 기업별 추정치를 작성해야 합니다.

2-7-6 수익인식
1) 투입법에 따른 수익인식 및 공사진행률의 산정
연결실체는 건설형 공사계약의 결과를 신뢰성 있게 추정할 수 있는 경우 계약수익과 계약원가를 보고기간 종료일 현재 계약활동의 진행률을 기준으로 하여 각각 수익과 비용으로 인식하고 있습니다. 계약활동의 진행률은 진행단계를 반영하지 못하는 계약원가를 제외하고 수행한 공사에 대하여 발생한 누적계약원가를 추정 총계약원가로나눈 비율로 측정하고 있습니다. 누적발생원가에 인식한 이익을 가산(인식한 손실을 차감)한 금액이 진행청구액을 초과하는 금액은 계약자산(미청구공사)으로 표시하고 있으며, 진행청구액이 누적발생원가에 인식한 이익을 가산(인식한 손실을 차감)한 금액을 초과하는 금액을 계약부채(초과청구공사)로 표시하고 있습니다.

2) 총계약원가 추정치의 불확실성
공사수익금액은 누적발생계약원가를 기준으로 측정하는 진행률의 영향을 받으며, 총계약원가는 재료비, 노무비, 공사기간 등의 미래 예상치에 근거하여 추정합니다. 과거 회계연도에는 교환기 부문에서 주요 원자재의 가격 변동 및 환율변동으로 인한 가격변동효과 및 가정의 변동 등으로 인하여 총계약원가 추정이 변경된바 있으며, 당기중 연결실체의 열교환기 부문에서 예측하지 못한 사유로 인하여 예정원가대비 공사원가가 변경되었습니다.

3) 공사변경에 따른 총계약수익 추정치의 불확실성
총계약수익은 최초에 합의한 계약금액을 기준으로 측정하지만, 계약을 수행하는 과정에서 공사변경, 보상금, 장려금에 따라 증가하거나 감소될 수 있으므로 계약수익의측정은 미래사건의 결과와 관련된 다양한 불확실성에 영향을 받습니다.

연결실체는 고객이 공사변경 등으로 인한 수익금액의 변동을 승인할 가능성이 높거나 연결실체가 성과기준을 충족할 가능성이 높고, 금액을 신뢰성 있게 측정할 수 있는 경우에 계약수익에 포함합니다. 이러한 계약수익의 측정은 미래사건의 결과와 관련된 다양한 불확실성에 영향을 받습니다.

3. 현금및현금성자산과 금융상품 (연결)

현금및현금성자산 공시

당기 (단위 : 천원)

	공시금액
현금	63,888
현금성자산으로 분류된 단기예금	89,707,337
현금및현금성자산 합계	89,771,225

전기 (단위 : 천원)

	공시금액
현금	132,587
현금성자산으로 분류된 단기예금	52,692,412
현금및현금성자산 합계	52,824,999

장기금융상품에 대한 공시

당기 (단위 : 천원)

	정기예치금	당좌개설보증금
단기금융상품	25,783,900	
장기금융상품		2,000

전기 (단위 : 천원)

	정기예치금	당좌개설보증금
단기금융상품	0	
장기금융상품		2,000

사용이 제한된 금융자산에 대한 공시

당기 (단위 : 천원)

	사용이 제한된 금융자산
	장기금융상품
	기타 예치금
사용이 제한된 금융자산	2,000
사용제한사유	당좌개설보증금

전기 (단위 : 천원)

	사용이 제한된 금융자산
	장기금융상품
	기타 예치금
사용이 제한된 금융자산	2,000

사용제한사유	당좌개설보증금

4. 매출채권및기타채권과 계약자산 (연결)

매출채권 및 기타채권의 공시

당기 (단위 : 천원)

		공시금액
매출채권 및 기타유동채권		102,641,654
매출채권 및 기타유동채권	유동매출채권	96,374,063
	단기미수금	5,568,869
	단기미수수익	301,246
	단기대여금	392,202
	단기보증금	5,274
매출채권 및 기타비유동채권		2,306,306
매출채권 및 기타비유동채권	비유동매출채권	0
	장기대여금	1,704,933
	장기보증금	601,373
계약자산-미청구공사		172,511,222

전기 (단위 : 천원)

		공시금액
매출채권 및 기타유동채권		179,806,947
매출채권 및 기타유동채권	유동매출채권	176,069,325
	단기미수금	3,324,088
	단기미수수익	19,537
	단기대여금	388,594
	단기보증금	5,403
매출채권 및 기타비유동채권		6,911,173
매출채권 및 기타비유동채권	비유동매출채권	4,364,939
	장기대여금	2,033,188
	장기보증금	513,046
계약자산-미청구공사		75,610,990

매출채권 및 기타채권과 계약자산 관련 기대손실충당금의 내역에 대한 공시

당기 (단위 : 천원)

	총장부금액	손상차손누계액	장부금액 합계
매출채권 및 기타유동채권	111,181,624	(8,539,970)	102,641,654
매출채권 및 기타비유동채권	12,127,692	(9,821,386)	2,306,306
유동계약자산	172,939,087	(427,865)	172,511,222

전기 (단위 : 천원)

	총장부금액	손상차손누계액	장부금액 합계

매출채권 및 기타유동채권	182,563,469	(2,756,522)	179,806,947
매출채권 및 기타비유동채권	12,688,725	(5,777,552)	6,911,173
유동계약자산	75,807,399	(196,409)	75,610,990

매출채권 및 기타채권 손실충당금과 총장부금액의 변동에 대한 공시

당기 (단위 : 천원)

	금융상품	
	매출채권 및 기타채권	
	자산부채변동의 유동비유동 분류	
	유동으로 분류되는 자산부채	비유동으로 분류되는 자산부채
	장부금액	
	손상차손누계액	
기초금융자산	(2,756,522)	(5,777,552)
기대신용손실전(환)입, 금융자산	(5,241,638)	(4,253,409)
기타 변동에 따른 증가(감소), 금융자산	(541,810)	209,575
기말금융자산	(8,539,970)	(9,821,386)

전기 (단위 : 천원)

	금융상품	
	매출채권 및 기타채권	
	자산부채변동의 유동비유동 분류	
	유동으로 분류되는 자산부채	비유동으로 분류되는 자산부채
	장부금액	
	손상차손누계액	
기초금융자산	(113,269)	(5,143,215)
기대신용손실전(환)입, 금융자산	(2,643,253)	55,413
기타 변동에 따른 증가(감소), 금융자산	0	(689,750)
기말금융자산	(2,756,522)	(5,777,552)

매출채권 및 기타채권의 기타증감액에 대한 기술

기타증감은 제각 및 해외 종속기업 재무제표 환산 등에 따른 증감액입니다.

계약자산의 손실충당금 및 총장부금액의 변동에 대한 공시

당기 (단위 : 천원)

	금융상품
	계약자산
	장부금액
	손상차손누계액
기초금융자산	(196,409)
기대신용손실전(환)입, 금융자산	(231,477)
제각을 통한 감소, 금융자산	21

기말금융자산	(427,865)

전기 (단위 : 천원)

	금융상품
	계약자산
	장부금액
	손상차손누계액
기초금융자산	(389,761)
기대신용손실전(환)입, 금융자산	193,352
제각을 통한 감소, 금융자산	0
기말금융자산	(196,409)

연체되거나 손상된 매출채권 및 기타채권과 계약자산에 대한 공시

당기 (단위 : 천원)

	금융상품														
	매출채권, 기타채권 및 계약자산														
	금융상품의 신용손상														
	신용이 손상되지 않은 금융상품														
	연체상태														
	현재			6개월 이내			6개월 초과 1년 이내			1년 초과 3년 이내			3년초과		
	장부금액		장부금액 합계	장부금액		장부금액 합계	장부금액		장부금액 합계	장부금액		장부금액 합계	장부금액		장부금액 합계
	총장부금액	손상차손누계액		총장부금액	손상차손누계액		총장부금액	손상차손누계액		총장부금액	손상차손누계액		총장부금액	손상차손누계액	
기대신용손실율			0.0024			0.0002			0.0214			0.0151			0.0000
금융자산	181,525,063	(439,944)	181,085,119	88,057,179	(21,222)	88,035,957	2,211,839	(47,342)	2,164,497	6,268,294	(94,685)	6,173,609	0	0	0

전기 (단위 : 천원)

	금융상품														
	매출채권, 기타채권 및 계약자산														
	금융상품의 신용손상														
	신용이 손상되지 않은 금융상품														
	연체상태														
	현재			6개월 이내			6개월 초과 1년 이내			1년 초과 3년 이내			3년초과		
	장부금액		장부금액 합계	장부금액		장부금액 합계	장부금액		장부금액 합계	장부금액		장부금액 합계	장부금액		장부금액 합계
	총장부금액	손상차손누계액		총장부금액	손상차손누계액		총장부금액	손상차손누계액		총장부금액	손상차손누계액		총장부금액	손상차손누계액	
기대신용손실율			0.0025			0.0000			0.0087			0.0946			0.0000
금융자산	82,103,334	(208,488)	81,894,846	156,679,801	(6,510)	156,673,291	15,134,367	(131,118)	15,003,249	1,307,883	(123,726)	1,184,157	0	0	0

연체된 매출채권 및 기타채권과 계약자산 소계에 대한 공시

당기 (단위 : 천원)

	금융상품
	매출채권, 기타채권 및 계약자산
	금융상품의 신용손상

	신용이 손상되지 않은 금융상품		
	장부금액		장부금액 합계
	총장부금액	손상차손누계액	
기대신용손실율			0.0017
금융자산	96,537,312	(163,249)	96,374,063

전기 (단위 : 천원)

	금융상품		
	매출채권, 기타채권 및 계약자산		
	금융상품의 신용손상		
	신용이 손상되지 않은 금융상품		
	장부금액		장부금액 합계
	총장부금액	손상차손누계액	
기대신용손실율			0.0015
금융자산	173,122,051	(261,354)	172,860,697

연체된 일수에 대한 기술

만기가 별도로 정해지지 않은 채권은 채권발생일로부터 경과된 기간을 표시하였습니다.

개별적으로 평가된 연체되거나 손상된 매출채권 및 기타채권과 계약자산에 대한 공시

당기 (단위 : 천원)

	금융상품		
	매출채권, 기타채권 및 계약자산		
	금융상품의 신용손상		
	신용이 손상된 금융상품		
	기대신용손실 평가 방법		
	기대신용손실의 개별 평가		
	장부금액		장부금액 합계
	총장부금액	손상차손누계액	
기대신용손실율			1.0000
금융자산	18,186,028	(18,186,028)	0

전기 (단위 : 천원)

	금융상품		
	매출채권, 기타채권 및 계약자산		
	금융상품의 신용손상		
	신용이 손상된 금융상품		
	기대신용손실 평가 방법		
	기대신용손실의 개별 평가		
	장부금액		장부금액 합계

	총장부금액	손상차손누계액	
기대신용손실율			0.5217
금융자산	15,834,208	(8,260,641)	7,573,567

연체되거나 손상된 매출채권 및 기타채권과 계약자산 합계에 대한 공시

당기 (단위 : 천원)

	금융상품		
	매출채권, 기타채권 및 계약자산		
	장부금액		장부금액 합계
	총장부금액	손상차손누계액	
기대신용손실율			0.0634
금융자산	296,248,403	(18,789,221)	277,459,182

전기 (단위 : 천원)

	금융상품		
	매출채권, 기타채권 및 계약자산		
	장부금액		장부금액 합계
	총장부금액	손상차손누계액	
기대신용손실율			0.0322
금융자산	271,059,593	(8,730,483)	262,329,110

5. 장기금융자산 (연결)

금융자산의 공시

당기 (단위 : 천원)

	금융자산, 분류					금융자산, 분류 합계
	채무증권			지분증권		
	건설공제조합	기계설비건설공제조합	엔지니어링공제조합	하이리움산업(주)	SNT Global INC.	
장기금융자산	353,340	49,636	1,496,776	299,884	5,555,000	7,754,636

전기 (단위 : 천원)

	금융자산, 분류					금융자산, 분류 합계
	채무증권			지분증권		
	건설공제조합	기계설비건설공제조합	엔지니어링공제조합	하이리움산업(주)	SNT Global INC.	
장기금융자산	295,873	1,618,344		299,884		2,214,101

6. 재고자산 (연결)

재고자산 세부내역

당기 (단위 : 천원)

		총장부금액	재고자산 평가충당금	장부금액 합계
총유동재고자산		8,948,793	0	8,948,793
총유동재고자산	원부재료	7,830,417	0	7,830,417
	미착품	1,118,376	0	1,118,376

전기 (단위 : 천원)

		총장부금액	재고자산 평가충당금	장부금액 합계
총유동재고자산		25,385,032	0	25,385,033
총유동재고자산	원부재료	21,896,085	0	21,896,085
	미착품	3,488,947	0	3,488,947

7. 기타자산 (연결)

기타자산에 대한 공시

당기 (단위 : 천원)

		공시금액
기타유동자산		15,434,380
기타유동자산	유동선급금	5,938,555
	유동선급비용	9,495,825
기타비유동자산		94,658
기타비유동자산	장기선급비용	94,658

전기 (단위 : 천원)

		공시금액
기타유동자산		9,638,758
기타유동자산	유동선급금	4,078,288
	유동선급비용	5,560,470
기타비유동자산		236,447
기타비유동자산	장기선급비용	236,447

8. 유형자산 (연결)

유형자산의 장부금액에 대한 공시

당기 (단위 : 천원)

	유형자산																										
	토지				건물				구축물				기계장치				차량운반구				기타유형자산				건설중인자산			
	장부금액				장부금액				장부금액				장부금액				장부금액				장부금액				장부금액			
	총장부금액	감가상각누계액 및 상각누계액	정부보조금	장부금액 합계	총장부금액	감가상각누계액 및 상각누계액	정부보조금	장부금액 합계	총장부금액	감가상각누계액 및 상각누계액	정부보조금	장부금액 합계	총장부금액	감가상각누계액 및 상각누계액	정부보조금	장부금액 합계	총장부금액	감가상각누계액 및 상각누계액	정부보조금	장부금액 합계	총장부금액	감가상각누계액 및 상각누계액	정부보조금	장부금액 합계	총장부금액	감가상각누계액 및 상각누계액	정부보조금	장부금액 합계
유형자산	102,552,739	0	0	102,552,739	62,787,377	(27,882,225)	(1,040,508)	33,864,644	16,046,987	(12,088,071)	(82,919)	3,875,997	46,371,427	(41,644,417)	(18,390)	4,708,620	1,041,405	(945,326)	0	96,079	6,881,424	(6,399,053)	(610)	481,761	8,096,436	0	0	8,096,436

전기 (단위 : 천원)

	유형자산																										
	토지				건물				구축물				기계장치				차량운반구				기타유형자산				건설중인자산			
	장부금액				장부금액				장부금액				장부금액				장부금액				장부금액				장부금액			
	총장부금액	감가상각누계액 및 상각누계액	정부보조금	장부금액 합계	총장부금액	감가상각누계액 및 상각누계액	정부보조금	장부금액 합계	총장부금액	감가상각누계액 및 상각누계액	정부보조금	장부금액 합계	총장부금액	감가상각누계액 및 상각누계액	정부보조금	장부금액 합계	총장부금액	감가상각누계액 및 상각누계액	정부보조금	장부금액 합계	총장부금액	감가상각누계액 및 상각누계액	정부보조금	장부금액 합계	총장부금액	감가상각누계액 및 상각누계액	정부보조금	장부금액 합계
유형자산	102,562,067	0	0	102,562,067	63,071,324	(25,919,181)	(1,093,029)	36,059,114	15,984,155	(11,328,235)	(113,290)	4,542,630	44,438,580	(40,726,946)	(20,815)	3,690,819	1,109,466	(898,585)	0	210,881	6,629,142	(6,238,952)	(1,174)	389,016	3,917,073	0	0	3,917,073

유형자산 합계의 장부금액에 대한 공시

당기 (단위 : 천원)

	총장부금액	감가상각누계액 및 상각누계액	정부보조금	장부금액 합계
유형자산	243,777,795	(88,959,092)	(1,142,427)	153,676,275

전기 (단위 : 천원)

	총장부금액	감가상각누계액 및 상각누계액	정부보조금	장부금액 합계
유형자산	237,711,807	(85,111,899)	(1,228,308)	151,371,600

유형자산에 대한 세부 정보 공시

당기 (단위 : 천원)

	토지	건물	구축물	기계장치	차량운반구	기타유형자산	건설중인자산	유형자산 합계
기초 유형자산	102,562,067	36,059,114	4,542,630	3,690,819	210,881	389,016	3,917,073	151,371,600
사업결합을 통한 취득 이외의 증가, 유형자산	0	0	62,832	1,793,431	8,406	265,636	4,411,621	6,541,926
처분, 유형자산	(9,328)	0	0	0	(2)	(8,213)	0	(17,543)
감가상각비, 유형자산	0	(2,021,776)	(729,465)	(956,856)	(119,414)	(163,046)	0	(3,990,557)
기타 변동에 따른 증가(감소), 유형자산	0	(172,694)	0	181,226	(3,792)	(1,632)	(232,258)	(229,150)

기말 유형자산	102,552,739	33,864,644	3,875,997	4,708,620	96,079	481,761	8,096,436	153,676,275

전기 (단위 : 천원)

	토지	건물	구축물	기계장치	차량운반구	기타유형자산	건설중인자산	유형자산 합계
기초 유형자산	102,562,067	37,118,578	5,237,930	3,721,153	238,552	384,378	0	149,262,658
사업결합을 통한 취득 이외의 증가, 유형자산	0	0	31,778	597,880	68,380	151,865	3,920,759	4,770,662
처분, 유형자산	0	0	0	(2)	0	0	0	(2)
감가상각비, 유형자산	0	(1,988,400)	(727,078)	(1,009,826)	(112,343)	(157,320)	0	(3,994,967)
기타 변동에 따른 증가(감소), 유형자산	0	928,936	0	381,614	16,292	10,093	(3,686)	1,333,249
기말 유형자산	102,562,067	36,059,114	4,542,630	3,690,819	210,881	389,016	3,917,073	151,371,600

유형자산의 기타증감액에 대한 기술

기타증감액에는 건설중인자산의 계정재분류, 해외 종속기업 재무제표 환산에 따른 조정액 등이 포함되어 있습니다.

9. 사용권자산 (연결)

사용권자산의 장부금액에 대한 공시

당기 (단위 : 천원)

	토지와 건물	차량운반구	자산 합계
사용권자산	7,150,936	177,685	7,328,620

전기 (단위 : 천원)

	토지와 건물	차량운반구	자산 합계
사용권자산	8,071,645	195,434	8,267,079

리스부채에 대한 양적 정보 공시

당기 (단위 : 천원)

	공시금액
유동 리스부채	885,603
비유동 리스부채	2,371,739
리스부채 합계	3,257,342

전기 (단위 : 천원)

	공시금액
유동 리스부채	1,041,321
비유동 리스부채	2,959,953
리스부채 합계	4,001,274

사용권자산에 대한 양적 정보 공시

당기 (단위 : 천원)

	토지	건물	차량운반구	자산 합계
기초 사용권자산	7,725,895	345,750	195,434	8,267,079
사용권자산의 추가	0	0	73,740	73,740
계약 종료 또는 해지로 인한 감소, 사용권자산	(25,851)	0	0	(25,851)
감가상각비, 사용권자산	(598,310)	(241,733)	(91,489)	(931,532)
기타 변동에 따른 증가(감소), 사용권자산	(54,815)	0	0	(54,815)
기말 사용권자산	7,046,919	104,017	177,685	7,328,620

전기 (단위 : 천원)

	토지	건물	차량운반구	자산 합계
기초 사용권자산	8,009,204	568,282	242,600	8,820,085
사용권자산의 추가	0	41,071	47,817	88,888

계약 종료 또는 해지로 인한 감소, 사용권자산	0	(21,298)	(7,180)	(28,478)
감가상각비, 사용권자산	(578,892)	(242,305)	(87,803)	(909,000)
기타 변동에 따른 증가(감소), 사용권자산	295,583	0	0	295,583
기말 사용권자산	7,725,895	345,750	195,434	8,267,079

사용권자산의 기타증감액에 대한 기술

사용권자산의 기타증감액은 해외 종속기업 재무제표 환산에 따른 조정액이 포함되어 있습니다.

리스와 관련하여 연결손익계산서에 인식되는 금액에 대한 공시

당기 (단위 : 천원)

	공시금액
감가상각비, 사용권자산	931,532
인식 면제 규정이 적용된 단기리스에 관련되는 비용	1,979,502
인식 면제 규정이 적용된 소액자산 리스에 관련되는 비용	56,659
리스부채에 대한 이자비용	316,758

전기 (단위 : 천원)

	공시금액
감가상각비, 사용권자산	909,000
인식 면제 규정이 적용된 단기리스에 관련되는 비용	2,397,104
인식 면제 규정이 적용된 소액자산 리스에 관련되는 비용	52,858
리스부채에 대한 이자비용	347,759

리스로 인한 현금유출에 대한 공시

당기 (단위 : 백만원)

	공시금액
리스 현금유출	3,091

전기 (단위 : 백만원)

	공시금액
리스 현금유출	3,488

10. 무형자산 (연결)

영업권 외의 무형자산의 장부금액에 대한 공시

당기 (단위 : 천원)

	영업권 이외의 무형자산											
	저작권, 특허권, 기타 산업재산권, 용역운영권				컴퓨터소프트웨어				회원권			
	장부금액			장부금액 합계	장부금액			장부금액 합계	장부금액			장부금액 합계
	총장부금액	감가상각누계액 및 상각누계액	정부보조금		총장부금액	감가상각누계액 및 상각누계액	정부보조금		총장부금액	감가상각누계액 및 상각누계액	정부보조금	
영업권 이외의 무형자산	4,091,294	(3,717,766)	0	373,528	5,277,511	(4,025,673)	(8,889)	1,242,949	30,829	0	0	30,829

전기 (단위 : 천원)

	영업권 이외의 무형자산											
	저작권, 특허권, 기타 산업재산권, 용역운영권				컴퓨터소프트웨어				회원권			
	장부금액			장부금액 합계	장부금액			장부금액 합계	장부금액			장부금액 합계
	총장부금액	감가상각누계액 및 상각누계액	정부보조금		총장부금액	감가상각누계액 및 상각누계액	정부보조금		총장부금액	감가상각누계액 및 상각누계액	정부보조금	
영업권 이외의 무형자산	4,091,294	(3,640,034)	0	451,260	5,187,211	(3,233,936)	(34,646)	1,918,629	30,829	0	0	30,829

영업권 외의 무형자산 합계의 장부금액에 대한 공시

당기 (단위 : 천원)

	총장부금액	감가상각누계액 및 상각누계액	정부보조금	장부금액 합계
영업권 이외의 무형자산	9,399,634	(7,743,439)	(8,889)	1,647,305

전기 (단위 : 천원)

	총장부금액	감가상각누계액 및 상각누계액	정부보조금	장부금액 합계
영업권 이외의 무형자산	9,309,334	(6,873,970)	(34,646)	2,400,718

무형자산에 대한 세부 정보 공시

당기 (단위 : 천원)

	저작권, 특허권, 기타 산업재산권, 용역운영권	컴퓨터소프트웨어	회원권	영업권 이외의 무형자산 합계
기초 영업권 이외의 무형자산	451,260	1,918,629	30,829	2,400,718
사업결합을 통한 취득 이외의 증가, 영업권 이외의 무형자산	0	91,442	0	91,442
기타 상각비, 영업권 이외의 무형자산	(77,732)	(766,895)	0	(844,627)
기타변동에 따른 증가(감소), 영업권 이외의 무형자산	0	(227)	0	(227)

기말 영업권 이외의 무형자신	373,528	1,242,949	30,829	1,647,305

전기 (단위 : 천원)

	저작권, 특허권, 기타 산업재산권, 용역운영권	컴퓨터소프트웨어	회원권	영업권 이외의 무형자산 합계
기초 영업권 이외의 무형자산	639,645	2,633,313	30,829	3,303,787
사업결합을 통한 취득 이외의 증가, 영업권 이외의 무형자산	0	56,338	0	56,338
기타 상각비, 영업권 이외의 무형자산	(188,385)	(772,217)	0	(960,602)
기타변동에 따른 증가(감소), 영업권 이외의 무형자산	0	1,195	0	1,195
기말 영업권 이외의 무형자신	451,260	1,918,629	30,829	2,400,718

무형자산의 기타증감액에 대한 기술

기타증감액에는 해외 종속기업 재무제표 환산에 따른 조정액, 국고보조금 등이 포함되어 있습니다.

연구와 개발 비용에 대한 공시

당기 (단위 : 천원)

	매출원가
연구와 개발 비용	507,716

전기 (단위 : 천원)

	매출원가
연구와 개발 비용	488,810

11. 투자부동산 (연결)

투자부동산에 대한 세부 정보 공시

당기 (단위 : 천원)

	토지	건물	자산 합계
기초 투자부동산	1,938,346	1	1,938,347
감가상각비, 투자부동산	0	0	0
기말 투자 부동산	1,938,346	1	1,938,347

전기 (단위 : 천원)

	토지	건물	자산 합계
기초 투자부동산	1,938,346	1,377	1,939,723
감가상각비, 투자부동산	0	(1,376)	(1,376)
기말 투자 부동산	1,938,346	1	1,938,347

투자부동산의 공정가치에 대한 공시

당기 (단위 : 천원)

	측정 전체		
	재무상태표상에 공정가치로 측정되지 않았지만 공시된 공정가치		
	자산		자산 합계
	토지	건물	
투자부동산	4,638,293	44,700	4,682,993
투자부동산의 공정가치가 독립된 평가인의 가치평가에 근거한 정도에 대한 기술			당기말 현재 투자부동산의 공정가치는 감정평가법인 평가결과, 주변 유사 부동산의 시세등을 활용하여 산정하였습니다.

전기 (단위 : 천원)

	측정 전체		
	재무상태표상에 공정가치로 측정되지 않았지만 공시된 공정가치		
	자산		자산 합계
	토지	건물	
투자부동산	4,010,330	52,250	4,062,580
투자부동산의 공정가치가 독립된 평가인의 가치평가에 근거한 정도에 대한 기술			

12. 담보제공자산 (연결)

담보로 제공된 자산에 대한 공시

(단위 : 천원)

	산업은행	기계설비건설공제조합	하나은행	엔지니어링 공제조합
담보로 제공된 유형자산	123,288,351			
부채나 우발부채에 대한 담보로 제공된 금융자산		49,636	19,534	1,496,776
담보제공사유	지급보증 등	지급보증 등	지급보증 등	지급보증 등
보증한도		2,643		47,896,829
보증한도, USD [USD, 일]	101,700,000			
보증한도, AED [AED, 일]			50,000	
담보설정금액, 원화	126,560,000	2,643		1,496,776
담보설정금액, USD [USD, 일]	12,600,000			
담보설정금액, EUR [EUR, 일]	1,320,000			
담보설정금액, AED [AED, 일]			50,000	
담보제공자산의 종류	토지,건물,기계장치	장기금융자산	기타채권(보증금)	장기금융자산

13. 매입채무 및 기타채무 (연결)

매입채무 및 기타채무

당기 (단위 : 천원)

		공시금액
매입채무 및 기타유동채무		120,168,811
매입채무 및 기타유동채무	유동매입채무	71,816,255
	단기미지급금	42,156,653
	유동으로 분류되는 미지급비용	4,868,730
	단기예수보증금	441,570
	유동 리스부채	885,603
매입채무 및 기타비유동채무		2,545,099
매입채무 및 기타비유동채무	비유동 리스부채	2,371,739
	장기임대보증금	173,360

전기 (단위 : 천원)

		공시금액
매입채무 및 기타유동채무		79,614,231
매입채무 및 기타유동채무	유동매입채무	50,457,084
	단기미지급금	22,577,651
	유동으로 분류되는 미지급비용	5,096,605
	단기예수보증금	441,570
	유동 리스부채	1,041,321
매입채무 및 기타비유동채무		3,126,317
매입채무 및 기타비유동채무	비유동 리스부채	2,959,953
	장기임대보증금	166,364

공급자금융약정에 대한 기술

연결실체는 공급자에 대한 지급과정을 효율적으로 하고 관련 매입채무 결제 기한과 비교하여 공급자에게 조기 결제 조건을 제공하기 위해 공급자금융약정에 참여하고 있습니다.
연결실체는 이 약정으로 인하여 원채무의 책임이 면제되거나 실질적으로 수정되는 것이 아니기 때문에 원채무를 제거하지 않았으며, 연결실체는 금융부채의 성격과 기능이 기타매입채무와 동일하기 때문에, 약정의 대상이 되는 금액을 매입채무 금액 내에 포함하였습니다.
연결실체 관점에서 이 약정은 공급자금융약정에 참여하지 않는 다른 공급자들의 정상적인 지급시점보다 유의적으로 지급시점을 연장시키지는 않습니다.

공급자금융약정에 대한 공시

당기 (단위 : 천원)

	약정의 유형
	공급자금융약정
	금융부채, 분류

	매입채무		
	B2B대출		
	범위		범위 합계
	하위범위	상위범위	
공급자금융약정에 해당하는 금융부채			31,695,178
공급자가 금융제공자에게 이미 금액을 받은 부분에 해당하는 금액			10,816,982
공급자금융약정에 해당하는 금융부채의 지급기일 범위	30일	90일	
공급자금융약정의 일부가 아닌 매입채무의 지급기일 범위	30일	90일	
공급자금융약정에 해당하는 유의적인 비현금변동에 대한 기술			연결실체의 공급자금융약정의 일부인 매입채무 장부금액의 유의적인 비현금변동은 없습니다.

전기 (단위 : 천원)

	약정의 유형		
	공급자금융약정		
	금융부채, 분류		
	매입채무		
	B2B대출		
	범위		범위 합계
	하위범위	상위범위	
공급자금융약정에 해당하는 금융부채			16,344,254
공급자가 금융제공자에게 이미 금액을 받은 부분에 해당하는 금액			6,285,209
공급자금융약정에 해당하는 금융부채의 지급기일 범위	30일	90일	
공급자금융약정의 일부가 아닌 매입채무의 지급기일 범위	30일	90일	
공급자금융약정에 해당하는 유의적인 비현금변동에 대한 기술			연결실체의 공급자금융약정의 일부인 매입채무 장부금액의 유의적인 비현금변동은 없습니다.

14. 장기차입금 (연결)

차입금에 대한 세부 정보

전기 (단위 : 천원)

	SNT모티브(주)_운영자금
차입금, 이자율	0.05638
상환방법	중도상환
상환일자	2024-06-11
비유동차입금(사채 포함)의 비유동성 부분	0
차입금에 대한 기술	2024년 6월 11일자로 SNT모티브㈜에 대한 차입금 전액을 중도상환하였습니다.

15. 기타유동부채 (연결)

기타부채에 대한 공시

당기 (단위 : 천원)

		공시금액
기타 유동부채		599,559
기타 유동부채	단기선수수익	6,525
	단기선수금	248,817
	단기예수금	344,217

전기 (단위 : 천원)

		공시금액
기타 유동부채		400,624
기타 유동부채	단기선수수익	13,643
	단기선수금	25,703
	단기예수금	361,278

16. 종업원급여 (연결)

확정급여채무와 관련하여 당기손익으로 인식된 비용에 대한 공시

당기 (단위 : 천원)

	공시금액
당기근무원가, 확정급여제도	299,424
순이자비용(수익), 확정급여제도	105,442
퇴직급여비용 합계, 확정급여제도	404,866

전기 (단위 : 천원)

	공시금액
당기근무원가, 확정급여제도	300,204
순이자비용(수익), 확정급여제도	119,995
퇴직급여비용 합계, 확정급여제도	420,199

확정급여제도에 대한 공시

당기 (단위 : 천원)

	공시금액
확정급여채무, 현재가치	3,392,999
순확정급여부채(자산)	3,392,999

전기 (단위 : 천원)

	공시금액
확정급여채무, 현재가치	2,969,988
순확정급여부채(자산)	2,969,988

순확정급여부채(자산)에 대한 공시

당기 (단위 : 천원)

		확정급여채무의 현재가치	순확정급여부채(자산) 합계
기초 순확정급여부채(자산)		2,969,988	2,969,988
당기근무원가, 순확정급여부채(자산)		299,424	299,424
이자비용(수익), 순확정급여부채(자산)		105,442	105,442
재측정이익(손실), 순 확정급여채무(자산)		645,460	645,460
재측정이익(손실), 순 확정급여채무(자산)	경험조정에서 발생하는 보험수리적 손실(이익), 순확정급여부채(자산)	499,483	499,483
	인구통계적가정의 변동에서 발생하는 보험수리적손실(이익), 순 확정급여부채(자산)	13,165	13,165
	재무적 가정의 변동에서 발생하는 보험수리적 손실(이익), 순 확정급여부채(자산)	132,812	132,812

제도에서 지급한 금액, 순확정급여부채(자산)	(624,019)	(624,019)
환율변동으로 인한 증가(감소), 순확정급여부채(자산)	(3,296)	(3,296)
기말 순확정급여부채(자산)	3,392,999	3,392,999

전기 (단위 : 천원)

		확정급여채무의 현재가치	순확정급여부채(자산) 합계
기초 순확정급여부채(자산)		2,914,788	2,914,788
당기근무원가, 순확정급여부채(자산)		300,204	300,204
이자비용(수익), 순확정급여부채(자산)		119,995	119,995
재측정이익(손실), 순 확정급여채무(자산)		(198,178)	(198,178)
재측정이익(손실), 순 확정급여채무(자산)	경험조정에서 발생하는 보험수리적 손실(이익), 순확정급여부채(자산)	(282,582)	(282,582)
	인구통계적가정의 변동에서 발생하는 보험수리적손실(이익), 순 확정급여부채(자산)	42	42
	재무적 가정의 변동에서 발생하는 보험수리적손실(이익), 순 확정급여부채(자산)	84,362	84,362
제도에서 지급한 금액, 순확정급여부채(자산)		(182,535)	(182,535)
환율변동으로 인한 증가(감소), 순확정급여부채(자산)		15,714	15,714
기말 순확정급여부채(자산)		2,969,988	2,969,988

기타포괄손익으로 인식된 보험수리적손익에 대한 공시

당기 (단위 : 천원)

	공시금액
세전기타포괄손익, 확정급여제도의 재측정차익(차손)	(645,460)
기타포괄손익에 포함되는, 확정급여제도의 재측정에 관련되는 법인세	114,230
세후기타포괄손익, 확정급여제도의 재측정손익	(531,230)

전기 (단위 : 천원)

	공시금액
세전기타포괄손익, 확정급여제도의 재측정차익(차손)	204,327
기타포괄손익에 포함되는, 확정급여제도의 재측정에 관련되는 법인세	(59,439)
세후기타포괄손익, 확정급여제도의 재측정손익	144,888

보험수리적가정의 민감도분석에 대한 공시

당기 (단위 : 천원)

	확정급여제도의 특성					
	퇴직연금확정급여제도					
	보험수리적 가정					
	할인율에 대한 보험수리적 가정			미래임금상승률에 대한 보험수리적 가정		
	범위		범위 합계	범위		범위 합계
	하위범위	상위범위		하위범위	상위범위	
할인율에 대한 보험	0.0380	0.0500				

수리적 가정						
미래임금상승률에 대한 보험수리적 가정				0.0464	0.0500	
보험수리적가정의 합리적인 범위 내에서의 발생가능한 증가율			0.01			0.01
보험수리적가정의 합리적인 범위 내에서의 발생가능한 증가로 인한 확정급여부채의 증가(감소)			(174,249)			191,209
보험수리적가정의 합리적인 범위 내에서의 발생가능한 감소율			0.01			0.01
보험수리적가정의 합리적인 범위 내에서의 발생가능한 감소로 인한 확정급여채무의 증가(감소)			190,904			(177,756)
보험수리적가정의 민감도분석을 수행하는데 사용된 방법과 가정에 대한 기술			상기의 민감도 분석은 다른 가정은 일정하다는 가정하에 산정되었습니다. 주요 보험수리적가정의 변동에 대한 확정급여채무의 민감도는 재무상태표에 인식된 확정급여채무 산정 시 사용한 예측단위접근법과 동일한 방법을 사용하여 산정되었습니다. 민감도 분석에 사용된 방법 및 가정은 전기와 동일합니다.			상기의 민감도 분석은 다른 가정은 일정하다는 가정하에 산정되었습니다. 주요 보험수리적가정의 변동에 대한 확정급여채무의 민감도는 재무상태표에 인식된 확정급여채무 산정 시 사용한 예측단위접근법과 동일한 방법을 사용하여 산정되었습니다. 민감도 분석에 사용된 방법 및 가정은 전기와 동일합니다.

전기 (단위 : 천원)

	확정급여제도의 특성					
	퇴직연금확정급여제도					
	보험수리적 가정					
	할인율에 대한 보험수리적 가정			미래임금상승률에 대한 보험수리적 가정		
	범위		범위 합계	범위		범위 합계
	하위범위	상위범위		하위범위	상위범위	
할인율에 대한 보험수리적 가정	0.0348	0.0390				

미래임금상승률에 대한 보험수리적 가정				0.0300	0.0366	
보험수리적가정의 합리적인 범위 내에서의 발생가능한 증가율						
보험수리적가정의 합리적인 범위 내에서의 발생가능한 증가로 인한 확정급여부채의 증가(감소)						
보험수리적가정의 합리적인 범위 내에서의 발생가능한 감소율						
보험수리적가정의 합리적인 범위 내에서의 발생가능한 감소로 인한 확정급여채무의 증가(감소)						
보험수리적가정의 민감도분석을 수행하는데 사용된 방법과 가정에 대한 기술						

미래현금흐름에 대한 확정급여제도의 영향에 대한 공시

(단위 : 백만원)

	공시금액
다음 연차보고기간 동안에 납부할 것으로 예상되는 기여금에 대한 추정치	352
확정급여채무의 가중평균만기	5년5개월22일

확정급여채무의 만기분석에 대한 공시

(단위 : 천원)

	1년 이내	1년 초과 3년 이내	3년 초과 6년 이내	6년 초과	합계 구간 합계
확정급여제도에서 지급될 것으로 예상되는 급여 지급액 추정치	271,738	939,848	1,191,642	2,950,465	5,353,693

확정기여제도에 대한 공시

당기 (단위 : 천원)

	공시금액

확정기여제도에 대한 기술	연결실체는 종업원을 위한 퇴직급여제도로서 확정급여형 제도와 확정기여형 제도를 병행하여 운영하고 있습니다. 당기말 현재 미지급된 기여금은 없습니다.
퇴직급여비용, 확정기여제도	1,159,469

전기 (단위 : 천원)

	공시금액
확정기여제도에 대한 기술	연결실체는 종업원을 위한 퇴직급여제도로서 확정급여형 제도와 확정기여형 제도를 병행하여 운영하고 있습니다.
퇴직급여비용, 확정기여제도	995,050

기타장기종업원급여부채에 대한 공시

당기 (단위 : 천원)

	공시금액
기타장기종업원급여부채	897,594

전기 (단위 : 천원)

	공시금액
기타장기종업원급여부채	548,645

기타장기종업원급여부채의 변동내역에 대한 공시

당기 (단위 : 천원)

	공시금액
기초 기타장기종업원급여부채	548,645
당기근무원가, 기타장기종업원급여부채	72,493
이자원가, 기타장기종업원급여부채	18,799
보험수리적손실, 기타장기종업원급여부채	436,492
지급액, 기타장기종업원급여부채	(178,835)
기말 기타장기종업원급여부채	897,594

전기 (단위 : 천원)

	공시금액
기초 기타장기종업원급여부채	352,293
당기근무원가, 기타장기종업원급여부채	47,925
이자원가, 기타장기종업원급여부채	14,178
보험수리적손실, 기타장기종업원급여부채	186,251
지급액, 기타장기종업원급여부채	(52,002)

기말 기타장기종업원급여부채	548,645

기타종업원급여와 관련하여 당기손익으로 인식된 비용에 대한 공시

당기 (단위 : 천원)

	공시금액
당기근무원가, 기타장기종업원급여부채	72,493
이자원가, 기타장기종업원급여부채	18,799
보험수리적손실, 기타장기종업원급여부채	436,492
기타장기종업원급여 합계	527,784

전기 (단위 : 천원)

	공시금액
당기근무원가, 기타장기종업원급여부채	47,925
이자원가, 기타장기종업원급여부채	14,178
보험수리적손실, 기타장기종업원급여부채	186,251
기타장기종업원급여 합계	248,354

보험수리적 가정에 대한 공시

당기

	확정급여제도의 특성	
	기타장기종업원급여	
	보험수리적 가정	
	할인율에 대한 보험수리적 가정	미래물가상승률에 대한 보험수리적 가정
할인율에 대한 보험수리적 가정	0.0373	
미래물가상승률에 대한 보험수리적 가정		0.03

전기

	확정급여제도의 특성	
	기타장기종업원급여	
	보험수리적 가정	
	할인율에 대한 보험수리적 가정	미래물가상승률에 대한 보험수리적 가정
할인율에 대한 보험수리적 가정	0.0343	
미래물가상승률에 대한 보험수리적 가정		0.02

17. 충당부채 (연결)

유동성 분류에 따른 충당부채에 대한 공시

당기 (단위 : 천원)

		공시금액
유동충당부채		1,530,281
유동충당부채	유동 공사손실충당부채	197,285
	유동 하자보수충당부채	1,332,996
	유동 기타충당부채	0
비유동충당부채		5,690,605
비유동충당부채	비유동 공사손실충당부채	0
	비유동 하자보수충당부채	947,391
	비유동 기타충당부채	4,743,214
충당부채		7,220,886
충당부채	공사손실충당부채	197,285
	하자보수충당부채	2,280,387
	기타충당부채	4,743,214
충당부채의 성격에 대한 기술		출고한 제품에 대한 품질보증 등으로 인하여 향후 부담할 것으로 예상되는 비용을 보증기간 및 과거경험률 등을 기초로 추정하여 하자충당부채를 설정하고 있으며, 미래에 발생할 손실 예상액에 대해 공사손실충당부채를 설정하고 있습니다.

전기 (단위 : 천원)

		공시금액
유동충당부채		1,220,175
유동충당부채	유동 공사손실충당부채	282,350
	유동 하자보수충당부채	937,825
	유동 기타충당부채	0
비유동충당부채		5,202,458
비유동충당부채	비유동 공사손실충당부채	0
	비유동 하자보수충당부채	612,192
	비유동 기타충당부채	4,590,266
충당부채		6,422,633
충당부채	공사손실충당부채	282,350
	하자보수충당부채	1,550,017
	기타충당부채	4,590,266

충당부채의 성격에 대한 기술	출고한 제품에 대한 품질보증 등으로 인하여 향후 부담할 것으로 예상되는 비용을 보증기간 및 과거경험률 등을 기초로 추정하여 하자충당부채를 설정하고 있으며, 미래에 발생할 손실 예상액에 대해 공사손실충당부채를 설정하고 있습니다.

기타충당부채에 대한 공시

당기 (단위 : 천원)

	공사손실충당부채	하자보수충당부채	그 밖의 기타충당부채
기초 기타충당부채	282,350	1,550,017	4,590,266
기존 충당부채의 증가, 기타충당부채	107,973	2,002,775	0
환입된 충당부채, 기타충당부채	(192,699)	(277,627)	0
사용된 충당부채, 기타충당부채	0	(994,779)	0
대체와 기타 변동에 따른 증가(감소), 기타충당부채	(339)	0	152,948
기말 기타충당부채	197,285	2,280,386	4,743,214

전기 (단위 : 천원)

	공사손실충당부채	하자보수충당부채	그 밖의 기타충당부채
기초 기타충당부채	85,044	1,466,125	4,441,852
기존 충당부채의 증가, 기타충당부채	201,916	456,928	0
환입된 충당부채, 기타충당부채	(10,186)	(66,597)	0
사용된 충당부채, 기타충당부채	0	(306,439)	0
대체와 기타 변동에 따른 증가(감소), 기타충당부채	5,576	0	148,414
기말 기타충당부채	282,350	1,550,017	4,590,266

충당부채의 기타증감액에 대한 기술

기타증감액은 환율변동효과 및 임차계약에 따른 복구충당부채의 기간경과에 따른 증가금액이 포함되어 있습니다.

18. 위험관리 (연결)

금융상품에서 발생하는 위험의 성격과 정도에 대한 공시

	위험				위험 합계
	신용위험	유동성위험	시장위험		
			환위험	이자율위험	
위험에 대한 노출정도에 대한 기술	연결실체는 금융상품의 당사자 중 일방이 의무를 이행하지 않아 상대방에게 재무손실을 입힐 신용위험에 노출되어 있습니다.	연결실체는 현금 등 금융자산을 인도하여 결제하는 금융부채에 관련된 의무를 충족하는데 어려움을 겪게 될 유동성위험에 노출되어 있습니다.	연결실체는 영업활동 수행결과 보고통화와 다른 외화 수입, 지출이 발생하고 있습니다. 이로 인해 환율변동위험에 노출되는 환포지션의 주요 통화로는 USD, EUR, JPY,AED, CAD가 있습니다.	당기말과 전기말 현재 보통예금을 제외하고는 이자율위험에 노출된 변동금리부 금융자산 및 금융부채는 존재하지 않습니다.	연결실체는 금융상품을 운용함에 따라 신용위험, 유동성위험, 시장위험, 자본위험에 노출되어 있습니다.

위험관리의 목적, 정책 및 절차에 대한 기술	연결실체의 경영진은 신용위험을 관리하기 위하여 신용도가 일정 수준 이상인 거래처와 거래하고 있으며, 금융자산의 신용보강을 위한 정책과 절차를 마련하여 운영하고 있습니다. 연결실체는 신규 거래처와 계약 시 공개된 재무정보와 신용평가기관에 의하여 제공된 정보 등을 이용하여 거래처의 신용도를 평가하고 이를 근거로 신용거래한도를 결정하고 있으며, 담보 또는 지급보증을 제공받고 있습니다. 또한, 연결실체는 주기적으로 거래처의 신용도를 재평가하여 신용거래한도를 재검토하고 담보수준을 재조정하고 있으며, 회수가 지연되는 금융자산에 대하여는 분기 단위로 회수지연 현황 및 회수대책을 보고하고 있으며 지연사유에 따라 적절한 조치를 취하고 있습니다.	연결실체의 경영진은 유동성위험을 관리하기 위하여 단기 및 중장기 자금관리계획을 수립하고 현금유출예산과 실제유출액을 지속적으로 분석・검토하여 금융부채와 금융자산의 만기구조를 대응시키고 있습니다. 연결실체의 경영진은 영업활동현금흐름과 금융자산의 현금유입으로 금융부채를 상환 가능하다고 판단하고 있습니다.	연결실체의 경영진은 내부적으로 원화 환율 변동에 대한 환위험을 정기적으로 측정하고 있으며, 필요한 경우 환위험관리를 목적으로 파생상품계약을 체결하고 있습니다.	연결실체의 경영진은 시장이자율의 변동으로 인하여 금융자산 및 금융부채의 공정가치 또는 미래현금흐름이 변동할 위험을 정기적으로 측정하고 있습니다.	연결실체의 위험관리는 연결실체의 재무적 성과에 영향을 미치는 잠재적 위험을 식별하여 연결실체가 허용가능한 수준으로 감소, 제거 및 회피하는 것을 그 목적으로 하고 있습니다. 연결실체는 전사적인 수준의 위험관리 정책 및 절차를 마련하여 운영하고 있으며, 연결실체의 재무부문에서 위험관리에 대한 총괄책임을 담당하고 있습니다. 연결실체의 재무부문은 이사회에서 승인된 위험관리 정책 및 절차에 따라 연결실체의 영업과 관련한 금융위험을 감시하고 관리하는 역할을 하고 있으며, 금융위험의 성격과 노출정도를 분석한 주기적인 내부위험보고서를 위험관리위원회에 제출하고 있습니다. 연결실체의 위험관리위원회는 전반적인 금융위험 관리전략을 수립하고위험회피 수단 및 절차를 결정하며 위험관리의 효과성에 대한 사후평가를 수행하고 있습니다. 또한, 연결실체의 내부감사인은 위험관리 정책 및 절차의 준수 여부와 위험노출 한도를 지속적으로 검토하고 있습니다. 연결실체의 전반적인 금융위험 관리 전략은 전기와 동일합니다.

신용위험 익스포저에 대한 공시

당기 (단위 : 천원)

	현금성자산	금융상품	매출채권 및 기타채권	계약자산	장기금융자산	금융상품 합계
신용위험에 대한 최대 노출정도	89,707,337	25,785,900	123,503,784	172,939,087	1,899,752	413,835,860
신용위험에 대한 최대 노출정도에 대한 기술			장・단기매출채권및 기타채권은 대손충당금/현재할인차금 차감 전 금액입니다.			

전기 (단위 : 천원)

	현금성자산	금융상품	매출채권 및 기타채권	계약자산	장기금융자산	금융상품 합계
신용위험에 대한 최대 노출정도	52,692,412	2,000	195,600,422	75,807,399	2,214,101	326,316,334
신용위험에 대한 최대 노출정도에 대한 기술			장・단기매출채권및 기타채권은 대손충당금/현재할인차금 차감 전 금액입니다.			

지역별 신용위험 익스포저에 대한 공시

당기 (단위 : 천원)

	금융상품									
	매출채권					계약자산				
	지역				지역 합계	지역				지역 합계
	본사 소재지 국가	아시아	미주	기타 국가		본사 소재지 국가	아시아	미주	기타 국가	
	장부금액					장부금액				
	총장부금액					총장부금액				
신용위험에 대한 최대 노출정도	11,321,682	88,373,401	12,749,315	2,278,942	114,723,340	11,024,187	151,947,905	8,365,969	1,601,026	172,939,087

전기 (단위 : 천원)

	금융상품									
	매출채권					계약자산				
	지역				지역 합계	지역				지역 합계
	본사 소재지 국가	아시아	미주	기타 국가		본사 소재지 국가	아시아	미주	기타 국가	
	장부금액					장부금액				
	총장부금액					총장부금액				
신용위험에 대한 최대 노출정도	3,838,453	165,292,954	15,632,955	4,191,898	188,956,260	14,409,964	38,021,985	22,438,684	936,766	75,807,399

지역별 신용위험 익스포저에 대한 공시, 합계

당기 (단위 : 천원)

	금융상품

	매출채권 및 계약자산				
	지역				지역 합계
	본사 소재지 국가	아시아	미주	기타 국가	
	장부금액				
	총장부금액				
신용위험에 대한 최대 노출정도	22,345,869	240,321,306	21,115,284	3,879,968	287,662,427

전기 (단위 : 천원)

	금융상품				
	매출채권 및 계약자산				
	지역				지역 합계
	본사 소재지 국가	아시아	미주	기타 국가	
	장부금액				
	총장부금액				
신용위험에 대한 최대 노출정도	18,248,417	203,314,939	38,071,639	5,128,664	264,763,659

금융자산 장부금액에 대한 기술

보고기간말 현재 연결실체의 금융자산 장부금액은 손상차손 차감 후 금액으로 연결실체의 신용위험 최대 노출액을 나타내고 있습니다.

비파생금융부채의 만기분석에 대한 공시

당기 (단위 : 천원)

		3개월 이내	3개월 초과 1년 이내	1년 초과 5년 이내	5년 초과	합계 구간 합계
비파생금융부채, 할인되지 않은 현금흐름		118,095,571	1,000,428	2,202,323	8,086,599	129,384,921
비파생금융부채, 할인되지 않은 현금흐름	매입채무, 미할인현금흐름	71,816,255	0	0	0	71,816,255
	미지급금, 미할인현금흐름	42,112,098	0	0	0	42,112,098
	미지급비용, 미할인현금흐름	3,807,336	0	0	0	3,807,336
	예수보증금, 미할인현금흐름	0	441,570	0	0	441,570
	장기임대보증금, 미할인현금흐름	0	0	180,000	0	180,000
	총 리스부채	359,882	558,858	2,022,323	8,086,599	11,027,662

전기 (단위 : 천원)

		3개월 이내	3개월 초과 1년 이내	1년 초과 5년 이내	5년 초과	합계 구간 합계
비파생금융부채, 할인되지 않은 현금흐름		72,086,366	1,152,507	2,813,534	8,385,221	84,437,628
비파생금융부채, 할인되지 않은 현금흐름	매입채무, 미할인현금흐름	50,457,084	0	0	0	50,457,084
	미지급금, 미할인현금흐름	17,054,003	0	0	0	17,054,003
	미지급비용, 미할인현금흐름	4,208,767	0	0	0	4,208,767

	예수보증금, 미할인 현금흐름	0	441,570	0	0	441,570
	장기임대보증금, 미할인현금흐름	0	0	180,000	0	180,000
	총 리스부채	366,512	710,937	2,633,534	8,385,221	12,096,204

비파생금융부채의 만기분석에 대한 공시, 장부금액

당기 (단위 : 천원)

	공시금액
유동매입채무	71,816,255
기타 유동 미지급금	42,112,098
단기미지급비용	3,807,336
유동 리스부채	885,603
단기예수보증금	441,570
장기임대보증금, 순액	173,360
비유동 리스부채	2,371,739
금융부채	121,607,961

전기 (단위 : 천원)

	공시금액
유동매입채무	50,457,084
기타 유동 미지급금	17,054,003
단기미지급비용	4,208,767
유동 리스부채	1,041,321
단기예수보증금	441,570
장기임대보증금, 순액	166,364
비유동 리스부채	2,959,953
금융부채	76,329,062

비파생금융부채의 만기분석에 대한 기술

상기 금융부채의 잔존만기별 현금흐름은 할인되지 아니한 명목금액으로서 지급을 요구받을 수 있는 기간 중 가장 이른 일자를 기준으로 작성되었으며, 이자의 현금흐름을 포함하고 있습니다.

외화금융자산의 통화별 내역

당기 (단위 : 천원)

	위험							
	환위험							
	금융자산, 분류							
	현금및현금성자산				매출채권 및 기타채권			
	기능통화 또는 표시통화							
	USD	EUR	JPY	AED	USD	EUR	JPY	AED

외화금융자산, 원화환산금액	85,533,787	433,599	1,688	247	114,744,099	5,437,900	0	337

전기 (단위 : 천원)

	위험							
	환위험							
	금융자산, 분류							
	현금및현금성자산				매출채권 및 기타채권			
	기능통화 또는 표시통화							
	USD	EUR	JPY	AED	USD	EUR	JPY	AED
외화금융자산, 원화환산금액	47,229,112	2,802,368	1,086	253	215,262,103	6,356,598	0	345

외화금융자산의 통화별 내역, 합계

당기 (단위 : 천원)

	위험			
	환위험			
	기능통화 또는 표시통화			
	USD	EUR	JPY	AED
외화금융자산, 원화환산금액	200,277,886	5,871,499	1,688	584

전기 (단위 : 천원)

	위험			
	환위험			
	기능통화 또는 표시통화			
	USD	EUR	JPY	AED
외화금융자산, 원화환산금액	262,491,215	9,158,966	1,086	598

외화금융부채의 통화별 내역

당기 (단위 : 천원)

	위험			
	환위험			
	금융부채, 분류			
	매입채무 및 기타채무			
	기능통화 또는 표시통화			
	USD	EUR	JPY	AED
외화금융부채, 원화환산금액	36,923,357	783,234	0	19,534

전기 (단위 : 천원)

	위험			
	환위험			
	금융부채, 분류			
	매입채무 및 기타채무			
	기능통화 또는 표시통화			
	USD	EUR	JPY	AED
외화금융부채, 원화환산금액	60,950,784	1,400,046	0	20,011

보고기간 말 현재 노출된 시장위험의 각 유형별 민감도 분석

당기 (단위 : 천원)

	위험			
	시장위험			
	환위험			
	기능통화 또는 표시통화			
	USD	EUR	JPY	AED
시장위험의 각 유형별 민감도분석 기술	법인세차감전 손익에 영향을 미치는 환율효과는 보고통화인 원화에 대한 다른 통화들의 변동효과 합계로 계산된 것입니다. 환위험에 노출되어 있는 자산에 대한 환율변동위험은 해당 통화의 10% 절상 및 절하인 경우를 가정하여 산정하였습니다.	법인세차감전 손익에 영향을 미치는 환율효과는 보고통화인 원화에 대한 다른 통화들의 변동효과 합계로 계산된 것입니다. 환위험에 노출되어 있는 자산에 대한 환율변동위험은 해당 통화의 10% 절상 및 절하인 경우를 가정하여 산정하였습니다.	법인세차감전 손익에 영향을 미치는 환율효과는 보고통화인 원화에 대한 다른 통화들의 변동효과 합계로 계산된 것입니다. 환위험에 노출되어 있는 자산에 대한 환율변동위험은 해당 통화의 10% 절상 및 절하인 경우를 가정하여 산정하였습니다.	법인세차감전 손익에 영향을 미치는 환율효과는 보고통화인 원화에 대한 다른 통화들의 변동효과 합계로 계산된 것입니다. 환위험에 노출되어 있는 자산에 대한 환율변동위험은 해당 통화의 10% 절상 및 절하인 경우를 가정하여 산정하였습니다.
시장변수 상승 시 당기손익 증가	16,335,453	508,827	169	
시장변수 상승 시 당기손익 감소				(1,895)
시장변수 하락 시 당기손익 증가				1,895
시장변수 하락 시 당기손익 감소	(16,335,453)	(508,827)	(169)	

전기 (단위 : 천원)

	위험			
	시장위험			
	환위험			
	기능통화 또는 표시통화			
	USD	EUR	JPY	AED
시장위험의 각 유형별 민감도분석 기술	법인세차감전 손익에 영향을 미치는 환율효과는 보고통화인 원화에 대한 다른 통화들의 변동효과 합계로 계산된 것입니다. 환위험에 노출되어 있는 자산에 대한 환율변동위험은 해당 통화의 10% 절상 및 절하인 경우를 가정하여 산정하였습니다.	법인세차감전 손익에 영향을 미치는 환율효과는 보고통화인 원화에 대한 다른 통화들의 변동효과 합계로 계산된 것입니다. 환위험에 노출되어 있는 자산에 대한 환율변동위험은 해당 통화의 10% 절상 및 절하인 경우를 가정하여 산정하였습니다.	법인세차감전 손익에 영향을 미치는 환율효과는 보고통화인 원화에 대한 다른 통화들의 변동효과 합계로 계산된 것입니다. 환위험에 노출되어 있는 자산에 대한 환율변동위험은 해당 통화의 10% 절상 및 절하인 경우를 가정하여 산정하였습니다.	법인세차감전 손익에 영향을 미치는 환율효과는 보고통화인 원화에 대한 다른 통화들의 변동효과 합계로 계산된 것입니다. 환위험에 노출되어 있는 자산에 대한 환율변동위험은 해당 통화의 10% 절상 및 절하인 경우를 가정하여 산정하였습니다.
시장변수 상승 시 당기손익 증가	20,154,043	775,892	109	
시장변수 상승 시 당기손익 감소				(1,941)
시장변수 하락 시 당기손익 증가				1,941
시장변수 하락 시 당기손익 감소	(20,154,043)	(775,892)	(109)	

자본관리지표에 대한 공시

당기 (단위 : 천원)

	공시금액
자본관리를 위한 기업의 목적, 정책 및 절차에 대한 비계량적 정보	연결실체의 자본관리는 건전한 자본구조의 유지를 통한 주주이익 극대화를 목적으로하고 있으며, 자본관리의 일환으로 안정적인 배당과 자사주 이익소각을 시행하고 있습니다. 연결실체의 자본구조는 차입금에서 현금및현금성자산 등을 차감한 순부채와자본으로 구성되며, 전반적인 자본위험관리 정책은 전기와 동일합니다.
부채총계	225,095,290
자본총계	364,744,033
부채비율	0.6171

전기 (단위 : 천원)

	공시금액
자본관리를 위한 기업의 목적, 정책 및 절차에 대한 비계량적 정보	연결실체의 자본관리는 건전한 자본구조의 유지를 통한 주주이익 극대화를 목적으로하고 있으며, 자본관리의 일환으로 안정적인 배당과 자사주 이익소각을 시행하고 있습니다. 연결실체의 자본구조는 차입금에서 현금및현금성자산 등을 차감한 순부채와자본으로 구성되며, 전반적인 자본위험관리 정책은 전기와 동일합니다.
부채총계	210,326,405
자본총계	306,281,786
부채비율	0.6867

19. 자본금 (연결)

주식의 분류에 대한 공시

당기 (단위 : 백만원)

	보통주
수권주식수 (단위: 주)	50,000,000
주당 액면가액	500
발행주식수 (단위: 주)	20,680,783
보통주자본금	10,340

전기 (단위 : 백만원)

	보통주
수권주식수 (단위: 주)	50,000,000
주당 액면가액	500
발행주식수 (단위: 주)	20,680,783
보통주자본금	10,340

20. 자본잉여금 (연결)

자본잉여금에 대한 공시

당기 (단위 : 천원)

	공시금액
주식발행초과금	36,567,957
자기주식처분이익	1,957,578
전환권대가	298,770
자본잉여금 합계	38,824,305

전기 (단위 : 천원)

	공시금액
주식발행초과금	36,567,957
자기주식처분이익	1,957,578
전환권대가	298,770
자본잉여금 합계	38,824,305

21. 기타자본항목 (연결)

기타자본구성요소

당기 (단위 : 천원)

	공시금액
자기주식	(14,218,630)
기타자본조정	(1,240,319)
기타자본구성요소 합계	(15,458,949)

전기 (단위 : 천원)

	공시금액
자기주식	(14,218,630)
기타자본조정	(1,240,319)
기타자본구성요소 합계	(15,458,949)

자기주식 변동내역에 대한 공시

당기 (단위 : 천원)

	공시금액
기초 자기주식수 (단위: 주)	919,675
기말 자기주식수 (단위: 주)	919,675
기초 자기주식	14,218,630
기말 자기주식	14,218,630

전기 (단위 : 천원)

	공시금액
기초 자기주식수 (단위: 주)	919,675
기말 자기주식수 (단위: 주)	919,675
기초 자기주식	14,218,630
기말 자기주식	14,218,630

22. 기타포괄손익누계액 (연결)

기타포괄손익누계액의 내역에 대한 공시

당기 (단위 : 천원)

	자본
	기타포괄손익누적액
	환산 관련 외환차이 적립금
기초 기타포괄손익누계액	2,041,447
해외사업환산손익	(1,666,261)
기말 기타포괄손익누계액	375,186

전기 (단위 : 천원)

	자본
	기타포괄손익누적액
	환산 관련 외환차이 적립금
기초 기타포괄손익누계액	297,666
해외사업환산손익	1,743,781
기말 기타포괄손익누계액	2,041,447

23. 이익잉여금 (연결)

이익잉여금에 대한 공시

당기 (단위 : 천원)

	공시금액
이익준비금	7,500,671
미처분이익잉여금	323,162,429
이익잉여금 합계	330,663,100
자본을 구성하는 각 적립금의 성격과 목적에 대한 기술	상법상의 규정에 따라 납입자본의 50%에 달할 때까지 매 결산기마다 금전에 의한 이익배당액의 10% 이상을 이익준비금으로 적립하도록 되어 있습니다. 동 이익준비금은 현금으로 배당할 수 없으나 자본전입 또는 결손보전을 위해서는 사용될 수 있습니다. 다만, 납입자본의 50%를 초과하는 적립금은 임의적립금에 해당합니다.

전기 (단위 : 천원)

	공시금액
이익준비금	2,892,359
미처분이익잉여금	267,642,233
이익잉여금 합계	270,534,592
자본을 구성하는 각 적립금의 성격과 목적에 대한 기술	상법상의 규정에 따라 납입자본의 50%에 달할 때까지 매 결산기마다 금전에 의한 이익배당액의 10% 이상을 이익준비금으로 적립하도록 되어 있습니다. 동 이익준비금은 현금으로 배당할 수 없으나 자본전입 또는 결손보전을 위해서는 사용될 수 있습니다. 다만, 납입자본의 50%를 초과하는 적립금은 임의적립금에 해당합니다.

미처분이익잉여금의 변동내역에 대한 공시

당기 (단위 : 천원)

	미처분이익잉여금(미처리결손금)
기초 미처분이익잉여금	267,642,233
중간배당	(16,796,942)
연차배당	(6,916,387)
당기순이익(손실)	84,373,068
세후기타포괄손익, 확정급여제도의 재측정손익	(531,230)
이익잉여금 처분액	(4,608,313)
기말 미처분이익잉여금	323,162,429

전기 (단위 : 천원)

	미처분이익잉여금(미처리결손금)
기초 미처분이익잉여금	239,685,384
중간배당	(2,964,166)
연차배당	(3,293,518)
당기순이익(손실)	34,636,528
세후기타포괄손익, 확정급여제도의 재측정손익	144,888
이익잉여금 처분액	(566,883)
기말 미처분이익잉여금	267,642,233

중간배당에 대한 공시

당기 (단위 : 원)

	배당의 구분		
	중간배당		
	1분기	2분기	3분기
배당기준일	2025-03-31	2025-06-30	2025-09-30
발행주식수 (단위: 주)	20,680,783	20,680,783	20,680,783
자기주식수 (단위: 주)	(919,675)	(919,675)	(919,675)
배당주식수 (단위: 주)	19,761,108	19,761,108	19,761,108
소유주에 대한 배분으로 인식된 주당배당금	250	300	300
소유주에 대한 배분으로 인식된 배당금	4,940,277,000	5,928,332,400	5,928,332,400

전기 (단위 : 원)

	배당의 구분		
	중간배당		
	1분기	2분기	3분기
배당기준일		2024-06-30	
발행주식수 (단위: 주)	0	20,680,783	0
자기주식수 (단위: 주)	0	(919,675)	0
배당주식수 (단위: 주)	0	19,761,108	0
소유주에 대한 배분으로 인식된 주당배당금	0	150	0
소유주에 대한 배분으로 인식된 배당금	0	2,964,166,200	0

연차배당에 대한 공시

당기 (단위 : 원)

	연차배당
배당기준일	2025-12-31
발행주식수 (단위: 주)	20,680,783
자기주식수 (단위: 주)	(919,675)
배당주식수 (단위: 주)	19,761,108
재무제표 발행승인일 전에 제안 또는 선언되었으나 당해 기간 동안에 소유주에 대한 분배금으로 인식되지 아니한 주당배당금	300
재무제표 발행승인일 전에 제안 또는 선언되었으나 당해 기간 동안에 소유주에 대한 분배금으로 인식되지 아니한 배당금	5,928,332,400

전기 (단위 : 원)

	연차배당
배당기준일	2024-12-31
발행주식수 (단위: 주)	20,680,783
자기주식수 (단위: 주)	(919,675)
배당주식수 (단위: 주)	19,761,108
재무제표 발행승인일 전에 제안 또는 선언되었으나 당해 기간 동안에 소유주에 대한 분배금으로 인식되지 아니한 주당배당금	350
재무제표 발행승인일 전에 제안 또는 선언되었으나 당해 기간 동안에 소유주에 대한 분배금으로 인식되지 아니한 배당금	6,916,387,800

24. 고객과의 계약에서 생기는 수익 (연결)

고객과의 계약에서 생기는 수익에 대한 공시, 수익인식시기

당기 (단위 : 천원)

	기간에 걸쳐 이전하는 재화나 서비스	한 시점에 이전하는 재화나 서비스	재화나 용역의 이전 시기 합계
고객과의 계약에서 생기는 수익	596,962,474	9,157,513	606,119,987

전기 (단위 : 천원)

	기간에 걸쳐 이전하는 재화나 서비스	한 시점에 이전하는 재화나 서비스	재화나 용역의 이전 시기 합계
고객과의 계약에서 생기는 수익	285,923,644	8,340,615	294,264,259

고객과의 계약에서 생기는 수익의 구분에 대한 공시

당기 (단위 : 천원)

	국내	아시아	미주	유럽	기타 국가	지역 합계
고객과의 계약에서 생기는 수익	84,856,771	383,183,424	39,445,428	98,493,306	141,058	606,119,987

전기 (단위 : 천원)

	국내	아시아	미주	유럽	기타 국가	지역 합계
고객과의 계약에서 생기는 수익	65,022,074	148,914,267	76,486,948	0	3,840,970	294,264,259

매출원가에 대한 공시

당기 (단위 : 천원)

		공시금액
매출원가		446,315,716
매출원가	공사매출원가	444,604,995
	제품매출원가	1,710,721

전기 (단위 : 천원)

		공시금액
매출원가		236,134,715
매출원가	공사매출원가	229,092,631
	제품매출원가	7,042,084

25. 원가기준 투입법 적용계약 (연결)

공사계약 잔액 내역에 대한 공시

당기 (단위 : 천원)

	본사 소재지 국가	외국	지역 합계
기초 계약잔액	84,761,393	735,186,091	819,947,484
신규수주	107,436,133	283,422,159	390,858,292
도급금액의 기타증감	(1,127,830)	(18,614,963)	(19,742,793)
공사수익	(63,382,931)	(533,579,543)	(596,962,474)
기말 계약잔액	127,686,765	466,413,744	594,100,509

전기 (단위 : 천원)

	본사 소재지 국가	외국	지역 합계
기초 계약잔액	103,265,373	246,872,444	350,137,817
신규수주	43,495,480	698,810,836	742,306,316
도급금액의 기타증감	6,187	13,420,808	13,426,995
공사수익	(62,005,647)	(223,917,997)	(285,923,644)
기말 계약잔액	84,761,393	735,186,091	819,947,484

공사계약의 기타증감액에 대한 기술

기타증감은 외화도급계약의 계약금액 변경 및 환율변동으로 인한 증감액 등으로 구성되어 있습니다
.

진행중인 공사(당기 완료공사 포함)와 관련된 누적공사원가 등의 내역에 대한 공시

당기 (단위 : 천원)

	공랭식 열교환기 및 배열회수보일러	복수기 및 질소산화물저감장치	제품과 용역 합계
누적공사원가	957,441,018	27,314,689	984,755,707
누적손익	283,539,314	4,134,497	287,673,811
계약자산, 총액	171,744,185	1,194,902	172,939,087
계약부채	47,881,583	1,371,306	49,252,889
회수보류채권	9,809,307	0	9,809,307

전기 (단위 : 천원)

	공랭식 열교환기 및 배열회수보일러	복수기 및 질소산화물저감장치	제품과 용역 합계
누적공사원가	678,190,290	15,769,849	693,960,139
누적손익	105,365,416	3,495,366	108,860,782
계약자산, 총액	75,582,608	224,791	75,807,399
계약부채	101,073,151	1,261,853	102,335,004

회수보류채권	10,025,060	0	10,025,060

계약자산에 대한 기술

당기말 계약자산은 당기 이전 완료공사의 계약자산 금액을 포함하고 있으며 기대손실충당금 반영전 금액입니다.
전기말 계약자산은 전기 이전 완료공사의 계약자산 금액을 포함하고 있으며 기대손실충당금 반영전 금액입니다.

계약자산과 계약부채의 내역에 대한 공시

당기 (단위 : 천원)

	총장부금액	손상차손누계액	장부금액 합계
계약자산-미청구공사	172,939,087	(427,865)	172,511,222
계약부채-초과청구공사			49,252,889
기초 계약부채 잔액 중 인식한 수익			98,102,276
계약자산과 계약부채에 대한 기술			계약자산은 미청구공사로 당기 중 공사 진행 등으로 인해 변동하였습니다. 계약부채는 공사수익과 관련하여 수령한 선수금이 포함됩니다. 당기 계약부채의 변동은 회사의 고객 증감 등에 기인합니다.

전기 (단위 : 천원)

	총장부금액	손상차손누계액	장부금액 합계
계약자산-미청구공사	75,807,399	(196,409)	75,610,990
계약부채-초과청구공사			102,335,004
기초 계약부채 잔액 중 인식한 수익			
계약자산과 계약부채에 대한 기술			계약자산은 미청구공사로 당기 중 공사 진행 등으로 인해 변동하였습니다. 계약부채는 공사수익과 관련하여 수령한 선수금이 포함됩니다.

총계약수익과 총계약원가의 추정지 변경에 대한 공시

(단위 : 천원)

	공랭식 열교환기 및 배열회수보일러	복수기 및 질소산화물저감장치	제품과 용역 합계

총계약수익의 추정의 변동	192,260	0	192,260
총계약원가의 추정 변동	(30,690,961)	1,002,952	(29,688,009)
총계약수익과 원가의 추정 변동이 당기손익에 미치는 영향	31,009,851	(612,354)	30,397,497
총계약수익과 원가의 추정 변동이 미래손익에 미치는 영향	(126,630)	(390,599)	(517,229)
공사손익변동금액	30,883,221	(1,002,952)	29,880,269
계약자산의 변동	31,975,143	(986,122)	30,989,021
계약부채의 변동	1,091,922	16,831	1,108,753

총계약수익과 총계약원가의 변동에 대한 기술

계약금액 및 추정총계약원가의 변동은 환율변동효과를 포함하고 있습니다.

당기와 미래 손익에 미치는 영향의 추정치 변동에 대한 기술

당기와 미래 손익에 미치는 영향은 당기에 발생한 상황에 근거하여 추정한 총계약원가와 총계약수익을 기준으로 산정한 것이며, 이러한 추정치는 미래의 상황 변화에 따라 변동될 수 있습니다.

직전 회계연도 매출액의 5 퍼센트 이상인 계약별 정보

(단위 : 천원)

	AFC-M	AFC-SB	AFC-SM	AFC-SJ	AFC-LJ	AFC-HJ	AFC-RYD	AFC-LJ31	AFC-RNL	AFC-SFP1	AFC-SFP4	AFC-TGCP	AFC-SMS	AFC-SFD	AFC-SHGO	HRSG-LTC	HRSG-LTD	HRSG-KWPG	AFC-SSP	HRSG-HEF	AFC-RG	AFC-PHC	HRSG-NCCO	HRSG-DH	HRSG-HDL	AFC-NFE	AFC-ULG	AFC-DPZ	AFC-BCL	AFC-THG	AFC-TNFE	AFC-TRU	AFC-SWQ	AFC-BWL	AFC-UTM	AFC-RG4	AFC-RG5
계약일, 수주산업	2019.12.27	2021.06.10	2021.06.24	2022.04.27	2022.10.12	2024.06.17	2024.06.17	2024.04.09	2024.06.19	2024.08.16	2024.08.16	2024.12.30	2025.03.06	2025.02.14	2024.09.18	2021.05.06	2021.05.06	2023.02.07	2023.08.31	2023.09.27	2019.12.16	2024.03.25	2024.12.27	2025.03.07	2025.03.06	2021.12.17	2021.12.22	2023.12.07	2024.03.18	2024.03.29	2024.06.28	2024.10.14	2024.10.23	2024.12.27	2025.06.09	2025.09.11	2025.10.20
계약상 완성기한, 수주산업	2024.01.06	2024.02.15	2024.02.22	2024.03.27	2024.10.30	2025.11.30	2025.08.31	2025.10.07	2026.05.04	2026.03.14	2026.06.20	2026.07.24	2026.06.04	2026.05.21	2025.09.10	2024.12.31	2024.12.31	2025.06.30	2025.07.20	2025.01.04	2026.02.22	2025.06.20	2026.11.15	2026.11.15	2028.03.31	2025.05.02	2024.08.18	2028.09.15	2026.05.24	2025.06.06	2026.04.30	2026.05.10	2026.03.26	2027.05.10	2026.07.30	2026.12.03	2027.03.17
총액, 수주산업	107,628,994	22,057,144	53,799,796	36,008,460	24,864,487	14,902,912	18,537,758	27,974,700	107,843,576	82,489,500	23,530,022	24,083,434	36,926,604	17,215,200	28,392,886	17,316,700	17,316,700	65,918,364	16,147,402	27,760,000	96,193,786	31,180,377	39,900,000	51,600,000	32,900,000	41,096,395	79,321,554	17,667,255	22,389,534	114,899,618	32,841,518	38,722,936	33,490,853	106,172,043	20,968,194	34,822,643	34,530,869
기납품액, 수주산업	107,628,994	22,057,144	53,703,635	36,008,460	24,864,487	14,872,742	18,032,473	27,974,700	87,319,759	66,920,953	12,682,208	4,852,344	14,093,987	7,869,704	24,157,959	16,796,682	17,175,843	65,884,961	15,753,876	25,203,462	94,726,969	28,957,066	4,252,220	7,378,902	14,826,835	41,096,395	148,236	9,845,187	11,385,896	114,899,618	31,146,802	30,851,797	23,696,225	13,340,972	377,227	266	0
잔고, 수주산업	0	0	96,161	0	0	30,170	505,285	0	20,523,817	15,568,547	10,847,814	19,231,089	22,832,617	9,345,496	4,234,927	520,018	140,857	33,403	393,526	2,556,538	1,466,817	2,223,311	35,647,780	44,221,098	18,073,165	0	79,173,318	7,822,068	11,003,638	0	1,694,716	7,871,139	9,794,628	92,831,071	20,590,967	34,822,377	34,530,869

진행률, 수주산업	1.0000	1.0000	0.9982	1.0000	1.0000	0.9980	0.9727	1.0000	0.8097	0.8113	0.5390	0.2015	0.3817	0.4571	0.8508	0.9700	0.9919	0.9995	0.9756	0.9079	0.9848	0.9287	0.1066	0.1430	0.4507	1.0000	0.0019	0.5565	0.5085	1.0000	0.9484	0.7967	0.7075	0.1257	0.0180	0.0000	0.0000
계약자산	0	0	1,893,608	0	0	714,976	7,957,604	0	44,182,328	17,427,253	0	118,164	5,926,930	0	8,449,469	0	0	276,681	1,279,714	0	3,289,063	4,827,519	262,220	7,378,902	0	6,090	29,605	4,553,850	0	5,744,981	7,015,169	19,324,055	14,151,332	0	0	265	0
매출채권	5,381,450	1,786,595	1,644,205	0	0	68,825	0	13,987,350	0	0	0	2,367,090	4,474,397	0	2,933,659	953,201	990,474	0	0	0	5,624,603	10,222,497	0	0	4,944,870	4,108,282	0	0	0	0	2,678,856	0	0	4,462,767	0	0	0
계약부채	0	0	0	0	0	0	0	0	0	0	2,248,679	0	0	4,180,936	0	520,018	140,857	0	0	85,898	0	0	0	0	3,268,165	0	2,048,552	0	1,964,590	0	0	0	0	12,307,003	7,768,361	0	0
공사손실충당부채	0	0	0	0	0	0	0	0	0	0	0	0	0	0	0	147,785	35,480	2,216	0	0	0	0	0	0	0	0	0	0	0	0	0	0	0	0	0	0	0

26. 판매비와 관리비 (연결)

판매비와관리비에 대한 공시

당기 (단위 : 천원)

	공시금액
급여, 판관비	14,020,820
퇴직급여, 판관비	807,403
복리후생비, 판관비	2,965,782
여비교통비, 판관비	1,633,783
대손상각비(대손충당금환입), 판관비	9,726,525
통신비, 판관비	73,406
수도광열비, 판관비	112,873
포장비, 판관비	2,335,333
운반비, 판관비	5,370,633
임차료, 판관비	337,077
세금과공과, 판관비	597,516
소모품비, 판관비	335,599
접대비, 판관비	659,328
수선비, 판관비	95,592
보험료, 판관비	464,640
차량유지비, 판관비	73,976
감가상각비, 판관비	206,658
무형자산상각비, 판관비	832,627
사용권자산감가상각비, 판관비	817,862
투자부동산감가상각비, 판관비	0
광고선전비, 판관비	59,029
지급수수료, 판관비	6,550,872
도서인쇄비, 판관비	45,183
교육훈련비, 판관비	41,230
전산비, 판관비	326,596
판매비와관리비 합계	48,490,343

전기 (단위 : 천원)

	공시금액
급여, 판관비	11,015,535
퇴직급여, 판관비	699,896
복리후생비, 판관비	2,466,115
여비교통비, 판관비	1,208,760
대손상각비(대손충당금환입), 판관비	2,394,487
통신비, 판관비	66,283

수도광열비, 판관비	66,681
포장비, 판관비	2,021,794
운반비, 판관비	7,578,111
임차료, 판관비	285,123
세금과공과, 판관비	674,566
소모품비, 판관비	192,560
접대비, 판관비	140,263
수선비, 판관비	90,129
보험료, 판관비	414,886
차량유지비, 판관비	45,066
감가상각비, 판관비	187,588
무형자산상각비, 판관비	941,268
사용권자산감가상각비, 판관비	794,793
투자부동산감가상각비, 판관비	1,376
광고선전비, 판관비	38,042
지급수수료, 판관비	4,220,056
도서인쇄비, 판관비	20,346
교육훈련비, 판관비	11,065
전산비, 판관비	315,274
판매비와관리비 합계	35,890,063

27. 비용의 성격별 분류 (연결)

비용의 성격별 분류 공시

당기 (단위 : 천원)

		공시금액
원재료와 소모품의 사용액		310,399,430
종업원급여비용		28,260,688
종업원급여비용	임금	22,333,238
	당기손익에 포함되는 퇴직급여비용	1,564,335
	복리후생비	4,363,115
감가상각비와 상각비		5,766,720
외주용역비		42,269,259
지급수수료		49,888,660
성격별 기타비용		58,221,303
성격별 비용 합계		494,806,060

전기 (단위 : 천원)

		공시금액
원재료와 소모품의 사용액		150,113,467
종업원급여비용		23,956,600
종업원급여비용	임금	18,548,063
	당기손익에 포함되는 퇴직급여비용	1,415,249
	복리후생비	3,993,288
감가상각비와 상각비		5,865,944
외주용역비		36,260,590
지급수수료		17,846,053
성격별 기타비용		37,982,125
성격별 비용 합계		272,024,779

28. 영업외수익 및 영업외비용 (연결)

영업외손익에 대한 공시

당기 (단위 : 천원)

		공시금액
영업외수익 합계		60,253
영업외수익 합계	유형자산처분이익	12,948
	보험계약에 따른 보상 수익	0
	잡이익	47,305
영업외비용 합계		289,116
영업외비용 합계	기부금	1,000
	잡손실	288,116

전기 (단위 : 천원)

		공시금액
영업외수익 합계		524,843
영업외수익 합계	유형자산처분이익	5,998
	보험계약에 따른 보상 수익	496,134
	잡이익	22,711
영업외비용 합계		53,378
영업외비용 합계	기부금	0
	잡손실	53,378

29. 금융수익과 금융비용 (연결)

금융수익 및 금융비용

당기 (단위 : 천원)

		공시금액
금융수익		22,038,350
금융수익	이자수익(금융수익)	3,932,058
	배당금수익(금융수익)	118,259
	리스상환이익	0
	외환차익(금융수익)	12,900,547
	외화환산이익(금융수익)	5,087,486
금융원가		19,036,910
금융원가	이자비용(금융원가)	476,702
	외환차손(금융원가)	13,229,647
	외화환산손실(금융원가)	5,303,879
	금융자산조정손실	26,682

전기 (단위 : 천원)

		공시금액
금융수익		29,805,449
금융수익	이자수익(금융수익)	1,593,694
	배당금수익(금융수익)	119,654
	리스상환이익	476
	외환차익(금융수익)	8,447,836
	외화환산이익(금융수익)	19,643,789
금융원가		10,255,049
금융원가	이자비용(금융원가)	1,004,389
	외환차손(금융원가)	5,998,699
	외화환산손실(금융원가)	3,197,454
	금융자산조정손실	54,507

30. 법인세 (연결)

법인세비용(수익)의 주요 구성요소

당기 (단위 : 천원)

	공시금액
당기법인세비용(수익)	28,270,936
과거기간의 당기법인세 조정	17,119
이연법인세부채(자산)의 증가(감소)	1,311,152
자본에 직접 가감되는 항목과 관련된 이연법인세	114,230
법인세비용(수익) 합계	29,713,437

전기 (단위 : 천원)

	공시금액
당기법인세비용(수익)	3,166,031
과거기간의 당기법인세 조정	25,626
이연법인세부채(자산)의 증가(감소)	4,574,677
자본에 직접 가감되는 항목과 관련된 이연법인세	(141,517)
법인세비용(수익) 합계	7,624,817

자본에 직접 가감되는 항목과 관련된 당기법인세와 이연법인세

당기 (단위 : 천원)

		공시금액
자본에 직접 가감되는 항목과 관련된 이연법인세		114,230
자본에 직접 가감되는 항목과 관련된 이연법인세	기타포괄손익에 포함되는, 확정급여제도의 재측정에 관련되는 법인세	114,230
	기타포괄손익에 포함되는, 해외사업장환산 외환차이에 관련되는 법인세	0

전기 (단위 : 천원)

		공시금액
자본에 직접 가감되는 항목과 관련된 이연법인세		(141,517)
자본에 직접 가감되는 항목과 관련된 이연법인세	기타포괄손익에 포함되는, 확정급여제도의 재측정에 관련되는 법인세	(59,439)
	기타포괄손익에 포함되는, 해외사업장환산 외환차이에 관련되는 법인세	(82,078)

회계이익에 적용세율을 곱하여 산출한 금액에 대한 조정

당기 (단위 : 천원)

	공시금액
회계이익	114,086,505
적용세율에 의한 법인세비용(수익)	27,280,094
과세소득(세무상결손금) 결정시 차감되지 않는 비용의 법인세효과	1,292,863
과세되지 않는 수익의 법인세효과	(12,296)
과거기간의 당기법인세 조정	17,119
회계이익과 법인세비용(수익)간의 조정에 대한 기타법인세효과	1,135,657
법인세비용(수익)	29,713,437
평균유효세율	0.2604

전기 (단위 : 천원)

	공시금액
회계이익	42,261,345
적용세율에 의한 법인세비용(수익)	8,800,517
과세소득(세무상결손금) 결정시 차감되지 않는 비용의 법인세효과	180,074
과세되지 않는 수익의 법인세효과	(137)
과거기간의 당기법인세 조정	25,626
회계이익과 법인세비용(수익)간의 조정에 대한 기타법인세효과	(1,381,263)
법인세비용(수익)	7,624,817
평균유효세율	0.1804

기타포괄손익의 각 구성요소와 관련된 법인세

당기 (단위 : 천원)

		공시금액
세전기타포괄손익		(2,311,721)
세전기타포괄손익	세전기타포괄손익, 외화환산외환차이	(1,666,261)
	세전기타포괄손익, 확정급여제도의 재측정차익(차손)	(645,460)
기타포괄손익의 각 구성요소와 관련된 법인세 합계		114,230
기타포괄손익의 각 구성요소와 관련된 법인세 합계	기타포괄손익에 포함되는, 해외사업장환산 외환차이에 관련되	0

	는 법인세	
	기타포괄손익에 포함되는, 확정급여제도의 재측정에 관련되는 법인세	114,230
기타포괄손익		(2,197,491)
기타포괄손익	세후기타포괄손익, 외화환산외환차이	(1,666,261)
	세후기타포괄손익, 확정급여제도의 재측정손익	(531,230)

전기 (단위 : 천원)

		공시금액
세전기타포괄손익		2,030,186
세전기타포괄손익	세전기타포괄손익, 외화환산외환차이	1,825,859
	세전기타포괄손익, 확정급여제도의 재측정차익(차손)	204,327
기타포괄손익의 각 구성요소와 관련된 법인세 합계		(141,517)
기타포괄손익의 각 구성요소와 관련된 법인세 합계	기타포괄손익에 포함되는, 해외사업장환산 외환차이에 관련되는 법인세	(82,078)
	기타포괄손익에 포함되는, 확정급여제도의 재측정에 관련되는 법인세	(59,439)
기타포괄손익		1,888,669
기타포괄손익	세후기타포괄손익, 외화환산외환차이	1,743,781
	세후기타포괄손익, 확정급여제도의 재측정손익	144,888

이연법인세자산(부채)와 일시적 차이 등의 발생과 소멸로 인한 이연법인세비용에 대한 공시

당기 (단위 : 천원)

	공시금액
기초 이연법인세부채(자산)	13,273,414
일시적차이의 발생과 소멸로 인한 이연법인세비용(수익)	(3,688,865)
당기 중 이월결손금 사용으로 인한 변동	5,000,017
기말 이연법인세부채(자산)	14,584,566

전기 (단위 : 천원)

	공시금액

기초 이연법인세부채(자산)	8,698,737
일시적차이의 발생과 소멸로 인한 이연법인세비용(수익)	1,139,357
당기 중 이월결손금 사용으로 인한 변동	3,435,320
기말 이연법인세부채(자산)	13,273,414

일시적차이의 법인세효과 산정 적용 세율에 대한 기술

당기말 현재 일시적차이의 법인세효과는 당해 일시적차이가 소멸되는 회계연도의 미래예상세율을 적용하여 산정하였습니다.

이연법인세자산(부채) 관련된 상계권에 대한 기술

이연법인세자산과 이연법인세부채에 대해서 동일 과세당국이 부과하는 법인세이며 당기법인세자산과 당기법인세부채를 상계할 수 있는 법적으로 집행가능한 권리와 의도를 가지고 있는 경우에만 이연법인세자산과 이연법인세부채를 상계하여 연결재무상태표에 표시하였습니다.

일시적차이, 미사용 세무상 결손금과 미사용 세액공제에 대한 공시

당기 (단위 : 천원)

	일시적차이, 미사용 세무상 결손금과 미사용 세액공제								일시적차이, 미사용 세무상 결손금과 미사용 세액공제 합계
	일시적차이								
	퇴직급여충당금	외화환산손실	외화환산이익	재평가잉여금	감가상각누계액 및 상각누계액	미사용 세무상 결손금	기타충당부채	기타일시적차이	
기초 이연법인세부채(자산)	(574,323)	(668,268)	4,249,710	18,645,188	(269,956)	(5,000,017)	(1,329,334)	(1,779,586)	13,273,414
당기손익으로 인식한 이연법인세비용(수익)	(33,345)	(615,271)	(3,018,538)	2,942,074	(54,958)	5,000,017	(418,121)	(2,376,476)	1,425,382
기타포괄손익의 각 구성요소와 관련된 법인세	(114,230)	0	0	0	0	0	0	0	(114,230)
기말 이연법인세부채(자산)	(721,898)	(1,283,539)	1,231,172	21,587,262	(324,914)	0	(1,747,455)	(4,156,062)	14,584,566

전기 (단위 : 천원)

	일시적차이, 미사용 세무상 결손금과 미사용 세액공제								일시적차이, 미사용 세무상 결손금과 미사용 세액공제 합계
	일시적차이								
	퇴직급여충당금	외화환산손실	외화환산이익	재평가잉여금	감가상각누계액 및 상각누계액	미사용 세무상 결손금	기타충당부채	기타일시적차이	
기초 이연법인세부채(자산)	(589,973)	(593,760)	540,990	18,734,400	(5,367)	(8,435,337)	(1,510,802)	558,586	8,698,737
당기손익으로 인식한 이연법인세비용(수익)	(43,789)	(74,508)	3,708,720	(89,212)	(264,589)	3,435,320	181,468	(2,420,250)	4,433,160
기타포괄손익의 각 구성요소와 관련된 법인세	59,439	0	0	0	0	0	0	82,078	141,517
기말 이연법인세부채(자산)	(574,323)	(668,268)	4,249,710	18,645,188	(269,956)	(5,000,017)	(1,329,334)	(1,779,586)	13,273,414

이연법인세와 당기법인세에 대한 공시

당기 (단위 : 천원)

	공시금액
이연법인세자산, 총액	8,233,868
이연법인세부채, 총액	(22,818,434)
당기법인세자산, 총액	1,477,108
당기법인세부채, 총액	(27,909,995)

전기 (단위 : 천원)

	공시금액
이연법인세자산, 총액	18,475,497
이연법인세부채, 총액	(31,748,911)
당기법인세자산, 총액	57,050
당기법인세부채, 총액	(1,635,549)

이연법인세자산 및 부채로 인식되지 않은 일시적차이에 대한 기술

당기말과 전기말 현재 이연법인세자산 및 부채로 인식되지 않은 내용은 없습니다.

이연법인세자산과 부채의 회수 및 결제 시기에 대한 공시

당기 (단위 : 천원)

	1년 이내	1년 초과
이연법인세자산, 총액	1,283,539	6,950,329
이연법인세부채, 총액	(1,231,172)	(21,587,262)

전기 (단위 : 천원)

	1년 이내	1년 초과
이연법인세자산, 총액	9,530,481	8,945,016
이연법인세부채, 총액	(10,613,218)	(21,135,693)

이연법인세자산으로 인식하지 않은 미사용결손금에 대한 기술

보고기간말 현재 이연법인세자산으로 인식하지 않은 미사용결손금은 없습니다.

31. 주당이익 (연결)

주당이익

당기 (단위 : 원)

	보통주
지배기업의 보통주에 귀속되는 당기순이익(손실)	84,373,067,879
가중평균유통보통주식수 (단위: 주)	19,761,108
기본주당이익(손실)	4,270

전기 (단위 : 원)

	보통주
지배기업의 보통주에 귀속되는 당기순이익(손실)	34,636,527,846
가중평균유통보통주식수 (단위: 주)	19,761,108
기본주당이익(손실)	1,753

기본주당이익에 대한 기술

연결실체는 잠재적 보통주를 보유하고 있지 아니하므로, 희석주당순손익은 기본주당순손익과 일치합니다.

32. 특수관계자 (연결)

당기말과 전기말 현재 연결실체의 특수관계자 현황은 다음과 같습니다.

구 분	당기말	전기말
지배기업	㈜SNT홀딩스	㈜SNT홀딩스
기타특수관계자	SNT다이내믹스㈜ SNT AMT㈜ 강소SNT기차배건유한공사 SNT모티브㈜ SNT USA LTD. SNT Defense LLC. SNT Motiv India Private Limited SNT America Ltd. SNT Polska Sp. z o.o. 광주동력기계유한공사 SNT 대우기차부건(곤산)유한공사 SNT Daewoo India Private Ltd. ㈜SNT저축은행 SNT솔루션㈜ 재단법인 운해장학재단 ㈜운해연구원 SNT Global INC.(*) ㈜SNT 로보틱스(*) SNT Property LLC.(*)	SNT다이내믹스㈜ SNT AMT㈜ 강소SNT기차배건유한공사 SNT모티브㈜ SNT USA LTD. SNT Defense LLC. SNT Motiv India Private Limited SNT America Ltd. SNT Polska Sp. z o.o. 광주동력기계유한공사 SNT 대우기차부건(곤산)유한공사 SNT Daewoo India Private Ltd. ㈜SNT저축은행 SNT솔루션㈜ 재단법인 운해장학재단 ㈜운해연구원

(*) 당기 중 설립되어 계열회사에 편입되었습니다.

특수관계자거래에 대한 공시

당기 (단위 : 천원)

	전체 특수관계자								전체 특수관계자 합계
	지배기업	그 밖의 특수관계자							
	(주)SNT홀딩스	SNT다이내믹스(주)	SNT모티브(주)	SNT솔루션(주)	재단법인 운해장학재단	SNT AMT(주)	(주)SNT저축은행	운해연구원	
기타매출, 특수관계자거래	0	0	0	0		0	4,488	0	4,488
기타매입, 특수관계자거래	1,724,128	613,591	29,102	481,991		9,313,980	0	150,000	12,312,792
지급한 현금배당, 특수관계자거래	15,010,801				1,080,000				

특수관계자거래에 대한 기술	당기 중 지배기업인 (주)SNT홀딩스에 지급한 현금배당은 15,011백만원이며 현금배당은 상기 특수관계자 거래금액에 포함되어 있지 않습니다.				당기 중 재단법인 운해장학재단에 지급한 현금배당은 1,080백만원이며 현금배당은 상기 특수관계자 거래금액에 포함되어 있지 않습니다.				

전기 (단위 : 천원)

	전체 특수관계자								전체 특수관계자 합계
	지배기업	그 밖의 특수관계자							
	(주)SNT홀딩스	SNT다이내믹스(주)	SNT모티브(주)	SNT솔루션(주)	재단법인 운해장학재단	SNT AMT(주)	(주)SNT저축은행	운해연구원	
기타매출, 특수관계자거래									
기타매입, 특수관계자거래	498,105	512,071	514,037	398,317					1,922,530
지급한 현금배당, 특수관계자거래	3,961,183				285,000				
특수관계자거래에 대한 기술	전기 중 지배기업인 (주)SNT홀딩스에 지급한 현금배당은 3,961백만원이며 현금배당은 상기 특수관계자 거래금액에 포함되어 있지 않습니다.				전기 중 재단법인운해장학재단에 지급한 현금배당은 285백만원이며 현금배당은 상기 특수관계자 거래금액에 포함되어 있지 않습니다.				

특수관계자거래의 채권·채무 잔액에 대한 공시

당기 (단위 : 천원)

	전체 특수관계자					전체 특수관계자 합계
	지배기업	그 밖의 특수관계자				
	(주)SNT홀딩스	SNT다이내믹스(주)	SNT솔루션(주)	SNT AMT(주)	(주)SNT저축은행	
기타채권, 특수관계자거래	0	230,930	0	0	3,003,797	3,234,727
매입채무, 특수관계자거래	0	0	25,322	4,639,761	0	4,665,083
기타채무, 특수관계자거래	216,038	38,269	3,233	2,177,398	0	2,434,938

전기 (단위 : 천원)

	전체 특수관계자					전체 특수관계자 합계
	지배기업	그 밖의 특수관계자				
	(주)SNT홀딩스	SNT다이내믹스(주)	SNT솔루션(주)	SNT AMT(주)	(주)SNT저축은행	
기타채권, 특수관계자거래	0	230,930	0			230,930
매입채무, 특수관계자거래	0	0	73,750			73,750
기타채무, 특수관계자거래	194,242	8,257	3,259			205,758

특수관계자 자금거래에 관한 공시

당기 (단위 : 천원)

	전체 특수관계자	
	그 밖의 특수관계자	
	SNT Global INC.	SNT모티브(주)
현금출자, 출자금 납입	5,555,000	
대여거래, 대여	0	
차입거래, 상환		

전기 (단위 : 천원)

	전체 특수관계자	
	그 밖의 특수관계자	
	SNT Global INC.	SNT모티브(주)
현금출자, 출자금 납입		
대여거래, 대여		
차입거래, 상환		20,000,000

주요 경영진에 대한 보상에 대한 공시

당기 (단위 : 천원)

	공시금액
주요 경영진에 대한 보상, 단기종업원급여	1,343,767
주요 경영진에 대한 보상, 퇴직급여	68,117
주요 경영진에 대한 보상 합계	1,411,884

전기 (단위 : 천원)

	공시금액
주요 경영진에 대한 보상, 단기종업원급여	753,525
주요 경영진에 대한 보상, 퇴직급여	35,785
주요 경영진에 대한 보상 합계	789,310

주요 경영진 구성에 대한 기술

연결실체의 주요 경영진에는 등기임원인 이사(사외이사 포함) 및 감사를 포함하였습니다.

33. 우발채무와 약정사항 (연결)

보증 관련 우발부채, 비 PF 우발부채에 대한 공시

(단위 : 천원)

	지급보증의 구분											
	제공받은 지급보증											
	지급보증 등	수입신용장발행	B2B	지급보증 등	지급보증 등	지급보증 등	지급보증 등	수입신용장발행	지급보증 등	이행보증 등	지급보증 등	지급보증 등
보증처	우리은행	우리은행	우리은행	하나은행	하나은행	하나은행	산업은행	산업은행	국민은행	서울보증보험	기계설비건설공제조합	엔지니어링공제조합
기업의(으로의) 보증한도 (비 PF)			15,000,000							41,938,814	2,643	47,896,829
기업의(으로의) 보증한도 (비 PF), USD [USD, 일]	43,000,000	7,000,000		24,500,000	8,007,500		101,700,000	3,000,000	50,000,000	10,769,643		
기업의(으로의) 보증한도 (비 PF), AED [AED, 일]						50,000						
기업의(으로의) 보증금액 (비 PF)			0							41,938,814	2,643	13,606,528
기업의(으로의) 보증금액 (비 PF), USD [USD, 일]	29,870,435	327,361		13,198,826	8,007,500		49,067,754	0	25,819,688	10,769,643		
기업의(으로의) 보증금액 (비 PF), EUR [EUR, 일]				1,525,621								
기업의(으로의) 보증금액 (비 PF), SAR [SAR, 일]				2,716,875					19,305,000			
기업의(으로의) 보증금액 (비 PF), AED [AED, 일]						50,000						

약정에 대한 공시

	약정의 유형		
	기술도입계약		
	거래상대방		거래상대방 합계
	SIEMENS	INNOSPIN	
약정에 대한 설명	Benson HRSG License	Air-Cooled Condenser Technology License	당기말 현재 연결실체는 SIEMENS 등과 기술제공계약을 체결하고 있습니다.

법적소송우발부채에 대한 공시

	피소(피고)

의무의 성격에 대한 기술, 우발부채	당기말 현재 연결실체가 피고인 소송은 없습니다.

34. 현금흐름표 (연결)

영업활동현금흐름

당기 (단위 : 천원)

		공시금액
당기순이익조정을 위한 가감		44,436,266
당기순이익조정을 위한 가감	퇴직급여 조정	404,866
	대손상각비 조정	9,726,525
	감가상각비에 대한 조정	3,990,561
	무형자산상각비에 대한 조정	844,627
	사용권자산감가상각비 조정	931,532
	투자부동산감가상각비 조정	0
	이자비용 조정	476,702
	외화환산손실 조정	5,303,879
	금융자산처분손실 조정	26,682
	법인세비용 조정	29,713,437
	유형자산처분이익 조정	(12,948)
	이자수익에 대한 조정	(3,932,058)
	배당수익에 대한 조정	(118,259)
	외화환산이익 조정	(5,087,486)
	리스상환이익 조정	0
	기타장기종업원급여 조정	527,784
	공사손실충당비용(환입) 조정	(84,726)
	하자보수비 조정	1,725,148
영업활동으로 인한 자산 부채의 변동		(25,897,861)
영업활동으로 인한 자산 부채의 변동	매출채권의 감소(증가)	71,952,498
	장기매출채권의 감소(증가)	7,430
	미수금의 감소(증가)	(1,839,151)
	재고자산의 감소(증가)	16,436,064
	선급금의 감소(증가)	(1,860,240)
	선급비용의 감소 (증가)	(3,865,068)
	계약자산의 감소(증가)	(94,934,668)
	매입채무의 증가(감소)	21,615,880
	미지급금의 증가(감소)	19,381,954
	미지급비용의 증가(감소)	(216,781)
	기타장기종업원급여부채의 증가(감소)	(178,835)
	선수금의 증가(감소)	223,114
	예수금의 증가(감소)	(17,061)

	계약부채의 증가(감소)	(50,977,081)
	하자보수충당부채의 증가(감소)	(994,779)
	선수수익의 증가(감소)	(7,118)
	퇴직금의지급	(624,019)

전기 (단위 : 천원)

		공시금액
당기순이익조정을 위한 가감		28,602
당기순이익조정을 위한 가감	퇴직급여 조정	420,199
	대손상각비 조정	2,394,487
	감가상각비에 대한 조정	3,994,967
	무형자산상각비에 대한 조정	960,602
	사용권자산감가상각비 조정	909,000
	투자부동산감가상각비 조정	1,376
	이자비용 조정	1,004,389
	외화환산손실 조정	3,197,454
	금융자산처분손실 조정	54,507
	법인세비용 조정	7,624,817
	유형자산처분이익 조정	(5,998)
	이자수익에 대한 조정	(1,593,694)
	배당수익에 대한 조정	(119,654)
	외화환산이익 조정	(19,643,789)
	리스상환이익 조정	(476)
	기타장기종업원급여 조정	248,354
	공사손실충당비용(환입) 조정	191,730
	하자보수비 조정	390,331
영업활동으로 인한 자산 부채의 변동		(21,310,915)
영업활동으로 인한 자산 부채의 변동	매출채권의 감소(증가)	(131,230,511)
	장기매출채권의 감소(증가)	69,193
	미수금의 감소(증가)	(1,773,382)
	재고자산의 감소(증가)	(21,683,092)
	선급금의 감소(증가)	(1,808,815)
	선급비용의 감소 (증가)	(3,217,259)
	계약자산의 감소(증가)	75,000,803
	매입채무의 증가(감소)	(10,454,298)
	미지급금의 증가(감소)	11,394,366
	미지급비용의 증가(감소)	1,002,484
	기타장기종업원급여부채의 증가(감소)	(52,002)
	선수금의 증가(감소)	(566,527)

	예수금의 증가(감소)	(56,350)
	계약부채의 증가(감소)	62,561,061
	하자보수충당부채의 증가(감소)	(306,439)
	선수수익의 증가(감소)	(7,612)
	퇴직금의지급	(182,535)

현금및현금성자산을 수반하지 않은 주요 투자활동 및 재무활동

당기 (단위 : 천원)

	공시금액
건설중인자산의 본계정 대체, 비현금거래	183,600
사용권자산과 리스부채의 인식, 비현금거래	73,740
유형자산 취득 중 미지급 증감, 비현금거래	25,900

전기 (단위 : 천원)

	공시금액
건설중인자산의 본계정 대체, 비현금거래	276,600
사용권자산과 리스부채의 인식, 비현금거래	67,589
유형자산 취득 중 미지급 증감, 비현금거래	10,650

재무활동에서 생기는 부채의 조정에 관한 공시

당기 (단위 : 천원)

	재무활동에서 생기는 부채				재무활동에서 생기는 부채 합계
	리스 부채		장기 차입금		
	자산부채변동의 유동비유동 분류				
	유동으로 분류되는 자산부채	비유동으로 분류되는 자산부채	유동으로 분류되는 자산부채	비유동으로 분류되는 자산부채	
재무활동에서 생기는 기초 부채	1,041,321	2,959,953		0	4,001,274
재무활동으로 분류된 리스부채의 지급	(1,055,011)	0			(1,055,011)
재무활동으로 분류된 차입금	0	0			0
차입금의 감소	0	0			0
새로운 리스, 재무활동에서 생기는 부채의 증가	0	73,740			73,740
상각, 재무활동에서 생기는 부채의 증가	156,629	160,128			316,757
감소, 재무활동에서 생기는 부채의 감소	(14,059)	(11,792)			(25,851)

그 밖의 변동, 재무활동에서 생기는 부채의 증가(감소)	756,723	(810,291)			(53,568)
재무활동에서 생기는 기말 부채	885,603	2,371,738			3,257,341

전기 (단위 : 천원)

	재무활동에서 생기는 부채				재무활동에서 생기는 부채 합계
	리스 부채		장기 차입금		
	자산부채변동의 유동비유동 분류				
	유동으로 분류되는 자산부채	비유동으로 분류되는 자산부채	유동으로 분류되는 자산부채	비유동으로 분류되는 자산부채	
재무활동에서 생기는 기초 부채	971,388	3,393,109		20,000,000	24,364,497
재무활동으로 분류된 리스부채의 지급	(1,038,522)	0		0	(1,038,522)
재무활동으로 분류된 차입금	0	0		0	0
차입금의 감소	0	0		(20,000,000)	(20,000,000)
새로운 리스, 재무활동에서 생기는 부채의 증가	0	47,817		0	47,817
상각, 재무활동에서 생기는 부채의 증가	184,086	163,673		0	347,759
감소, 재무활동에서 생기는 부채의 감소	(6,912)	(743)		0	(7,655)
그 밖의 변동, 재무활동에서 생기는 부채의 증가(감소)	931,281	(643,903)		0	287,378
재무활동에서 생기는 기말 부채	1,041,321	2,959,953		0	4,001,274

재무활동에서 발생하는 부채의 기타금액에 대한 기술

기타금액은 환율변동에 의한 증감액 등을 포함하고 있습니다.

35. 부문정보 (연결)

보고부문을 식별하기 위하여 사용한 요소에 대한 기술

연결실체는 부문에 배분될 자원에 대한 의사결정을 하고 부문의 성과를 평가하기 위하여 최고영업의사결정자가 주기적으로 검토하는 내부보고 자료에 기초하여 부문을 구분하고 있습니다. 각 부문은 연결실체의 전략적 영업단위들입니다. 전략적 영업단위들은 서로 다른 생산품과 용역을 제공하며 각 영업단위 별로 요구되는 기술과 마케팅전략이 다르므로 분리되어 운영되고 있습니다.

제품과 용역에 대한 공시

	공랭식 열교환기	배열회수보일러	복수기	질소산화물 저감장치
각 보고부문이 수익을 창출하는 제품과 용역의 유형에 대한 기술	OIL AND GAS 정제 플랜트, 석유화학 플랜트	복합화력발전소, 열병합발전소	복합화력발전소, 열병합발전소, 석탄화력발전소, 원자력발전소	복합화력발전소, 열병합발전소, 석탄화력발전소

영업부문에 대한 공시

당기 (단위 : 천원)

	부문		부문 합계
	보고부문		
	공랭식 열교환기 및 배열회수보일러	복수기 및 질소산화물저감장치	
수익(매출액)	593,936,016	12,183,971	606,119,987
영업이익(손실)	111,684,642	(370,714)	111,313,928

전기 (단위 : 천원)

	부문		부문 합계
	보고부문		
	공랭식 열교환기 및 배열회수보일러	복수기 및 질소산화물저감장치	
수익(매출액)	288,370,049	5,894,209	294,264,258
영업이익(손실)	22,398,961	(159,481)	22,239,479

부문별 자산 및 부채에 대한 공시

당기 (단위 : 천원)

	기업 전체 총계						기업 전체 총계 합계
	영업부문			중요한 조정사항			
				미배분액			
	부문		부문 합계	부문		부문 합계	
	공랭식 열교환기 및	복수기 및 질소산화물		공랭식 열교환기 및	복수기 및 질소산화		

	배열회수보일러	저감장치		배열회수보일러	물저감장치		
자산	8,948,793	0	8,948,793			580,890,530	589,839,323
부채						225,095,290	225,095,290
순자산(부채)							364,744,033

전기 (단위 : 천원)

	기업 전체 총계						기업 전체 총계 합계
	영업부문			중요한 조정사항			
				미배분액			
	부문		부문 합계	부문		부문 합계	
	공랭식 열교환기 및 배열회수보일러	복수기 및 질소산화물 저감장치		공랭식 열교환기 및 배열회수보일러	복수기 및 질소산화물 저감장치		
자산	25,385,033	0	25,385,033			491,223,159	516,608,192
부채						210,326,406	210,326,405
순자산(부채)							306,281,786

보고부문별 자산 및 부채 배분에 대한 기술

부문별 자산은 주로 재고자산, 유형・무형자산 등으로 구성되며, 현금및현금성자산, 금융자산 등 공통자산은 배분하지 않았습니다. 또한 부문별 부채는 배분하지 않았습니다.

지역에 대한 공시

당기 (단위 : 천원)

	지역					
	본사 소재지 국가			외국		
	부문		부문 합계	부문		부문 합계
	보고부문			보고부문		
	공랭식 열교환기 및 배열회수보일러	복수기 및 질소산화물저감장치		공랭식 열교환기 및 배열회수보일러	복수기 및 질소산화물저감장치	
수익(매출액)	72,672,800	12,183,971	84,856,771	521,263,216	0	521,263,216

전기 (단위 : 천원)

	지역					
	본사 소재지 국가			외국		
	부문		부문 합계	부문		부문 합계
	보고부문			보고부문		
	공랭식 열교환기 및 배열회수보일러	복수기 및 질소산화물저감장치		공랭식 열교환기 및 배열회수보일러	복수기 및 질소산화물저감장치	
수익(매출액)	59,127,865	5,894,209	65,022,074	229,242,184	0	229,242,184

주요 고객에 대한 공시

(단위 : 천원)

	부문		
	보고부문		
	공랭식 열교환기 및 배열회수보일러		
	고객		
	A사	B사	C사
수익(매출액)	87,819,397	86,276,061	78,745,432

기업전체 수익에 대한 비율	0.1449	0.1423	0.1299
주요 고객에 대한 정보	당기 중 연결실체 매출액의 10%이상을 차지하는 주요 고객	당기 중 연결실체 매출액의 10%이상을 차지하는 주요 고객	당기 중 연결실체 매출액의 10%이상을 차지하는 주요 고객

36. 공정가치 (연결)

금융자산의 공정가치에 대한 공시

당기 (단위 : 천원)

	금융자산, 분류				금융자산, 분류 합계
	공정가치로 측정하는 금융자산	상각후원가로 측정하는 금융자산, 분류			
	장기금융자산	현금및현금성자산	금융상품	매출채권 및 기타채권	
금융자산	7,754,636	89,771,226	25,785,900	99,609,694	222,921,456
금융자산, 공정가치	7,754,636	89,771,226	25,785,900	99,609,694	222,921,456
장부금액과 공정가치가 유사한 항목에 대한 설명	당기말 현재 장기금융자산은 공정가치가 취득원가와 유사하다고 판단하였습니다.	상각후원가로 측정되는 금융자산은 공정가치가 장부금액과 유사합니다.	상각후원가로 측정되는 금융자산은 공정가치가 장부금액과 유사합니다.	상각후원가로 측정되는 금융자산은 공정가치가 장부금액과 유사합니다.	
금융자산 공시에서 제외된 항목에 대한 설명				상기 매출채권 및 기타채권은 부가세 관련 금액을 제외한 금액입니다.	

전기 (단위 : 천원)

	금융자산, 분류				금융자산, 분류 합계
	공정가치로 측정하는 금융자산	상각후원가로 측정하는 금융자산, 분류			
	장기금융자산	현금및현금성자산	금융상품	매출채권 및 기타채권	
금융자산	2,214,101	52,824,999	2,000	183,468,359	238,509,459
금융자산, 공정가치	2,214,101	52,824,999	2,000	183,468,359	238,509,459
장부금액과 공정가치가 유사한 항목에 대한 설명	전기말 현재 장기금융자산은 공정가치가 취득원가와 유사하다고 판단하였습니다.	상각후원가로 측정되는 금융자산은 공정가치가 장부금액과 유사합니다.	상각후원가로 측정되는 금융자산은 공정가치가 장부금액과 유사합니다.	상각후원가로 측정되는 금융자산은 공정가치가 장부금액과 유사합니다.	
금융자산 공시에서 제외된 항목에 대한 설명				상기 매출채권 및 기타채권은 부가세 관련 금액을 제외한 금액입니다.	

금융부채의 공정가치에 대한 공시

당기 (단위 : 천원)

	금융부채, 분류
	상각후원가로 측정하는 금융부채, 분류
	매입채무 및 기타채무
금융부채	117,909,050
금융부채, 공정가치	117,909,050

장부금액과 공정가치가 유사한 항목에 대한 설명	상각후원가로 측정되는 금융부채는 공정가치가 장부금액과 유사합니다.
금융부채의 공시에서 제외된 항목에 대한 기술	상기 매입채무 및 기타채무는 리스부채, 종업원 급여관련 채무 및 부가세 관련 금액을 제외한 금액입니다.

전기 (단위 : 천원)

	금융부채, 분류
	상각후원가로 측정하는 금융부채, 분류
	매입채무 및 기타채무
금융부채	72,327,788
금융부채, 공정가치	72,327,788
장부금액과 공정가치가 유사한 항목에 대한 설명	상각후원가로 측정되는 금융부채는 공정가치가 장부금액과 유사합니다.
금융부채의 공시에서 제외된 항목에 대한 기술	상기 매입채무 및 기타채무는 리스부채, 종업원 급여관련 채무 및 부가세 관련 금액을 제외한 금액입니다.

공정가치 서열체계에 대한 공시

	공정가치 서열체계 수준 1	공정가치 서열체계 수준 2	공정가치 서열체계 수준 3
공정가치 서열체계에 대한 기술	동일한 자산이나 부채에 대한 활성시장의 (조정되지 않은) 공시가격	직접적으로(예: 가격) 또는 간접적으로(예: 가격에서 도출되어) 관측가능한, 자산이나 부채에 대한 투입변수. 단, 수준 1에 포함된 공시가격은 제외함	관측가능한 시장자료에 기초하지 않은, 자산이나 부채에 대한 투입변수(관측가능하지 않은 투입변수)

자산의 공정가치측정에 대한 공시

(단위 : 천원)

	측정 전체				
	공정가치				
	자산				
	당기손익인식금융자산				공정가치평가를 기타포괄손익으로 인식하는 금융자산
	건설공제조합	기계설비건설공제조합	엔지니어링공제조합	하이리움산업(주)	SNT Global LLC
	공정가치 서열체계의 모든 수준				
	공정가치 서열체계 수준 3				

자산	353,340	49,636	1,496,776	299,884	5,555,000

자산의 공정가치측정에 사용된 관측가능하지 않은 투입변수에 대한 공시

(단위 : 천원)

	측정 전체									
	공정가치									
	자산									
	당기손익인식금융자산								공정가치평가를 기타포괄손익으로 인식하는 금융자산	
	건설공제조합		기계설비건설공제조합		엔지니어링공제조합		하이리움산업(주)		SNT Global LLC	
	공정가치 서열체계의 모든 수준									
	공정가치 서열체계 수준 3									
	평가기법									
	순자산가치	시장접근법	순자산가치	시장접근법	순자산가치	시장접근법	순자산가치	시장접근법	순자산가치	시장접근법
자산	353,340		49,636		1,496,776			299,884	5,555,000	
공정가치측정에 사용된 투입변수에 대한 기술, 자산	기초자산가격		기초자산가격		기초자산가격				기초자산가격	

공정가치 서열체계 수준 3으로 분류된 자산의 변동에 대한 공시

당기 (단위 : 천원)

	측정 전체
	반복적인 공정가치측정치
	자산
	공정가치로 측정하는 금융자산
	공정가치 서열체계의 모든 수준
	공정가치 서열체계 수준 3
기초 자산	2,214,101
매입, 공정가치측정, 자산	7,051,776
매도, 공정가치측정, 자산	(1,569,204)
당기손익으로 인식된 이익(손실)(외환차이 포함), 공정가치 측정, 자산	57,963
기말 자산	7,754,636

전기 (단위 : 천원)

	측정 전체
	반복적인 공정가치측정치
	자산
	공정가치로 측정하는 금융자산
	공정가치 서열체계의 모든 수준
	공정가치 서열체계 수준 3
기초 자산	2,096,697
매입, 공정가치측정, 자산	0

매도, 공정가치측정, 자산	0
당기손익으로 인식된 이익(손실)(외환차이 포함), 공정가치 측정, 자산	117,404
기말 자산	2,214,101

37. 범주별 금융상품 (연결)

금융자산의 범주별 공시

당기 (단위 : 천원)

		당기손익인식금융자산	공정가치평가를 기타포괄손익으로 인식하는 금융자산	상각후원가로 측정하는 금융자산, 범주	금융자산, 범주 합계
총 금융자산		2,199,636	5,555,000	215,166,820	222,921,456
총 금융자산	현금및현금성자산	0	0	89,771,226	89,771,226
	단기금융상품	0	0	25,783,900	25,783,900
	매출채권 및 기타유동채권	0	0	97,303,388	97,303,388
	장기금융상품	0	0	2,000	2,000
	장기금융자산	2,199,636	5,555,000	0	7,754,636
	매출채권 및 기타비유동채권	0	0	2,306,306	2,306,306

전기 (단위 : 천원)

		당기손익인식금융자산	공정가치평가를 기타포괄손익으로 인식하는 금융자산	상각후원가로 측정하는 금융자산, 범주	금융자산, 범주 합계
총 금융자산		2,214,101		236,295,358	238,509,459
총 금융자산	현금및현금성자산	0		52,824,999	52,824,999
	단기금융상품				0
	매출채권 및 기타유동채권	0		176,557,186	176,557,186
	장기금융상품	0		2,000	2,000
	장기금융자산	2,214,101		0	2,214,101
	매출채권 및 기타비유동채권	0		6,911,173	6,911,173

금융부채의 범주별 공시

당기 (단위 : 천원)

		상각후원가로 측정하는 금융부채, 범주
총 금융부채		121,166,392
총 금융부채	매입채무및기타채무	118,621,293
	장기기타채무	2,545,099

전기 (단위 : 천원)

		상각후원가로 측정하는 금융부채, 범주
총 금융부채		76,329,062

총 금융부채	매입채무및기타채무	73,202,745
	장기기타채무	3,126,317

금융상품의 범주별 손익의 공시

당기 (단위 : 천원)

		자산과 부채			자산과 부채 합계
		금융자산, 범주		금융부채, 범주	
		당기손익인식금융자산	상각후원가로 측정하는 금융자산, 범주	상각후원가로 측정하는 금융부채, 범주	
대손상각비(대손충당금환입)		0	9,726,525	0	9,726,525
금융상품관련수익		118,259	15,031,821	6,888,272	22,038,352
금융상품관련수익	이자수익(금융수익)	0	3,932,058	0	3,932,058
	배당금수익(금융수익)	118,259	0	0	118,259
	외환차익(금융수익)	0	6,159,828	6,740,720	12,900,548
	외화환산이익(금융수익)	0	4,939,935	147,552	5,087,487
	리스상환이익(금융수익)				
금융상품관련비용		0	11,292,918	7,591,044	18,883,962
금융상품관련비용	이자비용(금융원가)	0	0	323,754	323,754
	외환차손(금융원가)	0	6,224,288	7,005,359	13,229,647
	외화환산손실(금융원가)	0	5,041,948	261,931	5,303,879
	상각후원가로 측정하는 금융자산의 제거에서 발생한 손실	0	26,682	0	26,682

전기 (단위 : 천원)

		자산과 부채			자산과 부채 합계
		금융자산, 범주		금융부채, 범주	
		당기손익인식금융자산	상각후원가로 측정하는 금융자산, 범주	상각후원가로 측정하는 금융부채, 범주	
대손상각비(대손충당금환입)		0	2,394,487	0	2,394,487
금융상품관련수익		119,654	26,035,471	3,650,323	29,805,448
금융상품관련수익	이자수익(금융수익)	0	1,593,694	0	1,593,694
	배당금수익(금융수익)	119,654	0	0	119,654
	외환차익(금융수익)	0	4,826,096	3,621,740	8,447,836
	외화환산이익(금융수익)	0	19,615,681	28,107	19,643,788
	리스상환이익(금융수익)	0	0	476	476
금융상품관련비용		0	6,435,403	3,671,231	10,106,634
금융상품관련비용	이자비용(금융원가)	0	0	855,974	855,974
	외환차손(금융원가)	0	4,267,901	1,730,798	5,998,699
	외화환산손실(금융원	0	2,112,995	1,084,459	3,197,454

	가)				
	상각후원가로 측정하는 금융자산의 제거에서 발생한 손실	0	54,507	0	54,507

4. 재무제표

4-1. 재무상태표

재무상태표

제 18 기 2025.12.31 현재

제 17 기 2024.12.31 현재

제 16 기 2023.12.31 현재

(단위 : 원)

	제 18 기	제 17 기	제 16 기
자산			
유동자산	360,473,988,822	269,923,719,936	225,460,054,593
현금및현금성자산 (주3,19,36,37)	67,406,025,874	41,613,929,087	57,730,249,777
단기금융상품 (주3,19,36,37)	25,783,900,000	0	0
매출채권및기타채권 (주4,19,25,32,36,37)	79,960,023,937	126,292,998,397	24,219,833,783
계약자산 (주4,19,25)	164,205,655,976	67,124,616,247	135,382,246,908
재고자산 (주6)	8,948,792,882	25,379,425,499	3,701,259,577
기타유동자산 (주8)	14,169,590,153	9,512,750,706	4,426,464,548
비유동자산	165,666,435,243	167,584,042,769	169,891,499,667
장기금융상품 (주3,19,36,37)	2,000,000	2,000,000	2,000,000
장기금융자산 (주5,13,19,36,37)	7,754,636,240	2,214,101,180	2,096,697,140
장기매출채권및기타채권 (주4,13,19,25,36,37)	2,306,306,374	6,911,172,616	6,647,831,595
종속기업투자 (주7)	8,686,538,598	8,686,538,598	8,115,788,598
유형자산 (주9,13)	137,626,791,444	139,169,333,842	140,958,454,904
사용권자산 (주10)	5,643,127,809	6,042,130,597	6,426,035,280
무형자산 (주11)	1,614,029,739	2,383,971,718	3,303,786,766
투자부동산 (주12)	1,938,347,000	1,938,347,000	1,939,723,499
기타비유동자산 (주8)	94,658,039	236,447,218	401,181,885
자산총계	526,140,424,065	437,507,762,705	395,351,554,260
부채			
유동부채	156,155,786,078	120,625,712,295	111,122,192,324
매입채무및기타채무 (주10,14,19,32,36,37)	90,480,719,208	72,303,657,802	56,025,860,418
계약부채 (주25)	42,272,988,394	45,085,848,867	33,306,078,804
당기법인세부채	21,272,238,599	1,635,548,424	110,905,103
유동충당부채 (주18)	1,530,280,907	1,200,033,601	662,470,541
유동성장기차입금	0	0	20,000,000,000
기타유동부채 (주16)	599,558,970	400,623,601	1,016,877,458
비유동부채	26,386,523,061	23,353,980,275	16,874,545,163
장기기타채무 (주10,14,19,36,37)	1,377,043,778	1,466,173,446	1,751,757,440
장기종업원급여부채 (주17)	897,593,943	548,645,287	352,293,264
확정급여부채 (주17)	2,983,047,985	2,747,956,934	2,809,396,044
이연법인세부채 (주30)	15,438,232,676	13,430,790,567	6,969,001,650
비유동충당부채 (주18)	5,690,604,679	5,160,414,041	4,992,096,765
부채총계	182,542,309,139	143,979,692,570	127,996,737,487
자본			

자본금 (주20)	10,340,391,500	10,340,391,500	3,753,355,500
자본잉여금 (주21)	38,824,305,280	38,824,305,280	45,411,341,280
기타자본항목 (주22)	(14,218,630,025)	(14,218,630,025)	(14,218,630,025)
이익잉여금 (주23)	308,652,048,171	258,582,003,380	232,408,750,018
자본총계	343,598,114,926	293,528,070,135	267,354,816,773
부채와 자본총계	526,140,424,065	437,507,762,705	395,351,554,260

4-2. 포괄손익계산서

포괄손익계산서

제 18 기 2025.01.01 부터 2025.12.31 까지

제 17 기 2024.01.01 부터 2024.12.31 까지

제 16 기 2023.01.01 부터 2023.12.31 까지

(단위 : 원)

	제 18 기	제 17 기	제 16 기
매출액 (주24,25,32,35)	499,146,460,507	262,569,502,027	253,099,921,678
매출원가 (주24,25,27,32)	362,261,070,247	212,352,265,542	217,211,129,988
매출총이익	136,885,390,260	50,217,236,485	35,888,791,690
판매비와관리비 (주26,27)	41,347,909,652	29,489,527,629	26,174,250,407
영업이익 (주35)	95,537,480,608	20,727,708,856	9,714,541,283
영업외수익 (주28)	420,545,009	541,234,584	350,850,371
영업외비용 (주28)	285,335,022	38,239,367	355,712,564
순금융손익 (주29,37)	3,356,616,332	19,687,957,004	4,712,321,560
금융수익	22,246,674,214	29,805,448,958	13,333,104,747
금융비용	18,890,057,882	10,117,491,954	8,620,783,187
법인세비용차감전순이익	99,029,306,927	40,918,661,077	14,422,000,650
법인세비용(수익) (주30)	24,888,138,133	8,712,682,502	(1,233,419,183)
당기순이익	74,141,168,794	32,205,978,575	15,655,419,833
기타포괄손익	(357,794,403)	224,958,987	(463,392,097)
후속적으로 당기손익으로 재분류되는 항목	0	0	0
후속적으로 당기손익으로 재분류되지 않는 항목	(357,794,403)	224,958,987	(463,392,097)
확정급여제도의 재측정요소 (주17,30)	(357,794,403)	224,958,987	(463,392,097)
총포괄손익	73,783,374,391	32,430,937,562	15,192,027,736
주당이익			
기본주당이익 (단위 : 원) (주31)	3,752	1,630	792
희석주당이익 (단위 : 원) (주31)	3,752	1,630	792

4-3. 자본변동표

자본변동표

제 18 기 2025.01.01 부터 2025.12.31 까지

제 17 기 2024.01.01 부터 2024.12.31 까지

제 16 기 2023.01.01 부터 2023.12.31 까지

(단위 : 원)

	자본				
	자본금	자본잉여금	기타자본항목	이익잉여금	자본 합계
2023.01.01 (기초자본)	3,753,355,500	45,411,341,280	(14,218,630,025)	212,148,929,601	247,094,996,356
당기순이익	0	0	0	15,655,419,833	15,655,419,833
확정급여제도의 재측정요소	0	0	0	(463,392,097)	(463,392,097)
총포괄이익	0	0	0	15,192,027,736	15,192,027,736
합병으로 인한 증가	0	0	0	10,337,421,481	10,337,421,481
배당금지급	0	0	0	(5,269,628,800)	(5,269,628,800)
무상증자	0	0	0	0	0
2023.12.31 (기말자본)	3,753,355,500	45,411,341,280	(14,218,630,025)	232,408,750,018	267,354,816,773
2024.01.01 (기초자본)	3,753,355,500	45,411,341,280	(14,218,630,025)	232,408,750,018	267,354,816,773
당기순이익	0	0	0	32,205,978,575	32,205,978,575
확정급여제도의 재측정요소	0	0	0	224,958,987	224,958,987
총포괄이익	0	0	0	32,430,937,562	32,430,937,562
합병으로 인한 증가	0	0	0	0	0
배당금지급	0	0	0	(6,257,684,200)	(6,257,684,200)
무상증자	6,587,036,000	(6,587,036,000)	0	0	0
2024.12.31 (기말자본)	10,340,391,500	38,824,305,280	(14,218,630,025)	258,582,003,380	293,528,070,135
2025.01.01 (기초자본)	10,340,391,500	38,824,305,280	(14,218,630,025)	258,582,003,380	293,528,070,135
당기순이익	0	0	0	74,141,168,794	74,141,168,794
확정급여제도의 재측정요소	0	0	0	(357,794,403)	(357,794,403)
총포괄이익	0	0	0	73,783,374,391	73,783,374,391
합병으로 인한 증가	0	0	0	0	0
배당금지급	0	0	0	(23,713,329,600)	(23,713,329,600)
무상증자	0	0	0	0	0
2025.12.31 (기말자본)	10,340,391,500	38,824,305,280	(14,218,630,025)	308,652,048,171	343,598,114,926

4-4. 현금흐름표

현금흐름표

제 18 기 2025.01.01 부터 2025.12.31 까지

제 17 기 2024.01.01 부터 2024.12.31 까지

제 16 기 2023.01.01 부터 2023.12.31 까지

(단위 : 원)

	제 18 기	제 17 기	제 16 기
영업활동으로 인한 현금흐름 (주34)	90,523,420,176	10,497,212,100	(5,336,459,174)
영업에서 창출된 현금흐름	90,044,138,511	10,324,789,739	(2,058,446,118)
당기순이익	74,141,168,794	32,205,978,575	15,655,419,833
조정	37,192,324,566	(390,296,320)	3,406,467,789
영업활동으로 인한 자산부채의 변동	(21,289,354,849)	(21,490,892,516)	(21,120,333,740)
이자수취액	3,548,761,899	1,456,330,892	2,284,339,663
이자지급액	0	(500,469,040)	(1,363,932,602)
배당금수취액	60,295,740	2,250,000	3,230,000
법인세납부액	(3,129,775,974)	(785,689,491)	(4,201,650,117)
투자활동으로 인한 현금흐름	(39,963,227,185)	(1,182,350,341)	30,132,080,356
투자활동으로 인한 현금유입액	29,617,455,789	772,787,681	45,496,776,896
단기대여금의 감소	34,236,589	84,600,337	86,031,189
장기대여금의 감소	513,407,200	623,585,770	806,275,020
단기금융상품의 감소	27,480,000,000	0	16,143,970,431
장기금융상품의 감소	0	0	450,078,202
보증금의 감소	0	5,000,000	3,067,530,498
투자자산의 감소	0	0	222,233,173
유형자산의 처분	20,608,000	59,601,574	321,656,542
당기손익-공정가치측정 금융자산의 처분	0	0	1,889,152,100
합병으로 인한 현금의 증가	0	0	22,509,849,741
장기금융자산의 처분	1,569,204,000	0	0
투자활동으로 인한 현금유출액	(69,580,682,974)	(1,955,138,022)	(15,364,696,540)
단기대여금의 증가	(7,344,901,487)	(46,069,413)	(88,663,595)
장기대여금의 증가	(60,000,000)	(90,000,000)	(207,800,000)
단기금융상품의 증가	(53,705,000,000)	0	(13,050,000,000)
보증금의 증가	(73,240,000)	(30,000,000)	(118,722,000)
투자자산의 증가	0	0	(250,430,000)
유형자산의 취득	(1,277,015,577)	(1,180,808,609)	(1,234,821,070)
무형자산의 취득	(68,750,000)	(37,510,000)	(414,259,875)
장기금융자산의 취득	(7,051,775,910)	0	0
종속기업투자주식의 취득	0	(570,750,000)	0
재무활동으로 인한 현금흐름	(24,232,602,753)	(26,782,526,908)	(35,717,130,310)
재무활동으로 인한 현금유입액	0	0	0
재무활동으로 인한 현금유출액	(24,232,602,753)	(26,782,526,908)	(35,717,130,310)

리스부채의 상환	(519,273,153)	(524,842,708)	(447,501,510)
배당금의 지급	(23,713,329,600)	(6,257,684,200)	(5,269,628,800)
유동성장기차입금의 상환	0	(20,000,000,000)	0
장기차입금의 상환	0	0	(30,000,000,000)
현금및현금성자산에 대한 환율변동효과	(535,493,451)	1,351,344,459	(243,062,593)
현금및현금성자산의 증감	25,792,096,787	(16,116,320,690)	(11,164,571,721)
기초의 현금및현금성자산	41,613,929,087	57,730,249,777	68,894,821,498
기말의 현금및현금성자산	67,406,025,874	41,613,929,087	57,730,249,777

5. 재무제표 주석

1. 회사의 개요

SNT에너지주식회사(이하 "회사")는 2008년 2월 1일 (주)SNT홀딩스로부터 인적분할방식으로 분할 설립되었으며, 2008년 2월 22일 유가증권시장에 재상장되었습니다.

회사는 공냉식열교환기 및 폐열회수장치 제조업을 주업으로 영위하고 있으며, 공냉식열교환기 제조업을 주요 영업으로 하는 (주)KHE를 2023년 2월 7일부로 합병하였습니다. 본사 및 공장은 창원시 성산구 성산동과 경상남도 함안군 칠북면, 전라북도 군산시 오식도동에 위치하여 있으며, 모두 동일한 제품을 생산하고 있습니다.

한편, 회사의 자본금은 당기말 현재 10,340백만원이며, 최대주주는 54.36%(특수관계자 지분포함 59.13%)의 지분을 소유하고 있는 (주)SNT홀딩스이며, 대표이사는 김형섭입니다.

2. 재무제표 작성기준과 중요한 회계정책

2-1 재무제표 작성기준

회사의 재무제표는 '주식회사 등의 외부감사에 관한 법률'에 따라 제정된 한국채택국제회계기준에 따라 작성되었습니다.

회사의 재무제표는 금융상품 등 아래 회계정책에서 별도로 언급하고 있는 사항을 제외하고는 역사적원가를 기준으로 작성되었습니다. 본 재무제표는 원화로 표시되어 있으며 다른 언급이 있는 경우를 제외하고는 천원 단위로 표시되어 있습니다.

재무제표 작성에 적용된 중요한 회계정책은 아래 기술되어 있으며, 당기 재무제표의 작성에 적용된 중요한 회계정책은 아래에서 설명하는 기준서나 해석서의 도입과 관련된 영향을 제외하고는 전기 재무제표 작성시 채택한 회계정책과 동일합니다.

2-2 중요한 회계정책

2-2-1 종속기업투자

회사의 재무제표는 기업회계기준서 제1027호에 따른 별도재무제표로서 지배기업 및관계기업의 투자자가 투자자산을 피투자자의 보고된 성과와 순자산에 근거하지 않고직접적인 지분 투자에 근거한 회계처리로 표시한 재무제표입니다. 회사는 종속기업에 대한 투자자산을 기업회계기준서 제1027호에 따른 원가법에 따라 회계처리하고 있습니다.

2-2-2 현금및현금성자산

회사는 보유현금과 요구불예금, 유동성이 매우 높고 확정된 금액의 현금으로 전환이 용이하고 가치변동의 위험이 경미한 단기 투자자산을 현금및현금성자산으로 분류하고 있습니다.

2-2-3 금융상품의 손상

회사는 상각후원가나 기타포괄손익-공정가치로 측정하는 채무상품에 대한 투자, 리스채권, 매출채권 및 계약자산과 금융보증계약에 대한 기대신용손실을 손실충당금으로 인식합니다.

기대신용손실의 금액은 매 보고기간에 금융상품의 최초 인식 이후 신용위험의 변동을 반영하여 갱신됩니다. 최초 인식 후 금융자산의 신용위험이 유의적으로 증가하지 않은 경우 회사는 금융상품의 기대신용손실을 향후 12개월 내에 발생할 가능성이 있는 채무불이행 사건으로부터 발생하는 신용손실(12개월 기대신용손실)에 해당하는 금액으로 측정합니다. 최초 인식 이후 신용위험이 유의적으로 증가한 경우 손실충당금은 채무불이행 사건이 발생하는 시기와 무관하게 금융삼품의 기대존속기간에 발생할 수 있는 모든 기대신용손실(전체기간 기대신용손실)을 측정합니다.

한편, 매출채권, 계약자산, 리스채권 등에 대해서는 전체기간 기대신용손실에 해당하는 금액으로 손실충당금을 측정하는 간편법을 적용하고 있습니다.

이러한 평가 결과와 상관 없이 계약상 지급이 30일을 초과하여 연체되는 경우에는 이를 반증하는 합리적이고 뒷받침될 수 있는 정보가 없다면 금융상품의 신용위험이 최초 인식 이후 유의적으로 증가하였다고 간주합니다.

회사는 계약상 지급이 90일을 초과하여 연체되는 경우에 채무불이행이 발생한 것으로 봅니다. 그러나, 특정 상황에서, 회사는 내부 또는 외부 정보가 회사에 의한 모든 신용보강을 고려하기 전에는 회사가 계약상의 원금 전체를 수취하지 못할 것을 나타내는 경우에 금융자산에 채무불이행 사건이 발

생했다고 볼 수 있습니다. 금융자산은 계약상 현금흐름을 회수하는 데에 합리적인 기대가 없을 때 제거됩니다.

2-2-4 재고자산
재고자산의 단위원가는 선입선출법(미착품은 개별법)으로 결정하고 있으며 매입원가,전환원가 및 재고자산을 현재의 장소에 이르게 하는데 발생한 기타 모든 원가를 포함하여 취득원가를 산정하고 있습니다.

2-2-5 유형자산
유형자산 중 토지는 감가상각을 하지 않으며, 그 외 유형자산은 자산의 취득원가에서잔존가치를 차감한 금액에 대하여 아래에 제시된 경제적 내용연수에 걸쳐 해당자산에 내재되어 있는 미래경제적 효익의 예상 소비 형태를 가장 잘 반영한 정액법으로 상각하고 있습니다.

과 목	적용내용연수	과 목	적용내용연수
건 물	40년	차 량 운 반 구	5년
구 축 물	20년, 40년	공 구 기 구	5년
기 계 장 치	8년, 12년	비 품	5년

2-2-6 리스

1) 사용권자산
회사는 리스개시일(즉, 기초자산이 사용가능한 시점)에 사용권자산을 인식합니다. 사용권자산은 원가로 측정하고, 후속 측정 시 원가모형을 적용하였습니다. 원가모형을 적용하기 위하여 감가상각누계액과 손상차손누계액을 차감하고, 리스부채의 재측정에 따른 조정을 반영합니다. 사용권자산의 원가는 인식된 리스부채 금액, 최초 직접원가, 그리고 받은 리스 인센티브를 차감한 리스개시일이나 그 전에 지급한 리스료를포함합니다. 사용권자산은 리스기간과 다음과 같은 자산의 추정된 내용연수 중 짧은 기간에 걸쳐 정액기준으로 감가상각됩니다.

과 목	적용내용연수	과 목	적용내용연수
건 물	40년	차 량 운 반 구	5년
구 축 물	20년, 40년	공 구 기 구	5년
기 계 장 치	8년, 12년	비 품	5년

리스기간 종료시점에 회사에 기초자산의 소유권이 이전되는 경우나 사용권자산의 원가에 회사가 매수선택권을 행사할 것임이 반영되는 경우, 감가상각은 자산의 기초자산의 추정된 내용연수를 사용하여 계산됩니다.
2) 리스부채
리스개시일에, 회산는 리스기간에 걸쳐 지급될 리스료의 현재가치로 리스부채를 측정합니다.

회사는 리스료의 현재가치를 계산할 때, 리스의 내재이자율을 쉽게 산정할 수 없기 때문에 리스개시일의 증분차입이자율을 사용합니다.

3) 단기리스와 소액 기초자산 리스
회사는 기계장치와 설비의 리스에 단기리스(즉, 이러한 리스는 리스기간이 리스개시일로부터 12개월 이하이고 매수선택권을 포함하지 않음)에 대한 인식 면제 규정을 적용합니다. 또한 회사는 소액자산으로 간주되는 사무용품의 리스에 소액자산 리스에 대한 인식 면제 규정을 적용합니다. 단기리스와 소액자산 리스에 대한 리스료는 리스기간에 걸쳐 정액기준으로 비용으로 인식합니다.

2-2-7 차입원가
적격자산의 취득, 건설 또는 생산과 직접 관련된 차입원가는 당해 자산 원가의 일부로 자본화하고 있습니다. 적격자산이란 의도된 용도로 사용하거나 판매가능한 상태가 될 때까지 상당한 기간을 필요로 하는 자산을 말합니다. 적격자산을 취득하기 위한 목적으로 특정으로 차입한 차입금의 일시적 운용에서 생긴 투자수익은 당 회계기간 동안의 자본화가능차입원가에서 차감하고 있습니다. 기타 차입원가는 발생기간에비용으로 인식하고 있습니다.
2-2-8 무형자산
무형자산은 산업재산권 등으로 구성되며 당해 자산이 사용가능한 시점부터 잔존가치를 영("0")으로 하여 아래의 내용연수동안 정액법으로 상각하고 있습니다. 다만, 회원권에 대해서는 이를 이용할 수 있을 것으로 기대되는 기간에 대하여 예측가능한 제한이 없으므로 당해 무형자산은 내용연수가 비한정인 것으로 평가하여 상각하고 있지 아니합니다.

구 분	적용내용연수
산 업 재 산 권	10년 ~ 15년
소 프 트 웨 어	5년
회 원 권	비한정

2-2-9 투자부동산
임대수익이나 시세차익을 얻기 위하여 보유하고 있는 부동산은 투자부동산으로 분류하고 있습니다. 최초 인식시점에 거래원가를 포함하여 원가로 측정하고 있습니다.

투자부동산 중 토지에 대해서는 감가상각을 하지 않으며, 토지를 제외한 투자부동산은 경제적 내용연수에 따라 40년을 적용하여 정액법으로 상각하고 있습니다.

투자부동산의 감가상각방법, 잔존가치 및 내용연수는 매 회계연도말에 재검토하고 이를 변경하는 것이 적절하다고 판단되는 경우 회계추정의 변경으로 회계처리하고 있습니다.
2-2-10 수익인식

1) 계약과 수행의무의 식별
회사는 고객과의 계약을 통해 공랭식열교환기와 복수기, 탈질설비 등을 제작 및 판매하는 사업을 영위하고 있습니다. 회사는 ① 고객이 재화나 용역 그 자체에서 효익을 얻거나 고객이 쉽게 구할 수 있는 다른 자원과 함께하여 그 재화나 용역에서 효익을 얻을 수 있고, ② 고객에게 재화나 용역을 이전하기로 하는 약속을 계약 내의 다른 약속과 별도로 식별해 낼 수 있다면 구별되는 별도의 수행의무로 식별합니다. 회사는 고객과의 계약에서 재화나 용역의 통제가 고객에 이전되었을 때, 해당 재화나 용역의대가로써 받을 권리를 갖게 될 것으로 예상하는 금액을 수익으로 인식합니다. 회사는고객과 체결한 계약에 따라 재화 및 용역을 제공합니다. 회사는 관련 재화나 용역을 고객에게 이전하기 전에 그 정해진 재화나 용역을 통제하고 있으므로, '본인'에 해당하여 총액으로 수익을 인식합니다.

한편, 회사는 고객과의 계약에서 주문제작장비의 제작을 수행의무로 식별하였습니다.

2) 기간에 걸쳐 이행하는 수행의무: 주문 제작 장비
회사의 사업부문은 고객이 주문한 특수 장비를 제작하여 판매하고 있고, 일반적으로 2년의 제작 기간이 소요됩니다.

기업이 수행하여 만들어지거나 가치가 높아지는 대로 고객이 통제하는 자산을 기업이 만들거나 그 자산 가치를 높이거나, 기업이 의무를 수행하여 만든 자산이 기업 자체에는 대체용도가 없고, 지금까지 의무수행을 완료한 부분에 대해 집행 가능한 지급청구권이 기업에 있어야 진행기준을 적용하

여 수익을 인식합니다. 회사는 계약 조건을 분석한 결과, 위 조건을 만족하는 경우 기간에 걸쳐 수익으로 인식합니다.

3) 변동대가
회사는 받을 권리를 갖게 될 대가를 더 잘 예측할 것으로 예상하는 기댓값 방법을 사용하여 변동 대가를 추정하고, 변동 대가와 관련된 불확실성이 해소될 때 이미 인식한 누적 수익금액 중 유의적인 부분을 되돌리지 않을 가능성이 매우 높은 금액까지만변동대가를 거래가격에 포함하여 수익을 인식합니다. 기업이 받았거나 받을 대가 중에서 권리를 갖게 될 것으로 예상하지 않는 금액은 환불부채로 계상합니다.
4) 거래가격의 배분
회사는 하나의 계약에서 식별된 여러 수행의무에 상대적 개별 판매가격을 기초로 거래가격을 배분합니다. 각 수행의무의 개별 판매가격을 추정하기 위하여 '시장평가 조정 접근법'을 사용하며, 예외적으로 일부 거래에 대해서는 예상원가를 예측하고 적절한 이윤을 더하는 '예상원가 이윤 가산 접근법'을 사용하였습니다.

5) 유의적인 금융요소
일반적으로 회사는 기준서 제1115호의 실무적 간편법을 적용하여, 회사는 계약을 개시할 때 고객에게 약속한 재화나 용역을 이전하는 시점과 고객이 그에 대한 대가를 지급하는 시점 간의 기간이 1년 이내일 것이라고 예상된다면 약속한 대가(금액)에 유의적인 금융요소의 영향을 반영하지 않습니다.

6) 보증 의무
회사는 법의 요구에 따라 판매 시점에 결함이 존재하는 제품을 수리하는 보증을 제공하고 있습니다. 이러한 확신 유형의 보증은 기업회계기준서 제1037호 '충당부채, 우발부채 및 우발자산'에 따라 회계처리합니다.

7) 계약 잔액

① 계약자산
계약자산은 고객에게 이전한 재화나 용역에 대하여 그 대가를 받을 권리입니다. 고객이 대가를 지급하기 전이나 지급기일 전에 회사가 고객에게 재화나 용역을 이전하는 경우 그 대가를 받을 기업의 권리로 그 권리에 시간의 경과 외의 조건이 있는 자산은 계약자산입니다.

② 매출채권
수취채권은 무조건적인 회사의 권리를 나타냅니다. 왜냐하면 시간만 경과하면 대가를 지급받을 수 있기 때문입니다.

③ 계약부채
계약부채는 회사가 고객에게서 이미 받은 대가(또는 지급기일이 된 대가)에 상응하여고객에게 재화나 용역을 이전하여야 하는 기업의 의무입니다. 만약 회사가 재화나 용역을 고객에 이전하기 전에 고객이 대가를 지불한다면, 지급이 되었거나 지급기일 중이른 시점에 계약부채를 인식합니다. 계약부채는 회사가 계약에 따라 수행의무를 이행할 때 수익으로 인식합니다.

2-2-11 비금융자산의 손상
회사는 매 보고기간말에 자산의 손상을 시사하는 징후가 존재하는지 검토하고 있습니다. 그러한 징후가 존재하는 경우 또는 매년 자산에 대한 손상검사가 요구되는 경우 회사는 자산의 회수가능액을 추정하고 있습니다. 자산의 회수가능액은 자산 또는 현금창출단위의 순공정가치와 사용가치 중 큰

금액이며 개별자산별로 결정하나 해당개별자산의 현금유입이 다른 자산이나 자산집단의 현금유입과 거의 독립적으로 창출되지 않는 경우 해당 개별자산이 속한 현금창출단위별로 결정됩니다. 자산의 장부금액이 회수가능액을 초과하는 경우 자산은 손상된 것으로 보며 자산의 장부금액을 회수가능액으로 감소시키게 됩니다.

사용가치는 해당 자산의 기대 미래현금흐름의 추정치를 화폐의 시간가치와 해당 자산의 위험에 대한 시장의 평가를 반영한 세전할인율로 할인한 현재가치로 평가하고 있습니다. 순공정가치는 최근 거래가격을 고려하고 있습니다. 그러한 거래가 식별되지 않는 경우 적절한 평가모델을 사용하여 결정하고 있습니다. 이러한 계산에는 평가배수, 상장주식의 시가 또는 기타 공정가치 지표를 이용하고 있습니다.

회사는 개별자산이 배부된 각각의 현금흐름창출단위에 대하여 작성된 구체적인 재무예산/예측을 기초로 손상금액을 계산하고 있습니다. 재무예산/예측은 일반적으로 5년간의 기간을 다루며 더 긴 기간에 대해서는 장기성장률을 계산하여 5년 이후의 기간에 적용하고 있습니다.

2-2-12 충당부채
충당부채는 과거사건의 결과로 존재하는 현재의무(법적의무 또는 의제의무)로서, 당해 의무를 이행하기 위하여 경제적효익을 갖는 자원이 유출될 가능성이 높으며 그 의무의 이행에 소요되는 금액을 신뢰성 있게 추정할 수 있는 경우에 충당부채를 인식하고 있습니다.

공사손실충당부채는 공사와 관련하여 향후 공사손실의 발생이 예상되는 경우에는 예상손실을 인식하고 있습니다.

하자보수충당부채는 공사종료 후에 하자보수 의무가 있는 경우에는 합리적이고 객관적인 기준에 따라 추정된 금액을 하자보수비로 하여 그 전액을 공사가 종료되는 회계연도의 공사원가에 포함하고, 동액을 하자보수충당부채로 계상합니다. 종료된 공사건에 설정된 하자보수충당부채는 이후 실제로 발생한 하자보수비와 상계하고, 그 잔액은 실질적으로 하자보수의 의무가 종료한 회계연도에 환입하며, 하자보수충당부채를 초과하여 발생한 하자보수비는 당해 연도의 비용으로 처리하고 있습니다.

기타충당부채는 소송 및 복구의무를 포함한 리스계약 등의 과거사건 결과로 존재하는 현재의무(법적의무 또는 의제의무)로서, 당해 의무를 이행하기 위하여 경제적 효익을 갖는 자원이 유출될 가능성이 높으며 그 의무의 이행에 소요되는 금액을 신뢰성 있게 추정할 수 있는 경우에 인식하고 있습니다. 한편, 복구충당부채는 자산을 해체, 제거하거나 부지를 복구하는데 소요될 것으로 추정되는 원가로서, 화폐의 시간가치 영향이 중요한 경우에 충당부채는 의무를 이행하기 위하여 예상되는 지출액의 현재가치로 평가하고 있습니다.

2-2-13 정부보조금
회사는 비유동자산을 취득 또는 건설하는데 사용해야 한다는 기본조건이 부과된 정부보조금을 수령하고 있으며, 해당 자산의 장부금액을 계산할 때, 정부보조금을 차감하고 감가상각자산의 내용연수에 걸쳐 당기손익으로 인식하고 있습니다.

2-2-14 사업결합
동일지배하에 있는 기업실체나 사업에 대한 결합은 취득한 자산과 인수한 부채를 지배기업의 재무제표 상 장부금액으로 인식하고 있습니다. 회사는 이전대가와 취득한 순자산 장부금액의 차액을 자본에서 가감하고 있습니다.

2-3 회사가 채택한 제・개정 기준서 및 해석서
회사는 2025년 1월 1일로 개시하는 회계기간부터 다음의 제・개정 기준서 및 해석서를 신규로 적용하였습니다.

1) 기업회계기준서 제 1021호 '환율변동효과' - 교환가능성결여
동 개정사항은 기업이 한 통화를 다른 통화로 교환 가능한지 여부와 교환 가능하지 않은 경우 사용할 현물환율을 추정하는 방법 및 교환가능 하지 않는 경우 추가 정보를 공시하여야 합니다. 해당 기준서의 개정이 재무제표에 미치는 중요한 영향은 없습니다.

2-4 공표되었으나 아직 시행되지 않은 제・개정 기준서 및 해석서
제정・공표되었으나 2025년 1월 1일 이후 시작하는 회계연도에 시행일이 도래하지 아니한 주요 제・개정 기준서 및 해석서는 다음과 같습니다. 회사는 재무제표 작성시 다음의 제・개정 기준서 및 해석서를 조기적용하지 아니하였습니다. 회사에 중요한 영향을 미치지 않을 것으로 판단됩니다.

- 기업회계기준서 제 1109 호 '금융상품', 제 1107 호 '금융상품: 공시' 개정
- 한국채택국제회계기준 연차개선 Volume 11
  - 기업회계기준서 제 1101 호 '한국채택국제회계기준의 최초채택': K-IFRS 최초 채택시 위험회피회계 적용
  - 기업회계기준서 제 1107 호 '금융상품:공시': 제거 손익, 실무적용지침
  - 기업회계기준서 제 1110 호 '연결재무제표': 사실상의 대리인 결정
  - 기업회계기준서 제 1007 호 '현금흐름표': 원가법

2-5 회사가 적용하지 않은 제・개정 기준서 및 해석서
제정 또는 공표되었으나 시행일이 도래하지 않아 적용하지 아니한 제・개정 기준서 및 해석서는 없습니다.

2-6 중요한 회계 추정 및 가정
회사의 경영자는 재무제표 작성시 수익, 비용, 자산 및 부채에 대한 보고금액과 우발부채에 대한 주석공시사항에 영향을 미칠 수 있는 판단, 추정 및 가정을 하여야 합니다. 그러나, 이러한 추정 및 가정의 불확실성은 향후 영향을 받을 자산 및 부채의 장부금액에 중요한 조정을 유발할 수 있습니다.

다음 회계연도내에 자산과 부채의 장부금액에 중요한 조정을 유발할 수 있는 중요한 위험을 내포한 보고기간말 현재의 미래에 대한 중요한 가정 및 추정의 불확실성에 대한 기타 주요 원천은 다음과 같습니다. 가정 및 추정은 재무제표를 작성하는 시점에 입수가능한 변수에 근거하고 있습니다. 현재의 상황과 미래에 대한 가정은 시장의 변화나 당사의 통제에서 벗어난 상황으로 인해 변화할 수 있으며, 그러한 변화 발생시 이를 가정에 반영하고 있습니다.

2-6-1 비금융자산의 손상
회사는 매 보고기간말에 모든 비금융자산에 대하여 손상징후의 존재 여부를 평가합니다. 영업권과 비한정 내용연수의 무형자산에 대해서는 매년 또는 손상징후가 있는 경우에 손상검사를 수행하며, 기타 비금융자산에 대해서는 장부금액이 회수 가능하지 않을 것이라는 징후가 있을 때 손상검사를 수행합니다.

사용가치를 계산하기 위하여 경영자는 해당 자산이나 현금창출단위로부터 발생하는 미래기대현금흐름을 추정하고 동 미래기대현금흐름의 현재가치를 계산하기 위한 적절한 할인율을 선택하여야 합

니다.

2-6-2 매출채권과 계약자산의 기대손실충당금
회사는 매출채권과 계약자산에 대한 기대신용손실(ECL)을 계산하는 데 충당금 설정률표를 사용합니다. 충당금 설정률은 비슷한 손실 양상을 가지고 있는 다양한 고객부문(예를 들어, 지역적 위치, 상품 형태, 고객 형태 및 신용등급, 담보나 거래신용보험)별 묶음의 연체일수에 근거합니다.

충당금 설정률표는 회사의 과거에 관찰된 채무불이행률에 근거합니다. 회사는 설정률표를 과거 신용손실경험에 미래전망정보를 반영하여 조정합니다. 예를 들어, 미래 경제적 상황(총 국내 생산)이 향후에 악화되어 생산 분야의 채무불이행 규모가 증가할 것으로 기대된다면, 과거 채무불이행률은 조정됩니다. 매 결산일에 과거채무불이행률을 조정하고 미래전망치의 변동을 분석합니다.

과거 채무불이행률과 미래 경제상황 및 기대신용손실(ECL) 사이의 상관관계에 대한 평가는 유의적인 추정입니다. 기대신용손실의 규모는 상황과 미래 경제 환경의 변화에 민감합니다. 회사의 과거 신용손실경험과 경제적 환경에 대한 예상은 고객의 미래실제 채무불이행을 나타내지 않습니다.

2-6-3 퇴직급여제도
확정급여퇴직제도의 현재가치는 보험수리적 평가방법을 통해 결정됩니다. 보험수리적 평가방법의 적용을 위해서는 다양한 가정을 세우는 것이 필요하며, 이러한 가정의설정은 할인율, 미래임금상승율 및 사망율의 결정 등을 포함합니다. 평가방법의 복잡성과 기본 가정 및 장기적인 성격으로 인해 확정급여채무는 이러한 가정들에 따라 민감하게 변동됩니다. 모든 가정은 매 보고기간말마다 검토됩니다.
적절한 할인율을 결정하기 위하여 경영진은 AA등급 이상의 회사채의 이자율을 참조하고 있습니다.

2-6-4 금융상품의 공정가치
활성시장이 없는 금융상품의 공정가치는 현금흐름할인법을 포함한 평가기법을 적용하여 산정하였습니다. 이러한 평가기법에 사용된 입력요소에 관측가능한 시장의 정보를 이용할 수 없는 경우, 공정가치의 산정에 상당한 추정이 요구됩니다. 이러한 판단에는 유동성 위험, 신용위험, 변동성 등에 대한 입력변수의 고려가 포함됩니다. 이러한 요소들에 대한 변화는 금융상품의 공정가치에 영향을 미칠 수 있습니다.

2-6-5 리스 - 증분차입이자율의 산정
회사는 리스의 내재이자율을 쉽게 산정할 수 없으므로, 리스부채를 측정하기 위해 증분차입이자율을 사용합니다. 증분차입이자율은 회사가 비슷한 경제적 환경에서 비슷한 기간에 걸쳐 비슷한 담보로 사용권자산과 가치가 비슷한 자산 획득에 필요한 자금을 차입한다면 지급해야 하는 이자율입니다. 따라서 증분차입이자율은 관측가능한 요율이 없거나(금융거래를 하지 않는 종속기업의 경우) 리스 조건을 반영하기 위하여조정되어야 하는 경우(예를 들어, 리스가 종속기업의 기능통화가 아닌 경우)에 측정이 요구되는 회사가 '지불해야 하는' 사항을 반영합니다.

회사는 가능한 경우(시장이자율과 같은) 관측가능한 투입변수를 이용하여 증분차입이자율을 측정하여 추정치를 작성해야 합니다.

2-6-6 수익인식
1) 투입법에 따른 수익인식 및 공사진행률의 산정
회사는 건설형 공사계약의 결과를 신뢰성 있게 추정할 수 있는 경우 계약수익과 계약원가를 보고기간 종료일 현재 계약활동의 진행률을 기준으로 하여 각각 수익과 비용으로 인식하고 있습니다. 계약

활동의 진행률은 진행단계를 반영하지 못하는 계약원가를 제외하고 수행한 공사에 대하여 발생한 누적계약원가를 추정 총계약원가로 나눈 비율로 측정하고 있습니다. 누적발생원가에 인식한 이익을 가산(인식한 손실을 차감)한 금액이 진행청구액을 초과하는 금액은 계약자산(미청구공사)으로 표시하고 있으며, 진행청구액이 누적발생원가에 인식한 이익을 가산(인식한 손실을 차감)한 금액을 초과하는 금액을 계약부채(초과청구공사)로 표시하고 있습니다.

2) 총계약원가 추정치의 불확실성
공사수익금액은 누적발생계약원가를 기준으로 측정하는 진행률의 영향을 받으며, 총계약원가는 재료비, 노무비, 공사기간 등의 미래 예상치에 근거하여 추정합니다. 과거 회계연도에는 교환기 부문에서 주요 원자재의 가격 변동 및 환율변동으로 인한 가격변동효과 및 가정의 변동 등으로 인하여 총계약원가 추정이 변경된바 있으며, 당기중 회사의 열교환기 부문에서 예측하지 못한 사유로 인하여 예정원가대비 공사원가가 변경되었습니다.

3) 공사변경에 따른 총계약수익 추정치의 불확실성
총계약수익은 최초에 합의한 계약금액을 기준으로 측정하지만, 계약을 수행하는 과정에서 공사변경, 보상금, 장려금에 따라 증가하거나 감소될 수 있으므로 계약수익의측정은 미래사건의 결과와 관련된 다양한 불확실성에 영향을 받습니다.

회사는 고객이 공사변경 등으로 인한 수익금액의 변동을 승인할 가능성이 높거나 당사가 성과기준을 충족할 가능성이 높고, 금액을 신뢰성 있게 측정할 수 있는 경우에 계약수익에 포함합니다. 이러한 계약수익의 측정은 미래사건의 결과와 관련된 다양한 불확실성에 영향을 받습니다.

3. 현금및현금성자산과 금융상품

현금및현금성자산 공시

당기 (단위 : 천원)

	공시금액
현금	21,432
현금성자산으로 분류된 단기예금	67,384,594
현금및현금성자산 합계	67,406,026

전기 (단위 : 천원)

	공시금액
현금	19,794
현금성자산으로 분류된 단기예금	41,594,135
현금및현금성자산 합계	41,613,929

장기금융상품에 대한 공시

당기 (단위 : 천원)

	정기예치금	당좌개설보증금
단기금융상품	25,783,900	
장기금융상품		2,000

전기 (단위 : 천원)

	정기예치금	당좌개설보증금
단기금융상품	0	
장기금융상품		2,000

사용이 제한된 금융자산에 대한 공시

당기 (단위 : 천원)

	사용이 제한된 금융자산
	장기금융상품
	기타 예치금
사용이 제한된 금융자산	2,000
사용제한사유	당좌개설보증금

전기 (단위 : 천원)

	사용이 제한된 금융자산
	장기금융상품
	기타 예치금
사용이 제한된 금융자산	2,000

사용제한사유	당좌개설보증금

4. 매출채권및기타채권과 계약자산

매출채권 및 기타채권의 공시

당기 (단위 : 천원)

		공시금액
매출채권 및 기타유동채권		79,960,025
매출채권 및 기타유동채권	유동매출채권	66,118,519
	단기미수금	5,765,234
	단기미수수익	509,570
	단기대여금	7,566,702
	단기보증금	0
매출채권 및 기타비유동채권		2,306,306
매출채권 및 기타비유동채권	비유동매출채권	0
	장기대여금	1,704,933
	장기보증금	601,373
계약자산-미청구공사		164,205,656

전기 (단위 : 천원)

		공시금액
매출채권 및 기타유동채권		126,292,998
매출채권 및 기타유동채권	유동매출채권	122,623,461
	단기미수금	3,261,406
	단기미수수익	19,537
	단기대여금	388,594
	단기보증금	0
매출채권 및 기타비유동채권		6,911,173
매출채권 및 기타비유동채권	비유동매출채권	4,364,939
	장기대여금	2,033,188
	장기보증금	513,046
계약자산-미청구공사		67,124,616

매출채권 및 기타채권과 계약자산 관련 기대손실충당금의 내역에 대한 공시

당기 (단위 : 천원)

	총장부금액	손상차손누계액	장부금액 합계
매출채권 및 기타유동채권	88,499,995	(8,539,970)	79,960,024
매출채권 및 기타비유동채권	12,127,692	(9,821,386)	2,306,306
유동계약자산	164,945,444	(739,788)	164,205,656

전기 (단위 : 천원)

	총장부금액	손상차손누계액	장부금액 합계
매출채권 및 기타유동채권	129,049,588	(2,756,590)	126,292,998
매출채권 및 기타비유동채권	12,688,726	(5,777,553)	6,911,173
유동계약자산	67,632,949	(508,333)	67,124,616

매출채권 및 기타채권 손실충당금과 총장부금액의 변동에 대한 공시

당기 (단위 : 천원)

	금융상품	
	매출채권 및 기타채권	
	자산부채변동의 유동비유동 분류	
	유동으로 분류되는 자산부채	비유동으로 분류되는 자산부채
	장부금액	
	손상차손누계액	
기초금융자산	(2,756,590)	(5,777,553)
기대신용손실전(환)입, 금융자산	(5,241,639)	(4,253,409)
제각을 통한 감소, 금융자산	0	74,302
기타 변동에 따른 증가(감소), 금융자산	(541,741)	135,274
기말금융자산	(8,539,970)	(9,821,386)

전기 (단위 : 천원)

	금융상품	
	매출채권 및 기타채권	
	자산부채변동의 유동비유동 분류	
	유동으로 분류되는 자산부채	비유동으로 분류되는 자산부채
	장부금액	
	손상차손누계액	
기초금융자산	(113,337)	(5,143,216)
기대신용손실전(환)입, 금융자산	(2,643,253)	55,413
제각을 통한 감소, 금융자산	0	0
기타 변동에 따른 증가(감소), 금융자산	0	(689,750)
기말금융자산	(2,756,590)	(5,777,553)

매출채권 및 기타채권의 기타증감액에 대한 기술

기타금액은 환율변동에 의한 증감액을 포함하고 있습니다.

계약자산의 손실충당금 및 총장부금액의 변동에 대한 공시

당기 (단위 : 천원)

	금융상품
	계약자산
	장부금액
	손상차손누계액
기초금융자산	(508,333)
기대신용손실전(환)입, 금융자산	(231,476)
기타 변동에 따른 증가(감소), 금융자산	21
기말금융자산	(739,788)

전기 (단위 : 천원)

	금융상품
	계약자산
	장부금액
	손상차손누계액
기초금융자산	(701,684)
기대신용손실전(환)입, 금융자산	193,351
기타 변동에 따른 증가(감소), 금융자산	0
기말금융자산	(508,333)

계약자산의 기타증감액에 대한 기술

기타금액은 환율변동에 의한 증감액을 포함하고 있습니다.

연체되거나 손상된 매출채권 및 기타채권과 계약자산에 대한 공시

당기 (단위 : 천원)

	금융상품														
	매출채권, 기타채권 및 계약자산														
	금융상품의 신용손상														
	신용이 손상되지 않은 금융상품														
	연체상태														
	현재			6개월 이내			6개월 초과 1년 이내			1년 초과 3년 이내			3년초과		
	장부금액		장부금액 합계	장부금액		장부금액 합계	장부금액		장부금액 합계	장부금액		장부금액 합계	장부금액		장부금액 합계
	총장부금액	손상차손누계액		총장부금액	손상차손누계액		총장부금액	손상차손누계액		총장부금액	손상차손누계액		총장부금액	손상차손누계액	
기대신용손실율			0.0042			0.0008			0.0089			0.0151			0.0000
금융자산	181,105,335	(751,868)	180,353,467	57,801,635	(48,859)	57,752,776	2,211,839	(19,706)	2,192,133	6,268,294	(94,684)	6,173,610	0	0	0

전기 (단위 : 천원)

	금융상품														
	매출채권, 기타채권 및 계약자산														
	금융상품의 신용손상														
	신용이 손상되지 않은 금융상품														
	연체상태														
	현재			6개월 이내			6개월 초과 1년 이내			1년 초과 3년 이내			3년초과		
	장부금액		장부금액 합계	장부금액		장부금액 합계	장부금액		장부금액 합계	장부금액		장부금액 합계	장부금액		장부금액 합계
	총장부금액	손상차손누		총장부금액	손상차손누		총장부금액	손상차손누		총장부금액	손상차손누		총장부금액	손상차손누	

		계액			계액			계액			계액			계액	
기대신용손실율			0.0070			0.0001			0.0087			0.0946			0.0000
금융자산	73,860,799	(520,412)	73,340,387	103,234,006	(6,579)	103,227,427	15,134,367	(131,119)	15,003,248	1,307,883	(123,725)	1,184,158	0	0	0

연체된 매출채권 및 기타채권과 계약자산 소계에 대한 공시

당기 (단위 : 천원)

	금융상품		
	매출채권, 기타채권 및 계약자산		
	금융상품의 신용손상		
	신용이 손상되지 않은 금융상품		
	장부금액		장부금액 합계
	총장부금액	손상차손누계액	
기대신용손실율			0.0025
금융자산	66,281,768	(163,249)	66,118,519

전기 (단위 : 천원)

	금융상품		
	매출채권, 기타채권 및 계약자산		
	금융상품의 신용손상		
	신용이 손상되지 않은 금융상품		
	장부금액		장부금액 합계
	총장부금액	손상차손누계액	
기대신용손실율			0.0022
금융자산	119,676,256	(261,423)	119,414,833

연체된 일수에 대한 기술

만기가 별도로 정해지지 않은 채권은 채권발생일로부터 경과된 기간을 표시하였습니다.

개별적으로 평가된 연체되거나 손상된 매출채권 및 기타채권과 계약자산에 대한 공시

당기 (단위 : 천원)

	금융상품		
	매출채권, 기타채권 및 계약자산		
	금융상품의 신용손상		
	신용이 손상된 금융상품		
	기대신용손실 평가 방법		
	기대신용손실의 개별 평가		
	장부금액		장부금액 합계
	총장부금액	손상차손누계액	
기대신용손실율			1.0000
금융자산	18,186,028	(18,186,028)	0

전기 (단위 : 천원)

	금융상품		
	매출채권, 기타채권 및 계약자산		
	금융상품의 신용손상		
	신용이 손상된 금융상품		
	기대신용손실 평가 방법		
	기대신용손실의 개별 평가		
	장부금액		장부금액 합계
	총장부금액	손상차손누계액	
기대신용손실율			0.5217
금융자산	15,834,208	(8,260,641)	7,573,567

연체되거나 손상된 매출채권 및 기타채권과 계약자산 합계에 대한 공시

당기 (단위 : 천원)

	금융상품		
	매출채권, 기타채권 및 계약자산		
	장부금액		장부금액 합계
	총장부금액	손상차손누계액	
기대신용손실율			0.0719
금융자산	265,573,131	(19,101,145)	246,471,986

전기 (단위 : 천원)

	금융상품		
	매출채권, 기타채권 및 계약자산		
	장부금액		장부금액 합계
	총장부금액	손상차손누계액	
기대신용손실율			0.0432
금융자산	209,371,263	(9,042,476)	200,328,787

5. 장기금융자산

금융자산의 공시

당기 (단위 : 천원)

	금융자산, 분류					금융자산, 분류 합계
	채무증권			지분증권		
	건설공제조합	기계설비건설공제조합	엔지니어링공제조합	하이리움산업(주)	SNT Global INC.	
장기금융자산	353,340	49,636	1,496,776	299,884	5,555,000	7,754,636

전기 (단위 : 천원)

	금융자산, 분류					금융자산, 분류 합계
	채무증권			지분증권		
	건설공제조합	기계설비건설공제조합	엔지니어링공제조합	하이리움산업(주)	SNT Global INC.	
장기금융자산	295,873	1,618,344		299,884		2,214,101

6. 재고자산

재고자산 세부내역

당기 (단위 : 천원)

		총장부금액	재고자산 평가충당금	장부금액 합계
총유동재고자산		8,948,793	0	8,948,793
총유동재고자산	원부재료	7,830,417	0	7,830,417
	미착품	1,118,376	0	1,118,376

전기 (단위 : 천원)

		총장부금액	재고자산 평가충당금	장부금액 합계
총유동재고자산		25,379,425	0	25,379,425
총유동재고자산	원부재료	21,890,478	0	21,890,478
	미착품	3,488,947	0	3,488,947

7. 종속기업투자

7-1 당기말과 전기말 현재 종속기업투자의 현황은 다음과 같습니다.

- 당기말

기업명	지분율(%)	주된사업장	당기말	관계의성격	측정방법
SNT GULF for Industry Co.,Ltd.	100%	사우디아라비아	2025.12.31	생산 및 판매	원가법
SNT ENERGY SOLUTIONS - L.L.C - S.P.C	100%	아랍에미리트	2025.12.31	생산 및 판매	원가법

- 전기말

기업명	지분율(%)	주된사업장	전기말	관계의성격	측정방법
SNT GULF for Industry Co.,Ltd.	100%	사우디아라비아	2024.12.31	생산 및 판매	원가법
SNT ENERGY SOLUTIONS - L.L.C - S.P.C(*)	100%	아랍에미리트	2024.12.31	생산 및 판매	원가법

(*) 전기 중 아랍에미리트에 신규 법인을 설립하였습니다.

7-2 당기말과 전기말 현재 종속기업투자의 내용은 다음과 같습니다.

(단위: 천원)

기업명	당기말			전기말		
	취득원가	순자산지분가액	장부금액	취득원가	순자산지분가액	장부금액
SNT GULF for Industry Co.,Ltd.	8,115,789	41,412,127	8,115,789	8,115,789	21,001,479	8,115,789
SNT ENERGY SOLUTIONS - L.L.C - S.P.C	570,750	448,300	570,750	570,750	288,274	570,750
합 계	8,686,539	41,860,427	8,686,539	8,686,539	21,289,753	8,686,539

7-3 당기말과 전기말 현재 종속기업 요약재무정보는 다음과 같습니다.

- 당기말

(단위: 천원)

종속기업명	자 산	부 채	자 본	매 출	당기순손익	총포괄손익
SNT GULF for Industry Co.,Ltd.	175,227,784	133,815,657	41,412,127	272,671,738	20,257,179	19,775,684
SNT ENERGY SOLUTIONS - L.L.C - S.P.C	14,371,808	13,923,508	448,300	24,003,217	165,435	160,026

- 전기말

(단위: 천원)

종속기업명	자 산	부 채	자 본	매 출	당기순손익	총포괄손익
SNT GULF for Industry Co.,Ltd.	121,923,900	100,922,421	21,001,479	123,148,142	2,784,738	2,704,667

SNT ENERGY SOLUTIONS - L.L.C - S.P.C	293,737	5,463	288,274	-	(292,431)	(282,476)

7-4 당기말과 전기말 종속기업투자에 대한 변동내역은 아래와 같습니다.

- 당기말

(단위: 천원)						
종속기업명	기 초	취 득	처 분	손상차손	기 타	기 말
SNT GULF for Industry Co.,Ltd.	8,115,789	-	-	-	-	8,115,789
SNT ENERGY SOLUTIONS - L.L.C - S.P.C	570,750	-	-	-	-	570,750
합 계	8,686,539	-	-	-	-	8,686,539

- 전기말

(단위: 천원)						
종속기업명	기 초	취 득	처 분	손상차손	기 타	기 말
SNT GULF for Industry Co.,Ltd.	8,115,789	-	-	-	-	8,115,789
SNT ENERGY SOLUTIONS - L.L.C - S.P.C	-	570,750	-	-	-	570,750
합 계	8,115,789	570,750	-	-	-	8,686,539

8. 기타자산

기타자산에 대한 공시

당기 (단위 : 천원)

		공시금액
기타유동자산		14,169,590
기타유동자산	유동선급금	5,935,583
	유동선급비용	8,234,007
기타비유동자산		94,658
기타비유동자산	장기선급비용	94,658

전기 (단위 : 천원)

		공시금액
기타유동자산		9,512,751
기타유동자산	유동선급금	4,078,288
	유동선급비용	5,434,463
기타비유동자산		236,447
기타비유동자산	장기선급비용	236,447

9. 유형자산

유형자산의 장부금액에 대한 공시

당기 (단위 : 천원)

	유형자산																										
	토지				건물				구축물				기계장치				차량운반구				기타유형자산				건설중인자산		
	장부금액			장부금액 합계	장부금액			장부금액 합계	장부금액			장부금액 합계	장부금액			장부금액 합계	장부금액			장부금액 합계	장부금액			장부금액 합계	장부금액			장부금액 합계
	총장부금액	감가상각누계액 및 상각누계액	정부보조금		총장부금액	감가상각누계액 및 상각누계액	정부보조금		총장부금액	감가상각누계액 및 상각누계액	정부보조금		총장부금액	감가상각누계액 및 상각누계액	정부보조금		총장부금액	감가상각누계액 및 상각누계액	정부보조금		총장부금액	감가상각누계액 및 상각누계액	정부보조금		총장부금액	감가상각누계액 및 상각누계액	정부보조금	
유형자산	102,552,738	0	0	102,552,738	50,540,850	(21,948,758)	(1,040,508)	27,551,584	16,046,987	(12,088,071)	(82,919)	3,875,997	40,897,741	(37,786,502)	(18,390)	3,092,849	749,688	(731,303)	0	18,385	6,651,855	(6,242,007)	(610)	409,238	126,000	0	0	126,000

전기 (단위 : 천원)

	유형자산																										
	토지				건물				구축물				기계장치				차량운반구				기타유형자산				건설중인자산		
	장부금액			장부금액 합계	장부금액			장부금액 합계	장부금액			장부금액 합계	장부금액			장부금액 합계	장부금액			장부금액 합계	장부금액			장부금액 합계	장부금액			장부금액 합계
	총장부금액	감가상각누계액 및 상각누계액	정부보조금		총장부금액	감가상각누계액 및 상각누계액	정부보조금		총장부금액	감가상각누계액 및 상각누계액	정부보조금		총장부금액	감가상각누계액 및 상각누계액	정부보조금		총장부금액	감가상각누계액 및 상각누계액	정부보조금		총장부금액	감가상각누계액 및 상각누계액	정부보조금		총장부금액	감가상각누계액 및 상각누계액	정부보조금	
유형자산	102,562,066	0	0	102,562,066	50,540,850	(20,685,050)	(1,093,029)	28,762,771	15,984,155	(11,328,234)	(113,290)	4,542,631	40,176,842	(37,329,549)	(20,815)	2,826,478	810,985	(742,869)	0	68,116	6,418,671	(6,101,126)	(1,174)	316,371	90,900	0	0	90,900

유형자산 합계의 장부금액에 대한 공시

당기 (단위 : 천원)

	총장부금액	감가상각누계액 및 상각누계액	정부보조금	장부금액 합계
유형자산	217,565,859	(78,796,641)	(1,142,427)	137,626,791

전기 (단위 : 천원)

	총장부금액	감가상각누계액 및 상각누계액	정부보조금	장부금액 합계
유형자산	216,584,469	(76,186,828)	(1,228,308)	139,169,334

유형자산에 대한 세부 정보 공시

당기 (단위 : 천원)

	토지	건물	구축물	기계장치	차량운반구	기타유형자산	건설중인자산	유형자산 합계
기초 유형자산	102,562,066	28,762,771	4,542,631	2,826,478	68,116	316,371	90,900	139,169,334
사업결합을 통한 취득 이외의 증가, 유형자산	0	0	62,832	760,343	8,406	241,985	218,700	1,292,266
처분, 유형자산	(9,328)	0	0	(16,093)	(2)	(8,213)	0	(33,636)
감가상각비, 유형자산	0	(1,211,187)	(729,466)	(661,479)	(58,135)	(140,905)	0	(2,801,172)
기타 변동에 따른 증가(감소), 유형자산	0	0	0	183,600	0	0	(183,600)	0

기말 유형자산	102,552,738	27,551,584	3,875,997	3,092,849	18,385	409,238	126,000	137,626,791

전기 (단위 : 천원)

	토지	건물	구축물	기계장치	차량운반구	기타유형자산	건설중인자산	유형자산 합계
기초 유형자산	102,562,066	29,973,958	5,237,929	2,754,344	131,677	298,480	0	140,958,455
사업결합을 통한 취득 이외의 증가, 유형자산	0	0	31,778	597,880	0	149,510	367,500	1,146,668
처분, 유형자산	0	0	0	(37,210)	(2)	0	0	(37,212)
감가상각비, 유형자산	0	(1,211,187)	(727,076)	(765,136)	(63,559)	(131,619)	0	(2,898,577)
기타 변동에 따른 증가(감소), 유형자산	0	0	0	276,600	0	0	(276,600)	0
기말 유형자산	102,562,066	28,762,771	4,542,631	2,826,478	68,116	316,371	90,900	139,169,334

유형자산의 기타증감액에 대한 기술

기타증감액은 건설중인자산의 계정재분류에 따른 금액입니다.

10. 사용권자산

사용권자산의 장부금액에 대한 공시

당기 (단위 : 천원)

	토지와 건물	차량운반구	자산 합계
사용권자산	5,465,443	177,685	5,643,128

전기 (단위 : 천원)

	토지와 건물	차량운반구	자산 합계
사용권자산	5,846,697	195,434	6,042,131

리스부채에 대한 양적 정보 공시

당기 (단위 : 천원)

	공시금액
유동 리스부채	327,574
비유동 리스부채	1,203,683
리스부채 합계	1,531,257

전기 (단위 : 천원)

	공시금액
유동 리스부채	504,611
비유동 리스부채	1,299,810
리스부채 합계	1,804,421

사용권자산에 대한 양적 정보 공시

당기 (단위 : 천원)

	토지	건물	차량운반구	자산 합계
기초 사용권자산	5,500,947	345,750	195,434	6,042,131
사용권자산의 추가	0	0	73,740	73,740
계약 종료 또는 해지로 인한 감소, 사용권자산	(25,851)	0	0	(25,851)
감가상각비, 사용권자산	(113,670)	(241,733)	(91,489)	(446,892)
기말 사용권자산	5,361,426	104,017	177,685	5,643,128

전기 (단위 : 천원)

	토지	건물	차량운반구	자산 합계

기초 사용권자산	5,615,154	568,282	242,600	6,426,035
사용권자산의 추가	0	41,071	47,817	88,888
계약 종료 또는 해지로 인한 감소, 사용권자산	0	(21,298)	(7,181)	(28,479)
감가상각비, 사용권자산	(114,207)	(242,305)	(87,802)	(444,314)
기말 사용권자산	5,500,947	345,750	195,434	6,042,131

리스와 관련하여 연결손익계산서에 인식되는 금액에 대한 공시

당기 (단위 : 천원)

	공시금액
감가상각비, 사용권자산	446,892
인식 면제 규정이 적용된 단기리스에 관련되는 비용	1,923,673
인식 면제 규정이 적용된 소액자산 리스에 관련되는 비용	56,659
리스부채에 대한 이자비용	198,222

전기 (단위 : 천원)

	공시금액
감가상각비, 사용권자산	444,314
인식 면제 규정이 적용된 단기리스에 관련되는 비용	1,599,434
인식 면제 규정이 적용된 소액자산 리스에 관련되는 비용	52,858
리스부채에 대한 이자비용	210,203

리스로 인한 현금유출에 대한 공시

당기 (단위 : 백만원)

	공시금액
리스 현금유출	2,500

전기 (단위 : 백만원)

	공시금액
리스 현금유출	2,177

11. 무형자산

영업권 외의 무형자산의 장부금액에 대한 공시

당기 (단위 : 천원)

	영업권 이외의 무형자산											
	저작권, 특허권, 기타 산업재산권, 용역운영권				컴퓨터소프트웨어				회원권			
	장부금액			장부금액 합계	장부금액			장부금액 합계	장부금액			장부금액 합계
	총장부금액	감가상각누계액 및 상각누계액	정부보조금		총장부금액	감가상각누계액 및 상각누계액	정부보조금		총장부금액	감가상각누계액 및 상각누계액	정부보조금	
영업권 이외의 무형자산	4,091,294	(3,717,766)	0	373,528	5,196,501	(3,977,939)	(8,889)	1,209,673	30,829	0	0	30,829

전기 (단위 : 천원)

	영업권 이외의 무형자산											
	저작권, 특허권, 기타 산업재산권, 용역운영권				컴퓨터소프트웨어				회원권			
	장부금액			장부금액 합계	장부금액			장부금액 합계	장부금액			장부금액 합계
	총장부금액	감가상각누계액 및 상각누계액	정부보조금		총장부금액	감가상각누계액 및 상각누계액	정부보조금		총장부금액	감가상각누계액 및 상각누계액	정부보조금	
영업권 이외의 무형자산	4,091,294	(3,640,034)	0	451,260	5,127,751	(3,191,222)	(34,646)	1,901,883	30,829	0	0	30,829

영업권 외의 무형자산 합계의 장부금액에 대한 공시

당기 (단위 : 천원)

	총장부금액	감가상각누계액 및 상각누계액	정부보조금	장부금액 합계
영업권 이외의 무형자산	9,318,624	(7,695,705)	(8,889)	1,614,030

전기 (단위 : 천원)

	총장부금액	감가상각누계액 및 상각누계액	정부보조금	장부금액 합계
영업권 이외의 무형자산	9,249,874	(6,831,256)	(34,646)	2,383,972

무형자산에 대한 세부 정보 공시

당기 (단위 : 천원)

	저작권, 특허권, 기타 산업재산권, 용역운영권	컴퓨터소프트웨어	회원권	영업권 이외의 무형자산 합계
기초 영업권 이외의 무형자산	451,260	1,901,883	30,829	2,383,972

사업결합을 통한 취득 이외의 증가, 영업권 이외의 무형자산	0	68,750	0	68,750
기타 상각비, 영업권 이외의 무형자산	(77,732)	(760,960)	0	(838,692)
기말 영업권 이외의 무형자신	373,528	1,209,673	30,829	1,614,030

전기 (단위 : 천원)

	저작권, 특허권, 기타 산업재산권, 용역운영권	컴퓨터소프트웨어	회원권	영업권 이외의 무형자산 합계
기초 영업권 이외의 무형자산	639,645	2,633,313	30,829	3,303,787
사업결합을 통한 취득 이외의 증가, 영업권 이외의 무형자산	0	37,510	0	37,510
기타 상각비, 영업권 이외의 무형자산	(188,385)	(768,940)	0	(957,325)
기말 영업권 이외의 무형자신	451,260	1,901,883	30,829	2,383,972

연구와 개발 비용에 대한 공시

당기 (단위 : 천원)

	매출원가
연구와 개발 비용	507,716

전기 (단위 : 천원)

	매출원가
연구와 개발 비용	488,810

12. 투자부동산

투자부동산에 대한 세부 정보 공시

당기 (단위 : 천원)

	토지	건물	자산 합계
기초 투자부동산	1,938,346	1	1,938,347
감가상각비, 투자부동산	0	0	0
기말 투자 부동산	1,938,346	1	1,938,347

전기 (단위 : 천원)

	토지	건물	자산 합계
기초 투자부동산	1,938,346	1,377	1,939,723
감가상각비, 투자부동산	0	(1,376)	(1,376)
기말 투자 부동산	1,938,346	1	1,938,347

투자부동산의 공정가치에 대한 공시

당기 (단위 : 천원)

	측정 전체		
	재무상태표상에 공정가치로 측정되지 않았지만 공시된 공정가치		
	자산		자산 합계
	토지	건물	
투자부동산	4,638,293	44,700	4,682,993
투자부동산의 공정가치가 독립된 평가인의 가치평가에 근거한 정도에 대한 기술			당기말 현재 투자부동산의 공정가치는 감정평가법인 평가결과, 주변 유사 부동산의 시세등을 활용하여 산정하였습니다.

전기 (단위 : 천원)

	측정 전체		
	재무상태표상에 공정가치로 측정되지 않았지만 공시된 공정가치		
	자산		자산 합계
	토지	건물	
투자부동산	4,010,330	52,250	4,062,580
투자부동산의 공정가치가 독립된 평가인의 가치평가에 근거한 정도에 대한 기술			

13. 담보제공자산

담보로 제공된 자산에 대한 공시

(단위 : 천원)

	산업은행	기계설비건설공제조합	하나은행	엔지니어링 공제조합
담보로 제공된 유형자산	123,288,351			
부채나 우발부채에 대한 담보로 제공된 금융자산		49,636	19,534	1,496,776
담보제공사유	지급보증 등	지급보증 등	지급보증 등	지급보증 등
보증한도		2,643		47,896,829
보증한도, USD [USD, 일]	101,700,000			
보증한도, AED [AED, 일]			50,000	
담보설정금액, 원화	126,560,000	2,643		1,496,776
담보설정금액, USD [USD, 일]	12,600,000			
담보설정금액, EUR [EUR, 일]	1,320,000			
담보설정금액, AED [AED, 일]			50,000	
담보제공자산의 종류	토지,건물,기계장치	장기금융자산	기타채권(보증금)	장기금융자산

14. 매입채무 및 기타채무

매입채무 및 기타채무

당기 (단위 : 천원)

		공시금액
매입채무 및 기타유동채무		90,480,719
매입채무 및 기타유동채무	유동매입채무	60,501,792
	단기미지급금	24,551,461
	유동으로 분류되는 미지급비용	4,658,322
	단기예수보증금	441,570
	유동 리스부채	327,574
매입채무 및 기타비유동채무		1,377,043
매입채무 및 기타비유동채무	비유동 리스부채	1,203,683
	장기임대보증금	173,360

전기 (단위 : 천원)

		공시금액
매입채무 및 기타유동채무		72,303,658
매입채무 및 기타유동채무	유동매입채무	49,322,619
	단기미지급금	17,027,011
	유동으로 분류되는 미지급비용	5,007,847
	단기예수보증금	441,570
	유동 리스부채	504,611
매입채무 및 기타비유동채무		1,466,174
매입채무 및 기타비유동채무	비유동 리스부채	1,299,810
	장기임대보증금	166,364

공급자금융약정에 대한 기술

회사는 공급자에 대한 지급과정을 효율적으로 하고 관련 매입채무 결제 기한과 비교하여 공급자에게 조기 결제 조건을 제공하기 위해 공급자금융약정에 참여하고 있습니다.
회사는 이 약정으로 인하여 원채무의 책임이 면제되거나 실질적으로 수정되는 것이 아니기 때문에 원채무를 제거하지 않았으며, 회사는 금융부채의 성격과 기능이 기타매입채무와 동일하기 때문에, 약정의 대상이 되는 금액을 매입채무 금액 내에 포함하였습니다.
회사의 관점에서 이 약정은 공급자금융약정에 참여하지 않는 다른 공급자들의 정상적인 지급시점보다 유의적으로 지급시점을 연장시키지는 않습니다.

공급자금융약정에 대한 공시

당기 (단위 : 천원)

	약정의 유형
	공급자금융약정
	금융부채, 분류

	매입채무		
	B2B대출		
	범위		범위 합계
	하위범위	상위범위	
공급자금융약정에 해당하는 금융부채			31,695,178
공급자가 금융제공자에게 이미 금액을 받은 부분에 해당하는 금액			10,816,982
공급자금융약정에 해당하는 금융부채의 지급기일 범위	30일	90일	
공급자금융약정의 일부가 아닌 매입채무의 지급기일 범위	30일	90일	
공급자금융약정에 해당하는 유의적인 비현금변동에 대한 기술			당사의 공급자금융약정의 일부인 매입채무 장부금액의 유의적인 비현금변동은 없습니다.

전기 (단위 : 천원)

	약정의 유형		
	공급자금융약정		
	금융부채, 분류		
	매입채무		
	B2B대출		
	범위		범위 합계
	하위범위	상위범위	
공급자금융약정에 해당하는 금융부채			16,344,254
공급자가 금융제공자에게 이미 금액을 받은 부분에 해당하는 금액			6,285,209
공급자금융약정에 해당하는 금융부채의 지급기일 범위	30일	90일	
공급자금융약정의 일부가 아닌 매입채무의 지급기일 범위	30일	90일	
공급자금융약정에 해당하는 유의적인 비현금변동에 대한 기술			당사의 공급자금융약정의 일부인 매입채무 장부금액의 유의적인 비현금변동은 없습니다.

15. 장기차입금

차입금에 대한 세부 정보

전기 (단위 : 천원)

	SNT모티브(주)_운영자금
차입금, 이자율	0.05638
상환방법	중도상환
상환일자	2024-06-11
비유동차입금(사채 포함)의 비유동성 부분	0
차입금에 대한 기술	2024년 6월 11일자로 SNT모티브㈜에 대한 차입금 전액을 중도상환하였습니다.

16. 기타유동부채

기타부채에 대한 공시

당기 (단위 : 천원)

		공시금액
기타 유동부채		599,559
기타 유동부채	단기선수수익	6,525
	단기선수금	248,817
	단기예수금	344,217

전기 (단위 : 천원)

		공시금액
기타 유동부채		400,624
기타 유동부채	단기선수수익	13,643
	단기선수금	25,703
	단기예수금	361,278

17. 종업원급여

확정급여채무와 관련하여 당기손익으로 인식된 비용에 대한 공시

당기 (단위 : 천원)

	공시금액
당기근무원가, 확정급여제도	213,962
순이자비용(수익), 확정급여제도	90,835
퇴직급여비용 합계, 확정급여제도	304,797

전기 (단위 : 천원)

	공시금액
당기근무원가, 확정급여제도	239,583
순이자비용(수익), 확정급여제도	110,307
퇴직급여비용 합계, 확정급여제도	349,890

확정급여제도에 대한 공시

당기 (단위 : 천원)

	공시금액
확정급여채무, 현재가치	2,983,048
순확정급여부채(자산)	2,983,048

전기 (단위 : 천원)

	공시금액
확정급여채무, 현재가치	2,747,957
순확정급여부채(자산)	2,747,957

순확정급여부채(자산)에 대한 공시

당기 (단위 : 천원)

		확정급여채무의 현재가치	순확정급여부채(자산) 합계
기초 순확정급여부채(자산)		2,747,957	2,747,957
당기근무원가, 순확정급여부채(자산)		213,962	213,962
이자비용(수익), 순확정급여부채(자산)		90,835	90,835
재측정이익(손실), 순 확정급여채무(자산)		472,024	472,024
재측정이익(손실), 순 확정급여채무(자산)	경험조정에서 발생하는 보험수리적 손실(이익), 순확정급여부채(자산)	365,682	365,682
	인구통계적가정의 변동	0	0

	에서 발생하는 보험수리적손실(이익), 순 확정급여부채(자산)		
	재무적 가정의 변동에서 발생하는 보험수리적손실(이익), 순 확정급여부채(자산)	106,342	106,342
제도에서 지급한 금액, 순확정급여부채(자산)		(541,730)	(541,730)
기말 순확정급여부채(자산)		2,983,048	2,983,048

전기 (단위 : 천원)

		확정급여채무의 현재가치	순확정급여부채(자산) 합계
기초 순확정급여부채(자산)		2,809,396	2,809,396
당기근무원가, 순확정급여부채(자산)		239,583	239,583
이자비용(수익), 순확정급여부채(자산)		110,307	110,307
재측정이익(손실), 순 확정급여채무(자산)		(284,398)	(284,398)
재측정이익(손실), 순 확정급여채무(자산)	경험조정에서 발생하는 보험수리적 손실(이익), 순확정급여부채(자산)	(368,490)	(368,490)
	인구통계적가정의 변동에서 발생하는 보험수리적손실(이익), 순 확정급여부채(자산)	0	0
	재무적 가정의 변동에서 발생하는 보험수리적손실(이익), 순 확정급여부채(자산)	84,092	84,092
제도에서 지급한 금액, 순확정급여부채(자산)		(126,931)	(126,931)
기말 순확정급여부채(자산)		2,747,957	2,747,957

기타포괄손익으로 인식된 보험수리적손익에 대한 공시

당기 (단위 : 천원)

	공시금액
세전기타포괄손익, 확정급여제도의 재측정차익(차손)	(472,024)
기타포괄손익에 포함되는, 확정급여제도의 재측정에 관련되는 법인세	114,230
세후기타포괄손익, 확정급여제도의 재측정손익	(357,794)

전기 (단위 : 천원)

	공시금액

세전기타포괄손익, 확정급여제도의 재측정차익(차손)	284,398
기타포괄손익에 포함되는, 확정급여제도의 재측정에 관련되는 법인세	(59,439)
세후기타포괄손익, 확정급여제도의 재측정손익	224,959

보험수리적가정의 민감도분석에 대한 공시

당기 (단위 : 천원)

	확정급여제도의 특성	
	퇴직연금확정급여제도	
	보험수리적 가정	
	할인율에 대한 보험수리적 가정	미래임금상승률에 대한 보험수리적 가정
할인율에 대한 보험수리적 가정	0.0380	
미래임금상승률에 대한 보험수리적 가정		0.0464
보험수리적가정의 합리적인 범위 내에서의 발생가능한 증가율	0.01	0.01
보험수리적가정의 합리적인 범위 내에서의 발생가능한 증가로 인한 확정급여부채의 증가(감소)	(150,403)	164,769
보험수리적가정의 합리적인 범위 내에서의 발생가능한 감소율	0.01	0.01
보험수리적가정의 합리적인 범위 내에서의 발생가능한 감소로 인한 확정급여채무의 증가(감소)	164,891	(153,094)
보험수리적가정의 민감도분석을 수행하는데 사용된 방법과 가정에 대한 기술	상기의 민감도 분석은 다른 가정은 일정하다는 가정하에 산정되었습니다. 주요 보험수리적가정의 변동에 대한 확정급여채무의 민감도는 재무상태표에 인식된 확정급여채무 산정 시 사용한 예측단위접근법과 동일한 방법을 사용하여 산정되었습니다. 민감도 분석에 사용된 방법 및 가정은 전기와 동일합니다.	상기의 민감도 분석은 다른 가정은 일정하다는 가정하에 산정되었습니다. 주요 보험수리적가정의 변동에 대한 확정급여채무의 민감도는 재무상태표에 인식된 확정급여채무 산정 시 사용한 예측단위접근법과 동일한 방법을 사용하여 산정되었습니다. 민감도 분석에 사용된 방법 및 가정은 전기와 동일합니다.

전기 (단위 : 천원)

	확정급여제도의 특성
	퇴직연금확정급여제도
	보험수리적 가정

	할인율에 대한 보험수리적 가정	미래임금상승률에 대한 보험수리적 가정
할인율에 대한 보험수리적 가정	0.0348	
미래임금상승률에 대한 보험수리적 가정		0.0366
보험수리적가정의 합리적인 범위 내에서의 발생가능한 증가율		
보험수리적가정의 합리적인 범위 내에서의 발생가능한 증가로 인한 확정급여부채의 증가(감소)		
보험수리적가정의 합리적인 범위 내에서의 발생가능한 감소율		
보험수리적가정의 합리적인 범위 내에서의 발생가능한 감소로 인한 확정급여채무의 증가(감소)		
보험수리적가정의 민감도분석을 수행하는데 사용된 방법과 가정에 대한 기술		

미래현금흐름에 대한 확정급여제도의 영향에 대한 공시

(단위 : 백만원)

	공시금액
다음 연차보고기간 동안에 납부할 것으로 예상되는 기여금에 대한 추정치	352
확정급여채무의 가중평균만기	5년5개월22일

확정급여채무의 만기분석에 대한 공시

(단위 : 천원)

	1년 이내	1년 초과 3년 이내	3년 초과 6년 이내	6년 초과	합계 구간 합계
확정급여제도에서 지급될 것으로 예상되는 급여 지급액 추정치	271,738	939,848	1,191,642	2,950,465	5,353,693

확정기여제도에 대한 공시

당기 (단위 : 천원)

	공시금액
확정기여제도에 대한 기술	회사는 종업원을 위한 퇴직급여제도로서 확정급여형 제도와 확정기여형 제도를 병행하여 운영하고 있습니다. 당기말 현재 미지급된 기여금은 없습니다.

퇴직급여비용, 확정기여제도	1,159,469

전기 (단위 : 천원)

	공시금액
확정기여제도에 대한 기술	회사는 종업원을 위한 퇴직급여제도로서 확정급여형 제도와 확정기여형 제도를 병행하여 운영하고 있습니다.
퇴직급여비용, 확정기여제도	995,050

기타장기종업원급여부채에 대한 공시

당기 (단위 : 천원)

	공시금액
기타장기종업원급여부채	897,594

전기 (단위 : 천원)

	공시금액
기타장기종업원급여부채	548,645

기타장기종업원급여부채의 변동내역에 대한 공시

당기 (단위 : 천원)

	공시금액
기초 기타장기종업원급여부채	548,645
당기근무원가, 기타장기종업원급여부채	72,493
이자원가, 기타장기종업원급여부채	18,799
보험수리적손실, 기타장기종업원급여부채	436,492
지급액, 기타장기종업원급여부채	(178,835)
기말 기타장기종업원급여부채	897,594

전기 (단위 : 천원)

	공시금액
기초 기타장기종업원급여부채	352,293
당기근무원가, 기타장기종업원급여부채	47,925
이자원가, 기타장기종업원급여부채	14,178
보험수리적손실, 기타장기종업원급여부채	186,251
지급액, 기타장기종업원급여부채	(52,002)
기말 기타장기종업원급여부채	548,645

기타종업원급여와 관련하여 당기손익으로 인식된 비용에 대한 공시

당기 (단위 : 천원)

	공시금액
당기근무원가, 기타장기종업원급여부채	72,493
이자원가, 기타장기종업원급여부채	18,799
보험수리적손실, 기타장기종업원급여부채	436,492
기타장기종업원급여 합계	527,784

전기 (단위 : 천원)

	공시금액
당기근무원가, 기타장기종업원급여부채	47,925
이자원가, 기타장기종업원급여부채	14,178
보험수리적손실, 기타장기종업원급여부채	186,251
기타장기종업원급여 합계	248,354

보험수리적 가정에 대한 공시

당기

	확정급여제도의 특성	
	기타장기종업원급여	
	보험수리적 가정	
	할인율에 대한 보험수리적 가정	미래물가상승률에 대한 보험수리적 가정
할인율에 대한 보험수리적 가정	0.0373	
미래물가상승률에 대한 보험수리적 가정		0.03

전기

	확정급여제도의 특성	
	기타장기종업원급여	
	보험수리적 가정	
	할인율에 대한 보험수리적 가정	미래물가상승률에 대한 보험수리적 가정
할인율에 대한 보험수리적 가정	0.0343	
미래물가상승률에 대한 보험수리적 가정		0.02

18. 충당부채

유동성 분류에 따른 충당부채에 대한 공시

당기 (단위 : 천원)

		공시금액
유동충당부채		1,530,281
유동충당부채	유동 공사손실충당부채	197,285
	유동 하자보수충당부채	1,332,996
	유동 기타충당부채	0
비유동충당부채		5,690,605
비유동충당부채	비유동 공사손실충당부채	0
	비유동 하자보수충당부채	947,391
	비유동 기타충당부채	4,743,214
충당부채		7,220,886
충당부채	공사손실충당부채	197,285
	하자보수충당부채	2,280,387
	기타충당부채	4,743,214
충당부채의 성격에 대한 기술		출고한 제품에 대한 품질보증 등으로 인하여 향후 부담할 것으로 예상되는 비용을 보증기간 및 과거경험률 등을 기초로 추정하여 하자보수충당부채를 설정하고 있으며, 미래에 발생할 손실 예상액에 대해 공사손실충당부채를 설정하고 있습니다.

전기 (단위 : 천원)

		공시금액
유동충당부채		1,200,034
유동충당부채	유동 공사손실충당부채	279,697
	유동 하자보수충당부채	920,337
	유동 기타충당부채	0
비유동충당부채		5,160,414
비유동충당부채	비유동 공사손실충당부채	0
	비유동 하자보수충당부채	570,148
	비유동 기타충당부채	4,590,266
충당부채		6,360,448
충당부채	공사손실충당부채	279,697
	하자보수충당부채	1,490,485
	기타충당부채	4,590,266

충당부채의 성격에 대한 기술	출고한 제품에 대한 품질보증 등으로 인하여 향후 부담할 것으로 예상되는 비용을 보증기간 및 과거경험률 등을 기초로 추정하여 하자보수충당부채를 설정하고 있으며, 미래에 발생할 손실 예상액에 대해 공사손실충당부채를 설정하고 있습니다.

기타충당부채에 대한 공시

당기 (단위 : 천원)

	공사손실충당부채	하자보수충당부채	그 밖의 기타충당부채
기초 기타충당부채	279,697	1,490,485	4,590,266
기존 충당부채의 증가, 기타충당부채	107,973	2,002,775	0
환입된 충당부채, 기타충당부채	(190,385)	(218,094)	0
사용된 충당부채, 기타충당부채	0	(994,779)	0
대체와 기타 변동에 따른 증가(감소), 기타충당부채	0	0	152,948
기말 기타충당부채	197,285	2,280,387	4,743,214

전기 (단위 : 천원)

	공사손실충당부채	하자보수충당부채	그 밖의 기타충당부채
기초 기타충당부채	2,649	1,210,067	4,441,851
기존 충당부채의 증가, 기타충당부채	287,234	653,454	0
환입된 충당부채, 기타충당부채	(10,186)	(66,597)	0
사용된 충당부채, 기타충당부채	0	(306,439)	0
대체와 기타 변동에 따른 증가(감소), 기타충당부채	0	0	148,415
기말 기타충당부채	279,697	1,490,485	4,590,266

충당부채의 기타증감액에 대한 기술

기타증감액은 임차계약에 따른 복구충당부채의 기간경과에 따른 증가금액이 포함되어 있습니다.

19. 위험관리

금융상품에서 발생하는 위험의 성격과 정도에 대한 공시

	위험				위험 합계
	신용위험	유동성위험	시장위험		
			환위험	이자율위험	
위험에 대한 노출정도에 대한 기술	회사는 금융상품의 당사자 중 일방이 의무를 이행하지 않아 상대방에게 재무손실을 입힐 신용위험에 노출되어 있습니다.	회사는 현금 등 금융자산을 인도하여 결제하는 금융부채에 관련된 의무를 충족하는데 어려움을 겪게 될 유동성위험에 노출되어 있습니다.	회사는 영업활동 수행결과 보고통화와 다른 외화 수입, 지출이 발생하고 있습니다. 이로 인해 환율변동위험에 노출되는 환포지션의 주요 통화로는 USD, EUR, JPY, AED가 있습니다.	당기말과 전기말 현재 보통예금을 제외하고는 이자율위험에 노출된 변동금리부 금융자산 및 금융부채는 존재하지 않습니다.	회사는 금융상품을 운용함에 따라 신용위험, 유동성위험, 시장위험, 자본위험에 노출되어 있습니다.

위험관리의 목적, 정책 및 절차에 대한 기술	회사의 경영진은 신용위험을 관리하기 위하여 신용도가 일정 수준 이상인 거래처와 거래하고 있으며, 금융자산의 신용보강을 위한 정책과 절차를 마련하여 운영하고 있습니다. 회사는 신규 거래처와 계약시 공개된 재무정보와 신용평가기관에 의하여 제공된 정보 등을 이용하여 거래처의 신용도를 평가하고 이를 근거로 신용거래한도를 결정하고 있으며, 담보 또는 지급보증을 제공받고 있습니다. 또한, 회사는 주기적으로 거래처의 신용도를 재평가하여 신용거래한도를 재검토하고 담보수준을 재조정하고 있으며, 회수가 지연되는 금융자산에 대하여는 분기 단위로 회수지연 현황 및 회수대책을 보고하고 있으며 지연사유에 따라 적절한 조치를 취하고 있습니다.	회사의 경영진은 유동성위험을 관리하기 위하여 단기 및 중장기 자금관리계획을 수립하고 현금유출예산과 실제현금유출액을 지속적으로 분석・검토하여 금융부채와 금융자산의 만기구조를 대응시키고 있습니다. 회사의 경영진은 영업활동현금흐름과 금융자산의 현금유입으로 금융부채를 상환가능하다고 판단하고 있습니다.	회사의 경영진은 내부적으로 원화 환율 변동에 대한 환위험을 정기적으로 측정하고 있으며, 필요한 경우 환위험관리를 목적으로 파생상품계약을 체결하고 있습니다.	회사의 경영진은 시장이자율의 변동으로 인하여 금융자산 및 금융부채의 공정가치 또는 미래현금흐름이 변동할 위험을 정기적으로 측정하고 있습니다.	회사의 위험관리는 회사의 재무적 성과에 영향을 미치는 잠재적 위험을 식별하여 회사가 허용가능한 수준으로 감소, 제거 및 회피하는 것을 그 목적으로 하고 있습니다. 회사는 전사적인 수준의 위험관리 정책 및 절차를 마련하여 운영하고 있으며, 회사의재무부문에서 위험관리에 대한 총괄책임을 담당하고 있습니다. 회사의 재무부문은이사회에서 승인된 위험관리 정책 및 절차에 따라 회사의 영업과 관련한 금융위험을 감시하고 관리하는 역할을 하고 있으며, 금융위험의 성격과 노출정도를 분석한 주기적인 내부위험보고서를 위험관리위원회에 제출하고 있습니다. 회사의 위험관리위원회는 전반적인 금융위험 관리전략을 수립하고 위험회피 수단 및 절차를 결정하며 위험관리의 효과성에 대한 사후평가를 수행하고 있습니다. 또한, 회사의 내부감사인은 위험관리 정책 및 절차의 준수 여부와 위험노출 한도를 지속적으로 검토하고 있습니다. 회사의 전반적인 금융위험 관리 전략은 전기와 동일합니다.

	현금성자산	금융상품	매출채권 및 기타채권	계약자산	장기금융자산	금융상품 합계
신용위험에 대한 최대 노출정도	67,384,594	25,785,900	100,822,154	164,945,445	1,899,752	360,837,845
신용위험에 대한 최대 노출정도에 대한 기술			장·단기매출채권및 기타채권은 대손충당금/현재할인차금 차감 전 금액입니다.			

전기 (단위 : 천원)

	현금성자산	금융상품	매출채권 및 기타채권	계약자산	장기금융자산	금융상품 합계
신용위험에 대한 최대 노출정도	41,594,135	2,000	142,086,541	67,632,949	2,214,101	253,529,726
신용위험에 대한 최대 노출정도에 대한 기술			장·단기매출채권및 기타채권은 대손충당금/현재할인차금 차감 전 금액입니다.			

지역별 신용위험 익스포저에 대한 공시

당기 (단위 : 천원)

	금융상품											
	매출채권						계약자산					
	지역					지역 합계	지역					지역 합계
	본사 소재지 국가	아시아	미주	유럽	기타 국가		본사 소재지 국가	아시아	미주	유럽	기타 국가	
	장부금액						장부금액					
	총장부금액						총장부금액					
신용위험에 대한 최대 노출정도	11,321,682	58,117,857	12,749,315	0	2,278,942	84,467,796	11,024,187	143,954,263	8,365,969	0	1,601,026	164,945,445

전기 (단위 : 천원)

	금융상품											
	매출채권						계약자산					
	지역					지역 합계	지역					지역 합계
	본사 소재지 국가	아시아	미주	유럽	기타 국가		본사 소재지 국가	아시아	미주	유럽	기타 국가	
	장부금액						장부금액					
	총장부금액						총장부금액					
신용위험에 대한 최대 노출정도	3,838,453	111,847,157	15,632,955	371,322	3,820,576	135,510,463	14,409,964	29,847,535	22,438,684	846,843	89,923	67,632,949

지역별 신용위험 익스포저에 대한 공시, 합계

당기 (단위 : 천원)

	금융상품					
	매출채권 및 계약자산					
	지역					지역 합계

	본사 소재지 국가	아시아	미주	유럽	기타 국가	
	장부금액					
	총장부금액					
신용위험에 대한 최대 노출정도	22,345,869	202,072,120	21,115,284	0	3,879,968	249,413,241

전기 (단위 : 천원)

	금융상품					
	매출채권 및 계약자산					
	지역					지역 합계
	본사 소재지 국가	아시아	미주	유럽	기타 국가	
	장부금액					
	총장부금액					
신용위험에 대한 최대 노출정도	18,248,417	141,694,692	38,071,639	1,218,165	3,910,499	203,143,412

금융자산 장부금액에 대한 기술

보고기간말 현재 회사의 금융자산 장부금액은 손상차손 차감 후 금액으로 회사의 신용위험 최대 노출액을 나타내고 있습니다.

비파생금융부채의 만기분석에 대한 공시

당기 (단위 : 천원)

		3개월 이내	3개월 초과 1년 이내	1년 초과 5년 이내	5년 초과	합계 구간 합계
비파생금융부채, 할인되지 않은 현금흐름		88,792,030	642,860	1,025,087	7,877,535	98,337,512
비파생금융부채, 할인되지 않은 현금흐름	매입채무, 미할인현금흐름	60,501,792	0	0	0	60,501,792
	미지급금, 미할인현금흐름	24,551,461	0	0	0	24,551,461
	미지급비용, 미할인현금흐름	3,596,928	0	0	0	3,596,928
	예수보증금, 미할인현금흐름	0	441,570	0	0	441,570
	장기임대보증금, 미할인현금흐름	0	0	180,000	0	180,000
	총 리스부채	141,849	201,290	845,087	7,877,535	9,065,761

전기 (단위 : 천원)

		3개월 이내	3개월 초과 1년 이내	1년 초과 5년 이내	5년 초과	합계 구간 합계
비파생금융부채, 할인되지 않은 현금흐름		70,613,748	822,463	1,127,011	8,064,354	80,627,576
비파생금융부채, 할인되지 않은 현금흐름	매입채무, 미할인현금흐름	49,322,619	0	0	0	49,322,619
	미지급금, 미할인현금흐름	17,027,011	0	0	0	17,027,011
	미지급비용, 미할인현금흐름	4,120,695	0	0	0	4,120,695
	예수보증금, 미할인현금흐름	0	441,570	0	0	441,570
	장기임대보증금, 미	0	0	180,000	0	180,000

	할인현금흐름					
	총 리스부채	143,423	380,893	947,011	8,064,354	9,535,681

비파생금융부채의 만기분석에 대한 공시, 장부금액

당기 (단위 : 천원)

	공시금액
유동매입채무	60,501,792
기타 유동 미지급금	24,551,461
단기미지급비용	3,596,928
유동 리스부채	327,574
단기예수보증금	441,570
장기임대보증금, 순액	173,360
비유동 리스부채	1,203,683
금융부채	90,796,368

전기 (단위 : 천원)

	공시금액
유동매입채무	49,322,619
기타 유동 미지급금	17,027,011
단기미지급비용	4,120,695
유동 리스부채	504,611
단기예수보증금	441,570
장기임대보증금, 순액	166,364
비유동 리스부채	1,299,810
금융부채	72,882,680

비파생금융부채의 만기분석에 대한 기술

상기 금융부채의 잔존만기별 현금흐름은 할인되지 아니한 명목금액으로서 지급을 요구받을 수 있는 기간 중 가장 이른 일자를 기준으로 작성되었으며, 이자의 현금흐름을 포함하고 있습니다.

외화금융자산의 통화별 내역

당기 (단위 : 천원)

	위험							
	환위험							
	금융자산, 분류							
	현금및현금성자산				매출채권 및 기타채권			
	기능통화 또는 표시통화							
	USD	EUR	JPY	AED	USD	EUR	JPY	AED
외화금융자산, 원화환산금액	63,168,587	433,599	1,688	247	68,133,369	5,437,900	0	337

전기 (단위 : 천원)

	위험							
	환위험							
	금융자산, 분류							
	현금및현금성자산				매출채권 및 기타채권			
	기능통화 또는 표시통화							
	USD	EUR	JPY	AED	USD	EUR	JPY	AED
외화금융자산, 원화환산금액	36,018,042	2,802,368	1,086	253	124,500,813	6,356,598	0	345

외화금융자산의 통화별 내역, 합계

당기 (단위 : 천원)

	위험			
	환위험			
	기능통화 또는 표시통화			
	USD	EUR	JPY	AED
외화금융자산, 원화환산금액	131,301,956	5,871,499	1,688	584

전기 (단위 : 천원)

	위험			
	환위험			
	기능통화 또는 표시통화			
	USD	EUR	JPY	AED
외화금융자산, 원화환산금액	160,518,855	9,158,966	1,086	598

외화금융부채의 통화별 내역

당기 (단위 : 천원)

	위험			
	환위험			
	금융부채, 분류			
	매입채무 및 기타채무			
	기능통화 또는 표시통화			
	USD	EUR	JPY	AED
외화금융부채, 원화환산금액	15,281,728	783,234	0	19,534

전기 (단위 : 천원)

	위험
	환위험
	금융부채, 분류

	매입채무 및 기타채무			
	기능통화 또는 표시통화			
	USD	EUR	JPY	AED
외화금융부채, 원화환산금액	16,201,402	1,400,046	0	20,011

시장위험에 대한 공시

보고기간 말 현재 노출된 시장위험의 각 유형별 민감도 분석

당기 (단위 : 천원)

	위험			
	시장위험			
	환위험			
	기능통화 또는 표시통화			
	USD	EUR	JPY	AED
시장위험의 각 유형별 민감도분석 기술	법인세차감전 손익에 영향을 미치는 환율효과는 보고통화인 원화에 대한 다른 통화들의 변동효과 합계로 계산된 것입니다. 환위험에 노출되어 있는 자산에 대한 환율변동위험은 해당 통화의 환율이 10% 상승 및 하락인 경우를 가정하여 산정하였습니다.	법인세차감전 손익에 영향을 미치는 환율효과는 보고통화인 원화에 대한 다른 통화들의 변동효과 합계로 계산된 것입니다. 환위험에 노출되어 있는 자산에 대한 환율변동위험은 해당 통화의 환율이 10% 상승 및 하락인 경우를 가정하여 산정하였습니다.	법인세차감전 손익에 영향을 미치는 환율효과는 보고통화인 원화에 대한 다른 통화들의 변동효과 합계로 계산된 것입니다. 환위험에 노출되어 있는 자산에 대한 환율변동위험은 해당 통화의 환율이 10% 상승 및 하락인 경우를 가정하여 산정하였습니다.	법인세차감전 손익에 영향을 미치는 환율효과는 보고통화인 원화에 대한 다른 통화들의 변동효과 합계로 계산된 것입니다. 환위험에 노출되어 있는 자산에 대한 환율변동위험은 해당 통화의 환율이 10% 상승 및 하락인 경우를 가정하여 산정하였습니다.
시장변수 상승 시 당기손익 증가	11,602,023	508,827	169	
시장변수 상승 시 당기손익 감소				(1,895)
시장변수 하락 시 당기손익 증가				1,895
시장변수 하락 시 당기손익 감소	(11,602,023)	(508,827)	(169)	

전기 (단위 : 천원)

	위험
	시장위험

	환위험			
	기능통화 또는 표시통화			
	USD	EUR	JPY	AED
시장위험의 각 유형별 민감도분석 기술	법인세차감전 손익에 영향을 미치는 환율효과는 보고통화인 원화에 대한 다른 통화들의 변동효과 합계로 계산된 것입니다. 환위험에 노출되어 있는 자산에 대한 환율변동위험은 해당 통화의 환율이 10% 상승 및 하락인 경우를 가정하여 산정하였습니다.	법인세차감전 손익에 영향을 미치는 환율효과는 보고통화인 원화에 대한 다른 통화들의 변동효과 합계로 계산된 것입니다. 환위험에 노출되어 있는 자산에 대한 환율변동위험은 해당 통화의 환율이 10% 상승 및 하락인 경우를 가정하여 산정하였습니다.	법인세차감전 손익에 영향을 미치는 환율효과는 보고통화인 원화에 대한 다른 통화들의 변동효과 합계로 계산된 것입니다. 환위험에 노출되어 있는 자산에 대한 환율변동위험은 해당 통화의 환율이 10% 상승 및 하락인 경우를 가정하여 산정하였습니다.	법인세차감전 손익에 영향을 미치는 환율효과는 보고통화인 원화에 대한 다른 통화들의 변동효과 합계로 계산된 것입니다. 환위험에 노출되어 있는 자산에 대한 환율변동위험은 해당 통화의 환율이 10% 상승 및 하락인 경우를 가정하여 산정하였습니다.
시장변수 상승 시 당기손익 증가	14,431,745	775,892	109	
시장변수 상승 시 당기손익 감소				(1,941)
시장변수 하락 시 당기손익 증가				1,941
시장변수 하락 시 당기손익 감소	(14,431,745)	(775,892)	(109)	

자본관리지표에 대한 공시

당기 (단위 : 천원)

	공시금액
자본관리를 위한 기업의 목적, 정책 및 절차에 대한 비계량적 정보	회사의 자본관리는 건전한 자본구조의 유지를 통한 주주이익 극대화를 목적으로 하고 있으며, 자본관리의 일환으로 안정적인 배당과 자사주 이익소각을 시행하고 있습니다. 회사의 자본구조는 차입금에서 현금및현금성자산 등을 차감한 순부채와 자본으로 구성되며, 전반적인 자본위험 관리정책은 전기와 동일합니다.
부채총계	182,542,309
자본총계	343,598,115
부채비율	0.5313

전기 (단위 : 천원)

	공시금액
자본관리를 위한 기업의 목적, 정책 및 절차에 대한 비계량적 정보	회사의 자본관리는 건전한 자본구조의 유지를 통한 주주이익 극대화를 목적으로 하고 있으며, 자본관리의 일환으로 안정적인 배당과 자사주 이익소각을 시행하고 있습니다. 회사의 자본구조는 차입금에서 현금및현금성자산 등을 차감한 순부채와 자본으로 구성되며, 전반적인 자본위험 관리정책은 전기와 동일합니다.
부채총계	143,979,693
자본총계	293,528,070
부채비율	0.4905

20. 자본금

주식의 분류에 대한 공시

당기 (단위 : 백만원)

	보통주
수권주식수 (단위: 주)	50,000,000
주당 액면가액	500
발행주식수 (단위: 주)	20,680,783
보통주자본금	10,340

전기 (단위 : 백만원)

	보통주
수권주식수 (단위: 주)	50,000,000
주당 액면가액	500
발행주식수 (단위: 주)	20,680,783
보통주자본금	10,340

21. 자본잉여금

자본잉여금에 대한 공시

당기 (단위 : 천원)

	공시금액
주식발행초과금	36,567,957
자기주식처분이익	1,957,578
전환권대가	298,770
자본잉여금 합계	38,824,305

전기 (단위 : 천원)

	공시금액
주식발행초과금	36,567,957
자기주식처분이익	1,957,578
전환권대가	298,770
자본잉여금 합계	38,824,305

22. 기타자본항목

기타자본구성요소

당기 (단위 : 천원)

	공시금액
자기주식	(14,218,630)

전기 (단위 : 천원)

	공시금액
자기주식	(14,218,630)

자기주식 변동내역에 대한 공시

당기 (단위 : 천원)

	공시금액
기초 자기주식수 (단위: 주)	919,675
기말 자기주식수 (단위: 주)	919,675
기초 자기주식	14,218,630
기말 자기주식	14,218,630

전기 (단위 : 천원)

	공시금액
기초 자기주식수 (단위: 주)	919,675
기말 자기주식수 (단위: 주)	919,675
기초 자기주식	14,218,630
기말 자기주식	14,218,630

23. 이익잉여금

이익잉여금에 대한 공시

당기 (단위 : 천원)

	공시금액
이익준비금	4,603,076
미처분이익잉여금	304,048,972
이익잉여금 합계	308,652,048
자본을 구성하는 각 적립금의 성격과 목적에 대한 기술	상법상의 규정에 따라 납입자본의 50%에 달할 때까지 매 결산기마다 금전에 의한 이익배당액의 10% 이상을 이익준비금으로 적립하도록 되어 있습니다. 동 이익준비금은 현금으로 배당할 수 없으나 자본전입 또는 결손보전을 위해서는 사용될 수 있습니다. 다만, 납입자본의 50%를 초과하는 적립금은 임의적립금에 해당합니다.

전기 (단위 : 천원)

	공시금액
이익준비금	2,231,743
미처분이익잉여금	256,350,260
이익잉여금 합계	258,582,003
자본을 구성하는 각 적립금의 성격과 목적에 대한 기술	상법상의 규정에 따라 납입자본의 50%에 달할 때까지 매 결산기마다 금전에 의한 이익배당액의 10% 이상을 이익준비금으로 적립하도록 되어 있습니다. 동 이익준비금은 현금으로 배당할 수 없으나 자본전입 또는 결손보전을 위해서는 사용될 수 있습니다. 다만, 납입자본의 50%를 초과하는 적립금은 임의적립금에 해당합니다.

미처분이익잉여금의 변동내역에 대한 공시

당기 (단위 : 천원)

	미처분이익잉여금(미처리결손금)
기초 미처분이익잉여금	256,350,260
중간배당	(16,796,942)
연차배당	(6,916,387)
당기순이익(손실)	74,141,168
세후기타포괄손익, 확정급여제도의 재측정손익	(357,794)
법정적립금 이전 처분	(2,371,333)
기말 미처분이익잉여금	304,048,972

전기 (단위 : 천원)

	미처분이익잉여금(미처리결손금)
기초 미처분이익잉여금	230,473,423
중간배당	(2,964,166)
연차배당	(3,293,518)
당기순이익(손실)	32,205,978
세후기타포괄손익, 확정급여제도의 재측정손익	224,959
법정적립금 이전 처분	(296,416)
기말 미처분이익잉여금	256,350,260

이익잉여금 처분계산서

당기 (단위 : 원)

		공시금액
미처분이익잉여금		304,048,971,751
미처분이익잉여금	전기이월미처분이익잉여금	248,742,233,340
	확정급여제도의 재측정요소	(357,794,403)
	당기순이익(손실)	74,141,168,794
	분기배당	(16,796,941,800)
	분기배당에 따른 법정적립금 이전 처분	(1,679,694,180)
이익잉여금 처분액		6,521,165,640
이익잉여금 처분액	재무제표 발행승인일 전에 제안 또는 선언되었으나 당해 기간 동안에 소유주에 대한 분배금으로 인식되지 아니한 배당금	5,928,332,400
	법정적립금 이전 처분	592,833,240
차기이월 미처분이익잉여금		297,527,806,111

전기 (단위 : 원)

		공시금액
미처분이익잉여금		256,350,259,920
미처분이익잉여금	전기이월미처분이익잉여금	227,179,905,178
	확정급여제도의 재측정요소	224,958,987
	당기순이익(손실)	32,205,978,575
	분기배당	(2,964,166,200)
	분기배당에 따른 법정적립금 이전 처분	(296,416,620)
이익잉여금 처분액		7,608,026,580
이익잉여금 처분액	재무제표 발행승인일 전에 제안 또는 선언되었으나 당해 기간 동안에 소유주에 대한 분배금으로	6,916,387,800

	인식되지 아니한 배당금	
	법정적립금 이전 처분	691,638,780
차기이월 미처분이익잉여금		248,742,233,340

중간배당에 대한 공시

당기 (단위 : 원)

	배당의 구분		
	중간배당		
	1분기	2분기	3분기
배당기준일	2025-03-31	2025-06-30	2025-09-30
발행주식수 (단위: 주)	20,680,783	20,680,783	20,680,783
자기주식수 (단위: 주)	(919,675)	(919,675)	(919,675)
배당주식수 (단위: 주)	19,761,108	19,761,108	19,761,108
소유주에 대한 배분으로 인식된 주당배당금	250	300	300
소유주에 대한 배분으로 인식된 배당금	4,940,277,000	5,928,332,400	5,928,332,400

전기 (단위 : 원)

	배당의 구분		
	중간배당		
	1분기	2분기	3분기
배당기준일		2024-06-30	
발행주식수 (단위: 주)	0	20,680,783	0
자기주식수 (단위: 주)	0	(919,675)	0
배당주식수 (단위: 주)	0	19,761,108	0
소유주에 대한 배분으로 인식된 주당배당금	0	150	0
소유주에 대한 배분으로 인식된 배당금	0	2,964,166,200	0

연차배당에 대한 공시

당기 (단위 : 원)

	연차배당
배당기준일	2025-12-31
발행주식수 (단위: 주)	20,680,783
자기주식수 (단위: 주)	(919,675)
배당주식수 (단위: 주)	19,761,108

재무제표 발행승인일 전에 제안 또는 선언되었으나 당해 기간 동안에 소유주에 대한 분배금으로 인식되지 아니한 주당배당금	300
재무제표 발행승인일 전에 제안 또는 선언되었으나 당해 기간 동안에 소유주에 대한 분배금으로 인식되지 아니한 배당금	5,928,332,400

전기 (단위 : 원)

	연차배당
배당기준일	2024-12-31
발행주식수 (단위: 주)	20,680,783
자기주식수 (단위: 주)	(919,675)
배당주식수 (단위: 주)	19,761,108
재무제표 발행승인일 전에 제안 또는 선언되었으나 당해 기간 동안에 소유주에 대한 분배금으로 인식되지 아니한 주당배당금	350
재무제표 발행승인일 전에 제안 또는 선언되었으나 당해 기간 동안에 소유주에 대한 분배금으로 인식되지 아니한 배당금	6,916,387,800

24. 고객과의 계약에서 생기는 수익

고객과의 계약에서 생기는 수익에 대한 공시, 수익인식시기

당기 (단위 : 천원)

	기간에 걸쳐 이전하는 재화나 서비스	한 시점에 이전하는 재화나 서비스	재화나 용역의 이전 시기 합계
고객과의 계약에서 생기는 수익	492,260,415	6,886,045	499,146,460

전기 (단위 : 천원)

	기간에 걸쳐 이전하는 재화나 서비스	한 시점에 이전하는 재화나 서비스	재화나 용역의 이전 시기 합계
고객과의 계약에서 생기는 수익	253,947,292	8,622,210	262,569,502

고객과의 계약에서 생기는 수익의 구분에 대한 공시

당기 (단위 : 천원)

	국내	아시아	미주	유럽	기타 국가	지역 합계
고객과의 계약에서 생기는 수익	84,856,771	276,209,897	39,445,428	98,493,306	141,058	499,146,460

전기 (단위 : 천원)

	국내	아시아	미주	유럽	기타 국가	지역 합계
고객과의 계약에서 생기는 수익	65,022,074	117,219,510	76,486,948	0	3,840,970	262,569,502

매출원가에 대한 공시

당기 (단위 : 천원)

		공시금액
매출원가		362,261,071
매출원가	공사매출원가	360,550,350
	제품매출원가	1,710,721

전기 (단위 : 천원)

		공시금액
매출원가		212,352,266
매출원가	공사매출원가	205,310,182
	제품매출원가	7,042,084

25. 원가기준 투입법 적용계약

공사계약 잔액 내역에 대한 공시

당기 (단위 : 천원)

	본사 소재지 국가	외국	지역 합계
기초 계약잔액	84,761,393	548,926,121	633,687,514
신규수주	107,436,133	278,620,322	386,056,455
도급금액의 기타증감	(1,127,830)	(15,614,295)	(16,742,125)
공사수익	(63,382,931)	(428,877,484)	(492,260,415)
기말 계약잔액	127,686,765	383,054,664	510,741,429

전기 (단위 : 천원)

	본사 소재지 국가	외국	지역 합계
기초 계약잔액	103,265,374	213,792,519	317,057,893
신규수주	43,495,480	515,432,812	558,928,292
도급금액의 기타증감	6,187	11,642,434	11,648,621
공사수익	(62,005,648)	(191,941,644)	(253,947,292)
기말 계약잔액	84,761,393	548,926,121	633,687,514

공사계약의 기타증감액에 대한 기술

기타증감은 외화도급계약의 계약금액 변경 및 환율변동으로 인한 증감액 등으로 구성되어 있습니다
.

진행중인 공사(당기 완료공사 포함)와 관련된 누적공사원가 등의 내역에 대한 공시

당기 (단위 : 천원)

	공랭식 열교환기 및 배열회수보일러	복수기 및 질소산화물저감장치	제품과 용역 합계
누적공사원가	803,393,802	27,314,689	830,708,491
누적손익	224,076,226	4,134,497	228,210,723
계약자산, 총액	163,750,542	1,194,902	164,945,444
계약부채	40,901,683	1,371,306	42,272,988
회수보류채권	9,809,307	0	9,809,307

전기 (단위 : 천원)

	공랭식 열교환기 및 배열회수보일러	복수기 및 질소산화물저감장치	제품과 용역 합계
누적공사원가	574,704,416	15,769,849	590,474,265
누적손익	100,307,409	3,495,366	103,802,775
계약자산, 총액	67,408,158	224,791	67,632,949
계약부채	43,823,996	1,261,853	45,085,849

회수보류채권	10,025,060	0	10,025,060

계약자산에 대한 기술

당기말 계약자산은 당기 이전 완료공사의 계약자산 금액을 포함하고 있으며, 기대손실충당금 차감 전 금액입니다.
전기말 계약자산은 당기 이전 완료공사의 계약자산 금액을 포함하고 있으며, 기대손실충당금 차감 전 금액입니다.

계약자산과 계약부채의 내역에 대한 공시

당기 (단위 : 천원)

	총장부금액	손상차손누계액	장부금액 합계
계약자산-미청구공사	164,945,444	(739,788)	164,205,656
계약부채-초과청구공사			42,272,988
기초 계약부채 잔액 중 인식한 수익			40,859,420
계약자산과 계약부채에 대한 기술			계약자산은 미청구공사로 당기 중 공사 진행 등으로 인해 변동하였습니다. 계약부채는 공사수익과 관련하여 수령한 선수금이 포함됩니다. 당기 계약부채의 변동은 회사의 고객 증감 등에 기인합니다.

전기 (단위 : 천원)

	총장부금액	손상차손누계액	장부금액 합계
계약자산-미청구공사	67,632,949	(508,333)	67,124,616
계약부채-초과청구공사			45,085,849
기초 계약부채 잔액 중 인식한 수익			
계약자산과 계약부채에 대한 기술			계약자산은 미청구공사로 당기 중 공사 진행 등으로 인해 변동하였습니다. 계약부채는 공사수익과 관련하여 수령한 선수금이 포함됩니다.

총계약수익과 총계약원가의 추정지 변경에 대한 공시

(단위 : 천원)

	공랭식 열교환기 및 배열회수보일러	복수기 및 질소산화물저감장치	제품과 용역 합계

총계약수익의 추정의 변동	192,260	0	192,260
총계약원가의 추정 변동	(18,702,588)	1,002,952	(17,699,636)
총계약수익과 원가의 추정 변동이 당기손익에 미치는 영향	19,443,080	(612,354)	18,830,726
총계약수익과 원가의 추정 변동이 미래손익에 미치는 영향	(548,232)	(390,599)	(938,831)
공사손익변동금액	18,894,848	(1,002,952)	17,891,896
계약자산의 변동	26,820,938	(986,122)	25,834,816
계약부채의 변동	7,926,090	16,831	7,942,921

총계약수익과 총계약원가의 변동에 대한 기술

계약금액 및 추정총계약원가의 변동은 환율변동효과를 포함하고 있습니다.

당기와 미래 손익에 미치는 영향의 추정치 변동에 대한 기술

당기와 미래 손익에 미치는 영향은 당기에 발생한 상황에 근거하여 추정한 총계약원가와 총계약수익을 기준으로 산정한 것이며, 이러한 추정치는 미래의 상황 변화에 따라 변동될 수 있습니다.

직전 회계연도 매출액의 5 퍼센트 이상인 계약별 정보

(단위 : 천원)

	AFC-SM	AFC-RNL	AFC-SFP1	AFC-SFP4	AFC-SMS	AFC-NUH	HRSG-LTC	HRSG-LTD	HRSG-KWPG	AFC-SSP	HRSG-HEF	AFC-RG	AFC-PHC	HRSG-NCCO	HRSG-DH	HRSG-HDL	AFC-NFE	AFC-ULG	AFC-DPZ	AFC-BCL	AFC-THG	AFC-TNFE	AFC-TRU	AFC-SWQ	AFC-BWL	AFC-UTM	AFC-RG4	AFC-RG5
계약일, 수주산업	2021.06.24	2024.06.24	2024.08.16	2024.08.16	2025.03.06	2025.01.07	2021.05.06	2021.05.06	2023.02.07	2023.08.31	2023.09.27	2019.12.16	2024.03.25	2024.12.27	2025.03.07	2025.03.06	2021.12.17	2021.12.22	2023.12.07	2024.03.18	2024.03.29	2024.06.28	2024.10.14	2024.10.23	2024.12.27	2025.06.09	2025.09.11	2025.10.20
계약상 완성기한, 수주산업	2023.03.31	2026.01.15	2025.11.30	2026.01.31	2026.01.31	2025.04.30	2024.12.31	2024.12.31	2025.06.30	2025.07.20	2025.01.04	2026.02.22	2025.06.20	2026.11.15	2026.11.15	2028.03.31	2025.05.02	2024.08.18	2028.09.15	2026.05.24	2025.06.06	2026.04.30	2026.05.10	2026.03.26	2027.05.10	2026.07.30	2026.12.03	2027.03.17
총액, 수주산업	40,194,562	58,400,430	51,096,789	15,783,900	18,797,190	14,349,000	17,316,700	17,316,700	65,918,364	16,147,402	27,760,000	96,193,786	31,180,377	39,900,000	51,600,000	32,900,000	41,096,395	79,321,554	17,667,255	22,389,534	114,899,618	32,841,518	38,722,936	33,490,853	106,172,043	20,968,194	34,822,643	34,530,869
기납품액, 수주산업	40,194,562	57,582,627	50,198,075	10,239,373	10,009,334	14,349,000	16,796,682	17,175,843	65,884,961	15,753,876	25,203,462	94,726,969	28,957,066	4,252,220	7,378,902	14,826,835	41,096,395	148,236	9,845,187	11,385,896	114,899,618	31,146,802	30,851,797	23,696,225	13,340,972	377,227	266	0
잔고, 수주산업	0	817,803	898,714	5,544,527	8,787,856	0	520,018	140,857	33,403	393,526	2,556,538	1,466,817	2,223,311	35,647,780	44,221,098	18,073,165	0	79,173,318	7,822,068	11,003,638	0	1,694,716	7,871,139	9,794,628	92,831,071	20,590,967	34,822,377	34,530,869
진행률, 수주산업	1.0000	0.9860	0.9824	0.6487	0.5325	1.0000	0.9700	0.9919	0.9995	0.9756	0.9079	0.9848	0.9287	0.1066	0.1430	0.4507	1.0000	0.0019	0.5565	0.5085	1.0000	0.9484	0.7967	0.7075	0.1257	0.0180	0.0000	0.0000
계약자산	1,808,755	34,222,455	19,540,002	769,033	8,129,615	7,174,500	0	0	276,681	1,279,714	0	3,289,063	4,827,519	262,220	7,378,902	0	6,090	29,605	4,553,850	0	5,744,981	7,015,169	19,324,055	14,151,332	0	0	265	0
매출채권	0	0	0	0	0	0	953,201	990,474	0	0	0	5,624,603	10,222,497	0	0	4,944,870	4,108,282	0	0	0	0	2,678,856	0	0	4,462,767	0	0	0
계약부채	0	0	0	0	0	0	520,018	140,857	0	0	85,898	0	0	0	0	3,268,165	0	2,048,552	0	1,964,590	0	0	0	0	12,307,003	7,768,361	0	0
공사손실충당부채	0	0	0	0	0	0	147,785	35,480	2,216	0	0	0	0	0	0	0	0	0	0	0	0	0	0	0	0	0	0	0

26. 판매비와 관리비

판매비와관리비에 대한 공시

당기 (단위 : 천원)

	공시금액
급여, 판관비	12,534,063
퇴직급여, 판관비	707,335
복리후생비, 판관비	2,348,639
여비교통비, 판관비	1,075,313
대손상각비(대손충당금환입), 판관비	9,726,525
통신비, 판관비	27,530
수도광열비, 판관비	44,112
포장비, 판관비	2,335,333
운반비, 판관비	4,639,335
임차료, 판관비	281,248
세금과공과, 판관비	242,830
소모품비, 판관비	152,603
접대비, 판관비	168,544
수선비, 판관비	42,623
보험료, 판관비	253,451
차량유지비, 판관비	46,409
감가상각비, 판관비	123,238
무형자산상각비, 판관비	826,692
사용권자산감가상각비, 판관비	333,222
투자부동산감가상각비, 판관비	0
광고선전비, 판관비	51,284
지급수수료, 판관비	5,015,119
도서인쇄비, 판관비	45,183
교육훈련비, 판관비	683
전산비, 판관비	326,596
판매비와관리비 합계	41,347,910

전기 (단위 : 천원)

	공시금액
급여, 판관비	10,614,450
퇴직급여, 판관비	629,588
복리후생비, 판관비	2,119,875
여비교통비, 판관비	1,023,072
대손상각비(대손충당금환입), 판관비	2,394,487
통신비, 판관비	24,352

수도광열비, 판관비	31,951
포장비, 판관비	2,021,794
운반비, 판관비	3,789,067
임차료, 판관비	212,572
세금과공과, 판관비	370,914
소모품비, 판관비	108,330
접대비, 판관비	110,191
수선비, 판관비	46,611
보험료, 판관비	313,408
차량유지비, 판관비	18,723
감가상각비, 판관비	113,105
무형자산상각비, 판관비	937,992
사용권자산감가상각비, 판관비	330,107
투자부동산감가상각비, 판관비	1,376
광고선전비, 판관비	38,042
지급수수료, 판관비	3,902,207
도서인쇄비, 판관비	20,346
교육훈련비, 판관비	1,693
전산비, 판관비	315,274
판매비와관리비 합계	29,489,527

27. 비용의 성격별 분류

비용의 성격별 분류 공시

당기 (단위 : 천원)

		공시금액
원재료와 소모품의 사용액		258,050,032
종업원급여비용		24,685,522
종업원급여비용	임금	19,495,425
	당기손익에 포함되는 퇴직급여비용	1,464,266
	복리후생비	3,725,831
감가상각비와 상각비		4,086,756
외주용역비		53,826,689
지급수수료		22,275,433
성격별 기타비용		40,684,548
성격별 비용 합계		403,608,980

전기 (단위 : 천원)

		공시금액
원재료와 소모품의 사용액		139,908,616
종업원급여비용		21,325,915
종업원급여비용	임금	16,649,096
	당기손익에 포함되는 퇴직급여비용	1,344,940
	복리후생비	3,331,879
감가상각비와 상각비		4,301,593
외주용역비		33,988,295
지급수수료		14,169,184
성격별 기타비용		28,148,191
성격별 비용 합계		241,841,794

28. 영업외수익 및 영업외비용

영업외손익에 대한 공시

당기 (단위 : 천원)

		공시금액
영업외수익 합계		420,544
영업외수익 합계	유형자산처분이익	386,544
	보험계약에 따른 보상 수익	0
	잡이익	34,000
영업외비용 합계		285,335
영업외비용 합계	기부금	1,000
	잡손실	284,335

전기 (단위 : 천원)

		공시금액
영업외수익 합계		541,234
영업외수익 합계	유형자산처분이익	22,389
	보험계약에 따른 보상 수익	496,134
	잡이익	22,711
영업외비용 합계		38,239
영업외비용 합계	기부금	0
	잡손실	38,239

29. 금융수익과 금융비용

금융수익 및 금융비용

당기 (단위 : 천원)

		공시금액
금융수익		22,246,674
금융수익	이자수익(금융수익)	4,140,382
	배당금수익(금융수익)	118,259
	리스상환이익	0
	외환차익(금융수익)	12,900,547
	외화환산이익(금융수익)	5,087,486
금융원가		18,890,058
금융원가	이자비용(금융원가)	358,166
	외환차손(금융원가)	13,201,331
	외화환산손실(금융원가)	5,303,879
	금융자산조정손실	26,682

전기 (단위 : 천원)

		공시금액
금융수익		29,805,449
금융수익	이자수익(금융수익)	1,593,694
	배당금수익(금융수익)	119,654
	리스상환이익	476
	외환차익(금융수익)	8,447,836
	외화환산이익(금융수익)	19,643,789
금융원가		10,117,492
금융원가	이자비용(금융원가)	866,832
	외환차손(금융원가)	5,998,699
	외화환산손실(금융원가)	3,197,454
	금융자산조정손실	54,507

30. 법인세

법인세비용(수익)의 주요 구성요소

당기 (단위 : 천원)

	공시금액
당기법인세비용(수익)	22,749,347
과거기간의 당기법인세 조정	17,119
이연법인세부채(자산)의 증가(감소)	2,007,442
자본에 직접 가감되는 항목과 관련된 당기법인세와 이연법인세	114,230
법인세비용(수익) 합계	24,888,138

전기 (단위 : 천원)

	공시금액
당기법인세비용(수익)	2,284,707
과거기간의 당기법인세 조정	25,626
이연법인세부채(자산)의 증가(감소)	6,461,789
자본에 직접 가감되는 항목과 관련된 당기법인세와 이연법인세	(59,439)
법인세비용(수익) 합계	8,712,683

자본에 직접 가감되는 항목과 관련된 당기법인세와 이연법인세

당기 (단위 : 천원)

		공시금액
자본에 직접 가감되는 항목과 관련된 이연법인세		114,230
자본에 직접 가감되는 항목과 관련된 이연법인세	기타포괄손익에 포함되는, 확정급여제도의 재측정에 관련되는 법인세	114,230

전기 (단위 : 천원)

		공시금액
자본에 직접 가감되는 항목과 관련된 이연법인세		(59,439)
자본에 직접 가감되는 항목과 관련된 이연법인세	기타포괄손익에 포함되는, 확정급여제도의 재측정에 관련되는 법인세	(59,439)

회계이익에 적용세율을 곱하여 산출한 금액에 대한 조정

당기 (단위 : 천원)

	공시금액
회계이익	99,029,307
적용세율에 의한 법인세비용(수익)	22,413,770
과세되지 않는 수익의 법인세효과	(12,295)
과세소득(세무상결손금) 결정시 차감되지 않는 비용의 법인세효과	1,292,863
과거기간의 당기법인세 조정	17,119
회계이익과 법인세비용(수익)간의 조정에 대한 기타법인세효과	1,176,681
법인세비용(수익)	24,888,138
평균유효세율	0.2513

전기 (단위 : 천원)

	공시금액
회계이익	40,918,661
적용세율에 의한 법인세비용(수익)	8,530,000
과세되지 않는 수익의 법인세효과	(137)
과세소득(세무상결손금) 결정시 차감되지 않는 비용의 법인세효과	180,074
과거기간의 당기법인세 조정	25,626
회계이익과 법인세비용(수익)간의 조정에 대한 기타법인세효과	(22,880)
법인세비용(수익)	8,712,683
평균유효세율	0.2129

기타포괄손익의 각 구성요소와 관련된 법인세

당기 (단위 : 천원)

	공시금액
세전기타포괄손익, 확정급여제도의 재측정차익(차손)	(472,024)
기타포괄손익에 포함되는, 확정급여제도의 재측정에 관련되는 법인세	114,230
세후기타포괄손익, 확정급여제도의 재측정손익	(357,794)

전기 (단위 : 천원)

	공시금액
세전기타포괄손익, 확정급여제도의 재측정차익(차손)	284,398
기타포괄손익에 포함되는, 확정급여제도의 재측정에 관련되는 법인세	(59,439)

세후기타포괄손익, 확정급여제도의 재측정손익	224,959

이연법인세자산(부채)와 일시적 차이 등의 발생과 소멸로 인한 이연법인세비용에 대한 공시

당기 (단위 : 천원)

	공시금액
기초 이연법인세부채(자산)	13,430,791
일시적차이의 발생과 소멸로 인한 이연법인세비용(수익)	(2,992,575)
당기 중 이월결손금 사용으로 인한 변동	5,000,017
기말 이연법인세부채(자산)	15,438,233

전기 (단위 : 천원)

	공시금액
기초 이연법인세부채(자산)	6,969,002
일시적차이의 발생과 소멸로 인한 이연법인세비용(수익)	3,026,469
당기 중 이월결손금 사용으로 인한 변동	3,435,320
기말 이연법인세부채(자산)	13,430,791

일시적차이의 법인세효과 산정 적용 세율에 대한 기술

당기말 현재 일시적차이의 법인세효과는 당해 일시적차이가 소멸되는 회계연도의 미래예상세율을 적용하여 산정하였습니다.

이연법인세자산(부채) 관련된 상계권에 대한 기술

이연법인세자산과 이연법인세부채에 대해서 동일 과세당국이 부과하는 법인세이며 당기법인세자산과 당기법인세부채를 상계할 수 있는 법적으로 집행가능한 권리와 의도를 가지고 있는 경우에만 이연법인세자산과 이연법인세부채를 상계하여 재무상태표에 표시하였습니다.

일시적차이, 미사용 세무상 결손금과 미사용 세액공제에 대한 공시

당기 (단위 : 천원)

	일시적차이, 미사용 세무상 결손금과 미사용 세액공제								일시적차이, 미사용 세무상 결손금과 미사용 세액공제 합계
	일시적차이								
	퇴직급여충당금	외화환산손실	외화환산이익	재평가잉여금	감가상각누계액 및 상각누계액	기타충당부채	미사용 세무상 결손금	기타일시적차이	
기초 이연법인세부채(자산)	(574,323)	(668,268)	4,249,709	18,645,189	(269,956)	(1,329,334)	(5,000,017)	(1,622,209)	13,430,791
당기손익으로 인식한 이연법인세비용(수익)	(33,345)	(615,271)	(3,018,537)	2,942,073	(54,958)	(418,120)	5,000,017	(1,680,187)	2,121,672
기타포괄손익의 각 구성요소와 관련된 법인세	(114,230)	0	0	0	0	0	0	0	(114,230)
기말 이연법인세부채(자산)	(721,898)	(1,283,539)	1,231,172	21,587,262	(324,914)	(1,747,454)	0	(3,302,396)	15,438,233

전기 (단위 : 천원)

	일시적차이, 미사용 세무상 결손금과 미사용 세액공제	일시적차이, 미

	일시적차이								사용 세무상 결손금과 미사용 세액공제 합계
	퇴직급여충당금	외화환산손실	외화환산이익	재평가잉여금	감가상각누계액 및 상각누계액	기타충당부채	미사용 세무상 결손금	기타일시적차이	
기초 이연법인세부채(자산)	(589,973)	(593,760)	540,990	18,734,400	(96,018)	(1,510,802)	(8,435,337)	(1,080,498)	6,969,002
당기손익으로 인식한 이연법인세비용(수익)	(43,789)	(74,508)	3,708,719	(89,211)	(173,938)	181,468	3,435,320	(541,711)	6,402,350
기타포괄손익의 각 구성요소와 관련된 법인세	59,439	0	0	0	0	0	0	0	59,439
기말 이연법인세부채(자산)	(574,323)	(668,268)	4,249,709	18,645,189	(269,956)	(1,329,334)	(5,000,017)	(1,622,209)	13,430,791

이연법인세와 당기법인세에 대한 공시

당기 (단위 : 천원)

	공시금액
이연법인세자산, 총액	7,380,201
이연법인세부채, 총액	(22,818,434)
당기법인세자산, 총액	1,477,108
당기법인세부채, 총액	(22,749,347)

전기 (단위 : 천원)

	공시금액
이연법인세자산, 총액	12,144,676
이연법인세부채, 총액	(25,575,467)
당기법인세자산, 총액	0
당기법인세부채, 총액	(1,635,549)

이연법인세자산과 이연법인세부채에 대한 공시

당기 (단위 : 천원)

	종속기업투자주식
이연법인세자산으로 인식되지 않은 차감할 일시적차이	199,348

전기 (단위 : 천원)

	종속기업투자주식
이연법인세자산으로 인식되지 않은 차감할 일시적차이	172,988

이연법인세자산과 부채의 회수 및 결제 시기에 대한 공시

당기 (단위 : 천원)

	1년 이내	1년 초과
이연법인세자산, 총액	1,283,539	6,096,662
이연법인세부채, 총액	(1,231,172)	(21,587,262)

전기 (단위 : 천원)

	1년 이내	1년 초과
이연법인세자산, 총액	3,734,958	8,409,718
이연법인세부채, 총액	(5,516,598)	(20,058,869)

이연법인세자산으로 인식하지 않은 미사용결손금에 대한 기술

보고기간말 현재 이연법인세자산으로 인식하지 않은 미사용결손금은 없습니다.

31. 주당이익

주당이익

당기 (단위 : 원)

	보통주
지배기업의 보통주에 귀속되는 당기순이익(손실)	74,141,168,794
가중평균유통보통주식수 (단위: 주)	19,761,108
기본주당이익(손실)	3,752

전기 (단위 : 원)

	보통주
지배기업의 보통주에 귀속되는 당기순이익(손실)	32,205,978,575
가중평균유통보통주식수 (단위: 주)	19,761,108
기본주당이익(손실)	1,630

기본주당이익에 대한 기술

회사는 잠재적 보통주를 보유하고 있지 아니하므로, 희석주당순손익은 기본주당순손익과 일치합니다.

32. 특수관계자

당기말과 전기말 현재 회사의 특수관계자 현황은 다음과 같습니다.

구 분	당기말	전기말
지배기업	㈜SNT홀딩스	㈜SNT홀딩스
종속기업	SNT GULF for Industry Co.,Ltd. SNT ENERGY SOLUTIONS - L.L.C - S.P.C	SNT GULF for Industry Co.,Ltd. SNT ENERGY SOLUTIONS - L.L.C - S.P.C
기타특수관계자	SNT다이내믹스㈜ SNT AMT㈜ 강소SNT기차배건유한공사 SNT모티브㈜ SNT USA LTD. SNT Defense LLC. SNT Motiv India Private Limited SNT America Ltd. SNT Daewoo India Private Ltd. SNT Polska Sp. z o.o. 광주동력기계유한공사 SNT 대우기차부건(곤산)유한공사 ㈜SNT저축은행 SNT솔루션㈜ 재단법인 운해장학재단 ㈜운해연구원 SNT Global INC.(*) ㈜SNT 로보틱스(*) SNT Property LLC.(*)	SNT다이내믹스㈜ SNT AMT㈜ 강소SNT기차배건유한공사 SNT모티브㈜ SNT USA LTD. SNT Defense LLC. SNT Motiv India Private Limited SNT America Ltd. SNT Daewoo India Private Ltd. SNT Polska Sp. z o.o. 광주동력기계유한공사 SNT 대우기차부건(곤산)유한공사 ㈜SNT저축은행 SNT솔루션㈜ 재단법인 운해장학재단 ㈜운해연구원

(*) 당기 중 설립되어 계열회사에 편입되었습니다.

특수관계자거래에 대한 공시

당기

(단위 : 천원)

	전체 특수관계자										전체 특수관계자 합계
	지배기업	종속기업		그 밖의 특수관계자							
	(주)SNT홀딩스	SNT GULF for Industry Co.,Ltd.	SNT ENERGY SOLUTIONS - L.L.C - S.P.C	SNT다이내믹스(주)	SNT모티브(주)	SNT솔루션(주)	재단법인 운해장학재단	SNT AMT(주)	(주)SNT저축은행	운해연구원	
재화의 판매로 인한 수익, 특수관계자거래	0	178,161,254	0	0	0	0		0	0	0	178,161,254
기타매출, 특수관계자거래	0	425,155	208,324	0	0	0		0	4,488	0	637,967
기타매입, 특수관계자거래	641,970	31,299	0	613,591	29,102	456,332		9,313,980	0	150,000	11,236,274
지급한 현금배당, 특수관계자거래	15,010,801						1,080,000				

현금출자, 출자금납입, AED [AED, 일]											
특수관계자거래에 대한 기술	당기 중 지배기업인 (주)SNT홀딩스에 지급한 현금배당은 15,011백만원이며 현금배당은 상기 특수관계자 거래금액에 포함되어 있지 않습니다.						당기 중 재단법인 운해장학재단에 지급한 현금배당은 1,080백만원이며 현금배당은 상기 특수관계자 거래금액에 포함되어 있지 않습니다.				

전기 (단위 : 천원)

	전체 특수관계자										전체 특수관계자 합계
	지배기업	종속기업		그 밖의 특수관계자							
	(주)SNT홀딩스	SNT GULF for Industry Co.,Ltd.	SNT ENERGY SOLUTIONS - L.L.C - S.P.C	SNT다이내믹스(주)	SNT모티브(주)	SNT솔루션(주)	재단법인 운해장학재단	SNT AMT(주)	(주)SNT저축은행	운해연구원	
재화의 판매로 인한 수익, 특수관계자거래	0	13,516,970	0	0	0	0					13,516,970
기타매출, 특수관계자거래	0	55,401	0	0	0	0					55,401
기타매입, 특수관계자거래	498,105	0	0	512,071	514,037	386,468					1,910,681
지급한 현금배당, 특수관계자거래	3,961,183						285,000				
현금출자, 출자금납입, AED [AED, 일]			1,500,000								
특수관계자거래에 대한 기술	전기 중 지배기업인 (주)SNT홀딩스에 지급한 현금배당은 3,961백만원이며 현금배당은 상기 특수관계자 거래금액에 포함되어 있지 않습니다.		전기 중 회사가 100% 출자하여 설립한 SNT ENERGY SOLUTIONS - L.L.C - S.P.C에 대한 투자금 AED 1,500,000은 상기 특수관계자 거래내역에 포함되어 있지 않습니다.				전기 중 재단법인운해장학재단에 지급한 현금배당은 285백만원이며 현금배당은 상기 특수관계자 거래금액에 포함되어 있지 않습니다.				

특수관계자거래의 채권·채무 잔액에 대한 공시

당기 (단위 : 천원)

	전체 특수관계자							전체 특수관계자 합계
	지배기업	종속기업		그 밖의 특수관계자				
	(주)SNT홀딩스	SNT GULF for Industry Co.,Ltd.	SNT ENERGY SOLUTIONS - L.L.C - S.P.C	SNT다이내믹스(주)	SNT솔루션(주)	SNT AMT(주)	(주)SNT저축은행	
매출채권, 특수관계자거래	0	12,504,149	0	0	0		0	12,504,149
대여금, 특수관계자거래	0	0	7,174,500	0	0	0	0	7,174,500
기타채권, 특수관계자거래	0	82,669,440	208,324	230,930	0		3,003,797	86,112,491
매입채무, 특수관계자거래	0	31,299	0	0	25,322	4,639,761	0	4,696,382

기타채무, 특수관계자 거래	216,038	3,975,802	0	38,269	3,233	2,177,398	0	6,410,740

전기 (단위 : 천원)

	전체 특수관계자							전체 특수관계자 합계
	지배기업	종속기업		그 밖의 특수관계자				
	(주)SNT홀딩스	SNT GULF for Industry Co.,Ltd.	SNT ENERGY SOLUTIONS - L.L.C - S.P.C	SNT다이내믹스(주)	SNT솔루션(주)	SNT AMT(주)	(주)SNT저축은행	
매출채권, 특수관계자 거래	0	87,252,912		0	0			87,252,912
대여금, 특수관계자거래								
기타채권, 특수관계자 거래	0	13,196,094		230,930	0			13,427,024
매입채무, 특수관계자 거래	0	0		0	73,750			73,750
기타채무, 특수관계자 거래	194,242	11,617,584		8,257	3,259			11,823,342

특수관계자 보증이나 담보에 대한 공시

(단위 : 천원)

	전체 특수관계자			
	특수관계자			
	종속기업			
	SNT GULF for Industry Co.,Ltd.			
	지급보증의 구분			
	제공한 지급보증			
	거래상대방			거래상대방 합계
	Samsung E&A Arabia Co., Ltd.	Branch of Hyundai Engineering & Construction Co.,Ltd.	GS Construction Arabia Co.,Ltd.	
보증처				서울보증보험
한도금액, 특수관계자거래, USD [USD, 일]	5,975,000	1,194,643	3,600,000	10,769,643
기업의 보증이나 담보의 제공, 특수관계자거래, USD [USD, 일]	5,975,000	1,194,643	3,600,000	10,769,643

특수관계자거래에 대한 기술	SNT GULF for Industry Co.,Ltd.와 Samsung E&A Arabia Co., Ltd. (USD 5,975,000)간 이행보증과 관련하여 회사가 연대보증을 제공하고 있습니다.	SNT GULF for Industry Co.,Ltd.와 Branch of Hyundai Engineering & Construction Co.,Ltd. (USD 1,194,643)간 이행보증과 관련하여 회사가 연대보증을 제공하고 있습니다.	SNT GULF for Industry Co.,Ltd.와 GS Construction Arabia Co.,Ltd. (USD 3,600,000)간 이행보증과 관련하여 회사가 연대보증을 제공하고 있습니다.	

특수관계자 자금거래에 관한 공시

당기 (단위 : 천원)

	전체 특수관계자		
	그 밖의 특수관계자		
	SNT Global INC.	SNT ENERGY SOLUTIONS - L.L.C - S.P.C	SNT모티브(주)
현금출자, 출자금 납입	5,555,000	0	
대여거래, 대여	0	7,174,500	
차입거래, 상환			

전기 (단위 : 천원)

	전체 특수관계자		
	그 밖의 특수관계자		
	SNT Global INC.	SNT ENERGY SOLUTIONS - L.L.C - S.P.C	SNT모티브(주)
현금출자, 출자금 납입			
대여거래, 대여			
차입거래, 상환			20,000,000

주요 경영진에 대한 보상에 대한 공시

당기 (단위 : 천원)

	공시금액
주요 경영진에 대한 보상, 단기종업원급여	1,343,767
주요 경영진에 대한 보상, 퇴직급여	68,117
주요 경영진에 대한 보상 합계	1,411,884

전기 (단위 : 천원)

	공시금액
주요 경영진에 대한 보상, 단기종업원급여	753,525
주요 경영진에 대한 보상, 퇴직급여	35,785
주요 경영진에 대한 보상 합계	789,310

주요 경영진 구성에 대한 기술

회사의 주요 경영진에는 등기임원인 이사(사외이사 포함) 및 감사를 포함하였습니다.

33. 우발채무와 약정사항

보증 관련 우발부채, 비 PF 우발부채에 대한 공시

(단위 : 천원)

	지급보증의 구분											
	제공받은 지급보증											
	지급보증 등	수입신용장발행	B2B	지급보증 등	지급보증 등	지급보증 등	지급보증 등	수입신용장발행	지급보증 등	이행보증 등	지급보증 등	지급보증 등
보증처	우리은행	우리은행	우리은행	하나은행	하나은행	하나은행	산업은행	산업은행	국민은행	서울보증보험	기계설비건설공제조합	엔지니어링공제조합
기업의(으로의) 보증한도 (비 PF)			15,000,000							41,938,814	2,643	47,896,829
기업의(으로의) 보증한도 (비 PF), USD [USD, 일]	43,000,000	7,000,000		24,500,000	8,007,500		101,700,000	3,000,000	50,000,000			
기업의(으로의) 보증한도 (비 PF), AED [AED, 일]						50,000						
기업의(으로의) 보증금액 (비 PF)			0							41,938,814	2,643	13,606,528
기업의(으로의) 보증금액 (비 PF), USD [USD, 일]	29,870,435	327,361		13,198,826	8,007,500		49,067,754	0	25,819,688			
기업의(으로의) 보증금액 (비 PF), EUR [EUR, 일]				1,525,621								
기업의(으로의) 보증금액 (비 PF), SAR [SAR, 일]				2,716,875					19,305,000			
기업의(으로의) 보증금액 (비 PF), AED [AED, 일]						50,000						

약정에 대한 공시

	약정의 유형		
	기술도입계약		
	거래상대방		거래상대방 합계
	SIEMENS	INNOSPIN	
약정에 대한 설명	Benson HRSG License	Air-Cooled Condenser Technology License	당기말 현재 회사는 SIEMENS 등과 기술제공계약을 체결하고 있습니다.

법적소송우발부채에 대한 공시

	피소(피고)
의무의 성격에 대한 기술, 우발부채	당기말 현재 회사가 피고인 소송은 없습니다.

34. 현금흐름표

영업활동현금흐름

당기 (단위 : 천원)

		공시금액
당기순이익조정을 위한 가감		37,192,324
당기순이익조정을 위한 가감	퇴직급여 조정	304,797
	대손상각비 조정	9,726,525
	감가상각비에 대한 조정	2,801,172
	무형자산상각비에 대한 조정	838,692
	사용권자산감가상각비 조정	446,892
	투자부동산감가상각비 조정	0
	이자비용 조정	358,166
	외화환산손실 조정	5,303,879
	금융자산처분손실 조정	26,682
	법인세비용 조정	24,888,138
	유형자산처분이익 조정	(386,545)
	이자수익에 대한 조정	(4,140,382)
	배당수익에 대한 조정	(118,259)
	외화환산이익 조정	(5,087,486)
	리스상환이익 조정	0
	기타장기종업원급여 조정	527,784
	공사손실충당비용(환입) 조정	(82,412)
	하자보수비 조정	1,784,681
영업활동으로 인한 자산 부채의 변동		(21,289,354)
영업활동으로 인한 자산 부채의 변동	매출채권의 감소(증가)	50,470,605
	장기매출채권의 감소(증가)	7,430
	미수금의 감소(증가)	(2,098,241)
	재고자산의 감소(증가)	16,430,633
	선급금의 감소(증가)	(1,857,295)
	선급비용의 감소 (증가)	(2,736,611)
	계약자산의 감소(증가)	(95,339,545)
	매입채무의 증가(감소)	11,158,789
	미지급금의 증가(감소)	7,343,482
	미지급비용의 증가(감소)	(339,331)
	기타장기종업원급여부채의 증가(감소)	(178,835)
	선수금의 증가(감소)	223,114
	예수금의 증가(감소)	(17,061)

	계약부채의 증가(감소)	(2,812,860)
	하자보수충당부채의 증가(감소)	(994,779)
	선수수익의 증가(감소)	(7,118)
	퇴직금의지급	(541,731)

전기 (단위 : 천원)

		공시금액
당기순이익조정을 위한 가감		(390,296)
당기순이익조정을 위한 가감	퇴직급여 조정	349,890
	대손상각비 조정	2,394,487
	감가상각비에 대한 조정	2,898,578
	무형자산상각비에 대한 조정	957,325
	사용권자산감가상각비 조정	444,314
	투자부동산감가상각비 조정	1,376
	이자비용 조정	866,832
	외화환산손실 조정	3,197,454
	금융자산처분손실 조정	54,507
	법인세비용 조정	8,712,683
	유형자산처분이익 조정	(22,389)
	이자수익에 대한 조정	(1,593,693)
	배당수익에 대한 조정	(119,654)
	외화환산이익 조정	(19,643,789)
	리스상환이익 조정	(476)
	기타장기종업원급여 조정	248,354
	공사손실충당비용(환입) 조정	277,048
	하자보수비 조정	586,857
영업활동으로 인한 자산 부채의 변동		(21,490,892)
영업활동으로 인한 자산 부채의 변동	매출채권의 감소(증가)	(97,528,701)
	장기매출채권의 감소(증가)	69,192
	미수금의 감소(증가)	(1,768,152)
	재고자산의 감소(증가)	(21,678,166)
	선급금의 감소(증가)	(1,808,815)
	선급비용의 감소 (증가)	(3,202,298)
	계약자산의 감소(증가)	78,511,168
	매입채무의 증가(감소)	7,540,475
	미지급금의 증가(감소)	6,704,957
	미지급비용의 증가(감소)	1,005,539
	기타장기종업원급여부채의 증가(감소)	(52,002)
	선수금의 증가(감소)	(566,527)

	예수금의 증가(감소)	(56,350)
	계약부채의 증가(감소)	11,779,770
	하자보수충당부채의 증가(감소)	(306,439)
	선수수익의 증가(감소)	(7,612)
	퇴직금의지급	(126,931)

현금및현금성자산을 수반하지 않은 주요 투자활동 및 재무활동

당기 (단위 : 천원)

	공시금액
건설중인자산의 본계정 대체, 비현금거래	183,600
사용권자산과 리스부채의 인식, 비현금거래	73,740
유형자산 취득 중 미지급 증감, 비현금거래	25,900

전기 (단위 : 천원)

	공시금액
건설중인자산의 본계정 대체, 비현금거래	276,600
사용권자산과 리스부채의 인식, 비현금거래	67,589
유형자산 취득 중 미지급 증감, 비현금거래	10,650

재무활동에서 생기는 부채의 조정에 관한 공시

당기 (단위 : 천원)

	재무활동에서 생기는 부채				재무활동에서 생기는 부채 합계
	리스 부채		장기 차입금		
	자산부채변동의 유동비유동 분류				
	유동으로 분류되는 자산부채	비유동으로 분류되는 자산부채	유동으로 분류되는 자산부채	비유동으로 분류되는 자산부채	
재무활동에서 생기는 기초 부채	504,610	1,299,810		0	1,804,420
재무활동으로 분류된 리스부채의 지급	(519,273)	0			(519,273)
재무활동으로 분류된 차입금	0	0			0
차입금의 감소	0	0			0
새로운 리스, 재무활동에서 생기는 부채의 증가	0	73,740			73,740
상각, 재무활동에서 생기는 부채의 증가	38,093	160,128			198,221
감소, 재무활동에서 생기는 부채의 감소	(14,059)	(11,792)			(25,851)

그 밖의 변동, 재무활동에서 생기는 부채의 증가(감소)	318,203	(318,203)			0
재무활동에서 생기는 기말 부채	327,574	1,203,683			1,531,257

전기 (단위 : 천원)

	재무활동에서 생기는 부채				재무활동에서 생기는 부채 합계
	리스 부채		장기 차입금		
	자산부채변동의 유동비유동 분류				
	유동으로 분류되는 자산부채	비유동으로 분류되는 자산부채	유동으로 분류되는 자산부채	비유동으로 분류되는 자산부채	
재무활동에서 생기는 기초 부채	499,996	1,578,903		20,000,000	22,078,899
재무활동으로 분류된 리스부채의 지급	(524,843)	0		0	(524,843)
재무활동으로 분류된 차입금	0	0		0	0
차입금의 감소	0	0		(20,000,000)	(20,000,000)
새로운 리스, 재무활동에서 생기는 부채의 증가	0	47,817		0	47,817
상각, 재무활동에서 생기는 부채의 증가	46,529	163,673		0	210,202
감소, 재무활동에서 생기는 부채의 감소	(6,912)	(743)		0	(7,655)
그 밖의 변동, 재무활동에서 생기는 부채의 증가(감소)	489,840	(489,840)		0	0
재무활동에서 생기는 기말 부채	504,610	1,299,810		0	1,804,420

재무활동에서 발생하는 부채의 기타금액에 대한 기술

기타금액은 유동성대체를 포함하고 있습니다.

35. 부문정보

보고부문을 식별하기 위하여 사용한 요소에 대한 기술

회사는 부문에 배분될 자원에 대한 의사결정을 하고 부문의 성과를 평가하기 위하여 최고영업의사결정자가 주기적으로 검토하는 내부보고 자료에 기초하여 부문을 구분하고 있습니다. 각 부문은 회사의 전략적 영업단위들입니다. 전략적 영업단위들은 서로 다른 생산품과 용역을 제공하며 각 영업단위 별로 요구되는 기술과 마케팅전략이 다르므로 분리되어 운영되고 있습니다.

제품과 용역에 대한 공시

	공랭식 열교환기	배열회수보일러	복수기	질소산화물 저감장치
각 보고부문이 수익을 창출하는 제품과 용역의 유형에 대한 기술	OIL AND GAS 정제 플랜트, 석유화학 플랜트	복합화력발전소, 열병합발전소	복합화력발전소, 열병합발전소, 석탄화력발전소, 원자력발전소	복합화력발전소, 열병합발전소, 석탄화력발전소

영업부문에 대한 공시

당기 (단위 : 천원)

	부문		부문 합계
	보고부문		
	공랭식 열교환기 및 배열회수보일러	복수기 및 질소산화물저감장치	
수익(매출액)	486,962,489	12,183,971	499,146,461
영업이익(손실)	95,908,195	(370,714)	95,537,481

전기 (단위 : 천원)

	부문		부문 합계
	보고부문		
	공랭식 열교환기 및 배열회수보일러	복수기 및 질소산화물저감장치	
수익(매출액)	256,675,293	5,894,209	262,569,502
영업이익(손실)	20,887,191	(159,482)	20,727,709

부문별 자산 및 부채에 대한 공시

당기 (단위 : 천원)

	기업 전체 총계						기업 전체 총계 합계
	영업부문			중요한 조정사항			
				미배분액			
	부문		부문 합계	부문		부문 합계	
	공랭식 열교환기 및	복수기 및 질소산화물		공랭식 열교환기 및	복수기 및 질소산화		

	배열회수보일러	저감장치		배열회수보일러	물저감장치		
자산	8,948,793	0	8,948,793			517,191,631	526,140,424
부채						182,542,309	182,542,309
순자산(부채)							343,598,115

전기 (단위 : 천원)

	기업 전체 총계						기업 전체 총계 합계
	영업부문			중요한 조정사항			
				미배분액			
	부문		부문 합계	부문		부문 합계	
	공랭식 열교환기 및 배열회수보일러	복수기 및 질소산화물 저감장치		공랭식 열교환기 및 배열회수보일러	복수기 및 질소산화 물저감장치		
자산	25,379,425	0	25,379,425			412,128,338	437,507,763
부채						143,979,693	143,979,693
순자산(부채)							293,528,070

보고부문별 자산 및 부채 배분에 대한 기술

부문별 자산은 주로 재고자산, 유형・무형자산 등으로 구성되며, 현금및현금성자산, 금융자산 등 공통자산은 배분하지 않았습니다. 또한 부문별 부채는 배분하지 않았습니다.

지역에 대한 공시

당기 (단위 : 천원)

	지역					
	본사 소재지 국가			외국		
	부문		부문 합계	부문		부문 합계
	보고부문			보고부문		
	공랭식 열교환기 및 배열회수보일러	복수기 및 질소산화 물저감장치		공랭식 열교환기 및 배열회수보일러	복수기 및 질소산화 물저감장치	
수익(매출액)	72,672,800	12,183,971	84,856,771	414,289,689	0	414,289,689

전기 (단위 : 천원)

	지역					
	본사 소재지 국가			외국		
	부문		부문 합계	부문		부문 합계
	보고부문			보고부문		
	공랭식 열교환기 및 배열회수보일러	복수기 및 질소산화 물저감장치		공랭식 열교환기 및 배열회수보일러	복수기 및 질소산화 물저감장치	
수익(매출액)	59,127,865	5,894,209	65,022,074	197,547,428	0	197,547,428

주요 고객에 대한 공시

(단위 : 천원)

	부문	
	보고부문	
	공랭식 열교환기 및 배열회수보일러	
	고객	
	A사	B사
수익(매출액)	178,161,254	63,874,158

기업전체 수익에 대한 비율	0.3569	0.1280
주요 고객에 대한 정보	당기 중 회사 매출액의 10%이상을 차지하는 주요 고객	당기 중 회사 매출액의 10%이상을 차지하는 주요 고객

36. 공정가치

금융자산의 공정가치에 대한 공시

당기 (단위 : 천원)

	금융자산, 분류				금융자산, 분류 합계
	공정가치로 측정하는 금융자산	상각후원가로 측정하는 금융자산, 분류			
	장기금융자산	현금및현금성자산	금융상품	매출채권 및 기타채권	
금융자산	7,754,636	67,406,026	25,785,900	76,928,198	177,874,760
금융자산, 공정가치	7,754,636	67,406,026	25,785,900	76,928,198	177,874,760
장부금액과 공정가치가 유사한 항목에 대한 설명	당기말 현재 장기금융자산은 공정가치가 취득원가와 유사하다고 판단하였습니다.	상각후원가로 측정되는 금융자산은 공정가치가 장부금액과 유사합니다.	상각후원가로 측정되는 금융자산은 공정가치가 장부금액과 유사합니다.	상각후원가로 측정되는 금융자산은 공정가치가 장부금액과 유사합니다.	
금융자산 공시에서 제외된 항목에 대한 설명				상기 매출채권 및 기타채권은 부가세 관련 금액을 제외한 금액입니다.	

전기 (단위 : 천원)

	금융자산, 분류				금융자산, 분류 합계
	공정가치로 측정하는 금융자산	상각후원가로 측정하는 금융자산, 분류			
	장기금융자산	현금및현금성자산	금융상품	매출채권 및 기타채권	
금융자산	2,214,101	41,613,929	2,000	129,954,410	173,784,440
금융자산, 공정가치	2,214,101	41,613,929	2,000	129,954,410	173,784,440
장부금액과 공정가치가 유사한 항목에 대한 설명	전기말 현재 장기금융자산은 공정가치가 취득원가와 유사하다고 판단하였습니다.	상각후원가로 측정되는 금융자산은 공정가치가 장부금액과 유사합니다.	상각후원가로 측정되는 금융자산은 공정가치가 장부금액과 유사합니다.	상각후원가로 측정되는 금융자산은 공정가치가 장부금액과 유사합니다.	
금융자산 공시에서 제외된 항목에 대한 설명				상기 매출채권 및 기타채권은 부가세 관련 금액을 제외한 금액입니다.	

금융부채의 공정가치에 대한 공시

당기 (단위 : 천원)

	금융부채, 분류
	상각후원가로 측정하는 금융부채, 분류
	매입채무 및 기타채무
금융부채	88,823,542
금융부채, 공정가치	88,823,542

장부금액과 공정가치가 유사한 항목에 대한 설명	상각후원가로 측정되는 금융부채는 공정가치가 장부금액과 유사합니다.
금융부채의 공시에서 제외된 항목에 대한 기술	상기 매입채무 및 기타채무는 리스부채, 종업원 급여관련 채무 및 부가세 관련 금액을 제외한 금액입니다.

전기 (단위 : 천원)

	금융부채, 분류
	상각후원가로 측정하는 금융부채, 분류
	매입채무 및 기타채무
금융부채	71,078,258
금융부채, 공정가치	71,078,258
장부금액과 공정가치가 유사한 항목에 대한 설명	상각후원가로 측정되는 금융부채는 공정가치가 장부금액과 유사합니다.
금융부채의 공시에서 제외된 항목에 대한 기술	상기 매입채무 및 기타채무는 리스부채, 종업원 급여관련 채무 및 부가세 관련 금액을 제외한 금액입니다.

공정가치 서열체계에 대한 공시

	공정가치 서열체계 수준 1	공정가치 서열체계 수준 2	공정가치 서열체계 수준 3
공정가치 서열체계에 대한 기술	동일한 자산이나 부채에 대한 활성시장의 (조정되지 않은) 공시가격	직접적으로(예: 가격) 또는 간접적으로(예: 가격에서 도출되어) 관측가능한, 자산이나 부채에 대한 투입변수. 단, 수준 1에 포함된 공시가격은 제외함	관측가능한 시장자료에 기초하지 않은, 자산이나 부채에 대한 투입변수(관측가능하지 않은 투입변수)

자산의 공정가치측정에 대한 공시

(단위 : 천원)

	측정 전체				
	공정가치				
	자산				
	당기손익인식금융자산				공정가치평가를 기타포괄손익으로 인식하는 금융자산
	건설공제조합	기계설비건설공제조합	엔지니어링공제조합	하이리움산업(주)	SNT Global LLC
	공정가치 서열체계의 모든 수준				
	공정가치 서열체계 수준 3				

자산	353,340	49,636	1,496,776	299,884	5,555,000

자산의 공정가치측정에 사용된 관측가능하지 않은 투입변수에 대한 공시

(단위 : 천원)

	측정 전체									
	공정가치									
	자산									
	당기손익인식금융자산								공정가치평가를 기타포괄손익으로 인식하는 금융자산	
	건설공제조합		기계설비건설공제조합		엔지니어링공제조합		하이리움산업(주)		SNT Global LLC	
	공정가치 서열체계의 모든 수준									
	공정가치 서열체계 수준 3									
	평가기법									
	순자산가치	시장접근법	순자산가치	시장접근법	순자산가치	시장접근법	순자산가치	시장접근법	순자산가치	시장접근법
자산	353,340		49,636		1,496,776			299,884	5,555,000	
공정가치측정에 사용된 투입변수에 대한 기술, 자산	기초자산가격		기초자산가격		기초자산가격				기초자산가격	

공정가치 서열체계 수준 3으로 분류된 자산의 변동에 대한 공시

당기 (단위 : 천원)

	측정 전체
	반복적인 공정가치측정치
	자산
	공정가치로 측정하는 금융자산
	공정가치 서열체계의 모든 수준
	공정가치 서열체계 수준 3
기초 자산	2,214,101
매입, 공정가치측정, 자산	7,051,776
매도, 공정가치측정, 자산	(1,569,204)
당기손익으로 인식된 이익(손실)(외환차이 포함), 공정가치 측정, 자산	57,963
기말 자산	7,754,636

전기 (단위 : 천원)

	측정 전체
	반복적인 공정가치측정치
	자산
	공정가치로 측정하는 금융자산
	공정가치 서열체계의 모든 수준
	공정가치 서열체계 수준 3
기초 자산	2,096,697
매입, 공정가치측정, 자산	0
매도, 공정가치측정, 자산	0
당기손익으로 인식된 이익(손실)(외환차이 포함), 공정가치 측정, 자산	117,404

기말 자산	2,214,101

37. 범주별 금융상품

금융자산의 범주별 공시

당기 (단위 : 천원)

		당기손익인식금융자산	공정가치평가를 기타포괄손익으로 인식하는 금융자산	상각후원가로 측정하는 금융자산, 범주	금융자산, 범주 합계
총 금융자산		2,199,636	5,555,000	170,120,124	177,874,760
총 금융자산	현금및현금성자산	0	0	67,406,026	67,406,026
	단기금융상품	0	0	25,783,900	25,783,900
	매출채권 및 기타유동채권	0	0	74,621,892	74,621,892
	장기금융상품	0	0	2,000	2,000
	장기금융자산	2,199,636	5,555,000	0	7,754,636
	매출채권 및 기타비유동채권	0	0	2,306,306	2,306,306

전기 (단위 : 천원)

		당기손익인식금융자산	공정가치평가를 기타포괄손익으로 인식하는 금융자산	상각후원가로 측정하는 금융자산, 범주	금융자산, 범주 합계
총 금융자산		2,214,101		171,570,339	173,784,440
총 금융자산	현금및현금성자산	0		41,613,929	41,613,929
	단기금융상품				0
	매출채권 및 기타유동채권	0		123,043,237	123,043,237
	장기금융상품	0		2,000	2,000
	장기금융자산	2,214,101		0	2,214,101
	매출채권 및 기타비유동채권	0		6,911,173	6,911,173

금융부채의 범주별 공시

당기 (단위 : 천원)

		상각후원가로 측정하는 금융부채, 범주
총 금융부채		90,354,800
총 금융부채	매입채무및기타채무	88,977,756
	장기기타채무	1,377,044

전기 (단위 : 천원)

		상각후원가로 측정하는 금융부채, 범주
총 금융부채		72,882,678

총 금융부채	매입채무및기타채무	71,416,505
	장기기타채무	1,466,173

금융상품의 범주별 손익의 공시

당기 (단위 : 천원)

		자산과 부채			자산과 부채 합계
		금융자산, 범주		금융부채, 범주	
		당기손익인식금융자산	상각후원가로 측정하는 금융자산, 범주	상각후원가로 측정하는 금융부채, 범주	
대손상각비(대손충당금환입)		0	9,726,525	0	9,726,525
금융상품관련수익		118,259	15,240,145	6,888,272	22,246,676
금융상품관련수익	이자수익(금융수익)	0	4,140,382	0	4,140,382
	배당금수익(금융수익)	118,259	0	0	118,259
	외환차익(금융수익)	0	6,159,828	6,740,720	12,900,548
	외화환산이익(금융수익)	0	4,939,935	147,552	5,087,487
	리스상환이익(금융수익)				
금융상품관련비용		0	11,292,918	7,444,192	18,737,110
금융상품관련비용	이자비용(금융원가)	0	0	205,218	205,218
	외환차손(금융원가)	0	6,224,288	6,977,043	13,201,331
	외화환산손실(금융원가)	0	5,041,948	261,931	5,303,879
	상각후원가로 측정하는 금융자산의 제거에서 발생한 손실	0	26,682	0	26,682

전기 (단위 : 천원)

		자산과 부채			자산과 부채 합계
		금융자산, 범주		금융부채, 범주	
		당기손익인식금융자산	상각후원가로 측정하는 금융자산, 범주	상각후원가로 측정하는 금융부채, 범주	
대손상각비(대손충당금환입)		0	2,394,487	0	2,394,487
금융상품관련수익		119,654	26,035,471	3,650,323	29,805,448
금융상품관련수익	이자수익(금융수익)	0	1,593,694	0	1,593,694
	배당금수익(금융수익)	119,654	0	0	119,654
	외환차익(금융수익)	0	4,826,096	3,621,740	8,447,836
	외화환산이익(금융수익)	0	19,615,681	28,107	19,643,788
	리스상환이익(금융수익)	0	0	476	476
금융상품관련비용		0	6,435,403	3,533,674	9,969,077
금융상품관련비용	이자비용(금융원가)	0	0	718,417	718,417
	외환차손(금융원가)	0	4,267,901	1,730,798	5,998,699
	외화환산손실(금융원	0	2,112,995	1,084,459	3,197,454

	가)				
	상각후원가로 측정하는 금융자산의 제거에서 발생한 손실	0	54,507	0	54,507

6. 배당에 관한 사항

가. 회사의 배당정책에 관한 사항

1) 배당 목표 결정시 사용하는 재무지표 및 산출방법

당사의 배당은 현금배당을 최우선으로 하며, 배당시기는 분기배당과 12월말 기준 결산 이익배당을 실시하고 있습니다. 과거 3개년 동안 분기배당과 이익배당을 포함한한 연 주당배당액은 500원~900원이며, 이는 시가 대비 2.2%~4.1%에 해당합니다.

2) 향후 배당 수준의 방향성

과거 10년의 경우 매 결산기에 결산 이익배당을 실시하였으며, 당사의 정관에 분기배당이 도입된 2020년 이후로 6월말을 기준일으로 매년 분기배당을 실시하였습니다. 금년에는 3월,6월,9월말 기준 분기배당을 실시한 바 있습니다. 당사의 배당금은 배당가능이익 범위 내에서 회사의 지속적 성장을 위한 투자, 경영환경, 주주가치 제고 등을 고려하여 결정하고 있습니다. 향후에도 당사는 미래 성장을 위한 투자와 주주가치 제고를 균형있게 고려하여 배당을 실시할 계획입니다.

3) 배당 제한 관련 정책

당사의 배당금은 경기 불확실성 및 규제환경, 회사의 경영상 목적 등에 의해 변동될 수 있습니다.

나. 배당관련 예측가능성 제공에 관한 사항

1) 정관상 배당절차 개선방안 이행 가부

구분	결산배당	분기・중간배당
정관상 배당액 결정 기관	주주총회	이사회
정관상 배당기준일을 배당액 결정 이후로 정할 수 있는지 여부	X	X
배당절차 개선방안 이행 관련 향후 계획	현재로서는 계획이 없으나, 배당절차 개선방안에 대해 향후 당사의 경영상황 등을 전반적으로 고려하여 검토할 계획입니다.	현재로서는 계획이 없으나, 배당절차 개선방안에 대해 향후 당사의 경영상황 등을 전반적으로 고려하여 검토할 계획입니다.

2) 배당액 확정일 및 배당기준일 지정 현황

- 결산배당

구분	결산월	배당여부	배당액 확정일	배당기준일	배당 예측가능성 제공여부	비고
결산배당	2025년 12월	O	2026년 02월 27일	2025년 12월 31일	X	정기주주총회에서 결의 예정
결산배당	2024년 12월	O	2025년 02월 28일	2024년 12월 31일	X	정기주주총회 결의
결산배당	2023년 12월	O	2024년 02월 29일	2023년 12월 31일	X	정기주주총회 결의

- 분기배당

구분	결산월	배당여부	배당액 확정일	배당기준일	배당 예측가능성 제공여부	비고
분기배당	2025년 09월	O	2025년 11월 12일	2025년 9월 30일	X	이사회 결의
분기배당	2025년 06월	O	2025년 08월 11일	2025년 6월 30일	X	이사회 결의
분기배당	2025년 03월	O	2025년 05월 12일	2025년 3월 31일	X	이사회 결의
분기배당	2024년 06월	O	2024년 08월 08일	2024년 6월 30일	X	이사회 결의
분기배당	2023년 06월	O	2023년 08월 10일	2023년 6월 30일	X	이사회 결의
분기배당	2022년 06월	O	2022년 08월 11일	2022년 6월 30일	X	이사회 결의

다. 기타 참고사항(배당 관련 정관의 내용 등)
당사는 정관에 의거 주주총회 결의 및 이사회 결의를 통해 연차 및 분기배당을 실시하고 있으며 배당 관련 정보를 전자공시시스템(DART)에 안내하고있습니다.

[정관]
1) 이익배당 관련규정
당사의 정관에 규정된 이익배당에 관련한 사항은 다음과 같습니다.

제 45 조(이익배당)
① 이익의 배당은 금전, 주식 및 기타의 재산으로 할 수 있다.
② 제1항의 배당은 매 결산기말 현재의 주주명부에 기재된 주주 또는 등록된 질권자에게 지급한다.

제 45 조의 2(분기배당)
① 회사는 사업연도 개시일부터 3월, 6월 및 9월 말일 현재의 주주에게 자본시장과 금융투자업에 관한 법률 제165조의 12에 의한 분기배당을 할 수 있다. 분기배당은 금전으로 한다.
② 제1항의 분기배당은 이사회의 결의로 하되, 그 결의는 제1항의 각 기준일 이후 45일 내에 해야 한다.
③ 분기배당은 직전결산기의 대차대조표상의 순자산액에서 다음 각 호의 금액을 공제한 액을 한도로 한다.
1. 직전결산기의 자본금의 액
2. 직전결산기까지 적립된 자본준비금과 이익준비금의 합계액
3. 상법 시행령에서 정하는 미실현이익
4. 직전결산기의 정기주주총회에서 이익배당하기로 정한 금액

5. 직전결산기까지 정관의 규정 또는 주주총회의 결의에 의하여 특정목적을 위해 적립한 임의준비금
6. 분기배당에 따라 당해 결산기에 적립하여야 할 이익준비금
7. 당해 영업년도 중에 분기배당이 있었던 경우 그 금액의 합계액

④ 정관 제8조의 2 우선주식에 대한 분기배당도 보통주식과 동일한 배당률을 적용한다.

제 46 조(배당금지급청구권의 소멸시효)

① 배당금의 지급청구권은 5년간 이를 행사하지 아니하면 소멸시효가 완성한다.

② 제1항의 시효의 완성으로 인한 배당금은 회사에 귀속한다.

라. 최근 3사업연도 주요배당지표

구 분	주식의 종류	당기	전기	전전기
		제18기	제17기	제16기
주당액면가액(원)		500	500	500
(연결)당기순이익(백만원)		84,373	34,637	22,728
(별도)당기순이익(백만원)		74,141	32,206	15,655
(연결)주당순이익(원)		4,270	1,735	1,150
현금배당금총액(백만원)		22,724	9,880	5,929
주식배당금총액(백만원)		-	-	-
(연결)현금배당성향(%)		26.9	28.5	26.1
현금배당수익률(%)	보통주	3.0	2.2	4.1
	우선주	-	-	-
주식배당수익률(%)	보통주	-	-	-
	우선주	-	-	-
주당 현금배당금(원)	보통주	1,150	500	900
	우선주	-	-	-
주당 주식배당(주)	보통주	-	-	-
	우선주	-	-	-

※ 상기 (연결)당기순이익과 주당순이익은 K-IFRS 연결재무제표상 지배기업 소유주지분 당기순이익 및 그에 대한 주당순이익입니다.
※ 상기 당기(제18기) 현금배당금 총액은 배당기준일(2025년 3월 31일) 권리주주에게 지급된 분기 배당금 총액 4,940백만원(1주당 250원), 배당기준일(2025년 6월 30일) 권리주주에게 지급한 분기배당금 5,928백만원(1주당 300원), 배당기준일(2025년 9월 30일) 권리 주주에게 지급한 분기배당금 5,928백만원(1주당 300원)과 정기주주총회 승인 전 결산배당금 5,928백만원(1주당 300원)을 합산한 총액이며, 향후 정기주주총회에서 부결되거나 수정이 발생한 경우 정정보고서를 통해 그 내용 및 사유 등을 반영할 예정입니다.
※ 상기 전기(제17기) 현금배당금 총액은 배당기준일(2024년 6월 30일) 권리주주에게 지급한 분기 배당금 총액 2,964백만원(1주당 150원)과 결산배당금 6,916백만원(1주당 350원)을 합산한 총액입니다.
※ 상기 전전기(제16기) (연결)주당순이익은 당기 중 소유주식 1주당 2주를 배당하는무상증자를 실시함에 따라 주당이익을 소급하여 조정하였습니다.
※ 상기 전전기(제16기) 현금배당금 총액은 배당기준일(2023년 6월 30일) 권리주주에게 지급한 분기 배당금 2,635백만원(1주당 400원)과 결산배당금 3,294백만원(1주당 500원)을 합산한 총액입니다.
※ 상기 (연결)현금배당성향(%)은 지배기업 소유주지분 당기순이익에 대한 현금배당금 총액의 비율입니다.
※ 상기 현금배당수익률(%)은 당해 배당과 관련된 주주명부 폐쇄일 제2매매거래일 전부터 과거 1주일간의 거래소 시장에서 형성된 최종가격의 산술평균가격에 대한 1주당 배당금의 비율을 백분율로 산정한 것입니다.

마.과거배당이력

(단위: 회, %)

연속 배당횟수		평균 배당수익률	
분기(중간)배당	결산배당	최근 3년간	최근 5년간
3	8	3.1	3.6

- 상기 평균배당수익률은 3년, 5년간 배당수익률 합을 3, 5로 나눈 수치입니다.
- 상기 평균배당수익률은 분기배당수익률을 포함하여 산정하였으며, 최근 3년간은 2023년(제16기)부터 2025년(제18기)까지 기간이며, 최근 5년간은 2021년(제14기)부터 2025년(제18기)까지 기간입니다. 배당수익률은 상기 '나. 배당성향'을 참고하시기바랍니다.
- 정기주주총회 승인 전 결산배당(1주당 300원)이 예정되어 있으며, 향후 정기주주총회에서 부결되거나 수정이 발생한 경우 정정보고서를 통해 그 내용 및 사유 등을 반영할 예정입니다.

※ 당사는 최근 5년간 2020년 6월 30일, 2021년 6월 30일, 2022년 6월 30일 ,2023년 6월 30일, 2024년 6월 30일 및 2025년 3월 31일, 2025년 6월 30일, 2025년 9월 30일 기준주주를 대상으로 분기배당을 실시하였습니다.

7. 증권의 발행을 통한 자금조달에 관한 사항

7-1. 증권의 발행을 통한 자금조달 실적

[지분증권의 발행 등과 관련된 사항]

당사의 최근 사업년도의 증자(감자) 현황사항은 아래와 같습니다.

(기준일 : 2025년 12월 31일) (단위 : 원, 주)

주식발행 (감소)일자	발행(감소) 형태	발행(감소)한 주식의 내용				
		종류	수량	주당 액면가액	주당발행 (감소)가액	비고
2008.02.01	-	보통주	2,373,000	500	500	설립
2008.11.27	무상증자	보통주	4,711,612	500	500	무상증자(200%)
2018.02.28	주식배당	보통주	212,538	500	500	3%
2019.02.28	주식배당	보통주	209,561	500	500	3%
2024.05.17	무상증자	보통주	13,174,072	500	500	무상증자(200%)

[채무증권의 발행 등과 관련된 사항]

가. 채무증권 발행실적

(기준일 : 2025년 12월 31일) (단위 : 천원, %)

발행회사	증권종류	발행방법	발행일자	권면(전자등록)총액	이자율	평가등급 (평가기관)	만기일	상환 여부	주관회사
-	-	-	-	-	-	-	-	-	-
합 계	-	-	-	-	-	-	-	-	-

- 해당사항 없음

나. 기업어음증권 미상환 잔액

(기준일 : 2025년 12월 31일) (단위 : 천원)

잔여만기		10일 이하	10일초과 30일이하	30일초과 90일이하	90일초과 180일이하	180일초과 1년이하	1년초과 2년이하	2년초과 3년이하	3년 초과	합 계
미상환 잔액	공모	-	-	-	-	-	-	-	-	-
	사모	-	-	-	-	-	-	-	-	-
	합계	-	-	-	-	-	-	-	-	-

- 해당사항 없음

다. 단기사채 미상환 잔액

(기준일 : 2025년 12월 31일) (단위 : 천원)

잔여만기		10일 이하	10일초과 30일이하	30일초과 90일이하	90일초과 180일이하	180일초과 1년이하	합 계	발행 한도	잔여 한도
미상환 잔액	공모	-	-	-	-	-	-	-	-
	사모	-	-	-	-	-	-	-	-
	합계	-	-	-	-	-	-	-	-

- 해당사항 없음

라. 회사채 미상환 잔액

(기준일 : 2025년 12월 31일) (단위 : 천원)

잔여만기		1년 이하	1년초과 2년이하	2년초과 3년이하	3년초과 4년이하	4년초과 5년이하	5년초과 10년이하	10년초과	합 계
미상환 잔액	공모	-	-	-	-	-	-	-	-
	사모	-	-	-	-	-	-	-	-
	합계	-	-	-	-	-	-	-	-

- 해당사항 없음

마. 신종자본증권 미상환 잔액

(기준일 : 2025년 12월 31일) (단위 : 천원)

잔여만기		1년 이하	1년초과 5년이하	5년초과 10년이하	10년초과 15년이하	15년초과 20년이하	20년초과 30년이하	30년초과	합 계
미상환 잔액	공모	-	-	-	-	-	-	-	-
	사모	-	-	-	-	-	-	-	-
	합계	-	-	-	-	-	-	-	-

- 해당사항 없음

바. 조건부자본증권 미상환 잔액

(기준일 : 2025년 12월 31일) (단위 : 천원)

잔여만기		1년 이하	1년초과 2년이하	2년초과 3년이하	3년초과 4년이하	4년초과 5년이하	5년초과 10년이하	10년초과 20년이하	20년초과 30년이하	30년초과	합 계
미상환 잔액	공모	-	-	-	-	-	-	-	-	-	-
	사모	-	-	-	-	-	-	-	-	-	-
	합계	-	-	-	-	-	-	-	-	-	-

- 해당사항 없음

사. 사채관리계약 주요내용 및 충족여부 등

- 해당사항 없음

7-2. 증권의 발행을 통해 조달된 자금의 사용실적

- 해당사항 없음

8. 기타 재무에 관한 사항

가. 재무제표 재작성 등 유의사항

1) 재무제표 재작성

- 해당사항 없음

2) 합병에 관한 사항

2022년 12월 2일 SNT다이내믹스(주)로부터 (주)KHE의 지분 100%를 양수하였으며 2022년 12월 8일 합병계약에 의해 2023년 2월 7일 합병기준일로 하여 (주)KHE를 흡수합병 하였습니다. 동 합병은 신주를 교부하지 않는 무증자합병이며, 합병으로 인하여 신규로 발행된 보통주식은 없습니다.

3) 자산유동화와 관련한 자산매각의 회계처리 및 우발채무 등에 관한 사항

(1) 자산유동화와 관련한 자산매각의 회계처리

- 해당사항 없음

(2) 우발채무 등에 관한 사항

우발채무 등에 관한 사항은 'III. 재무에 관한 사항'의 '3. 연결재무제표 주석'을 참조하시기 바랍니다.

4) 기타 재무제표 이용에 유의하여야 할 사항
감사보고서상 강조사항과 핵심감사사항은 아래와 같습니다.

사업연도	강조사항 등	핵심감사사항
제18기(당기)	특기사항 없음	- 총계약원가에 대한 추정의 불확실성 - 공사진행률 산정
제17기(전기)	특기사항 없음	- 총계약원가에 대한 추정의 불확실성 - 공사진행률 산정
제16기(전전기)	특기사항 없음	- 총계약원가에 대한 추정의 불확실성 - 공사진행률 산정

나. 진행률적용 수주계약 현황

(단위 : 천원)

회사명	품목	발주처	계약일	공사기한	수주총액	진행률	미청구공사		공사미수금	
							총액	손상차손 누계액	총액	대손 충당금
SNT Gulf for Industry Co., Ltd	AIR COOLER	TECNICAS REUNIDAS SAUIDA FOR SERVICES CONTACTING CO.LTD.	2019.12.27	2024.01.06	107,628,994	100.00	-	-	5,381,450	-
SNT Gulf for Industry Co., Ltd	AIR COOLER	SNAMPROGETTI SAUDI ARABIA	2021.06.10	2024.02.15	22,057,144	100.00	-	-	1,786,595	-
SNT Gulf for Industry Co., Ltd	AIR COOLER	SNAMPROGETTI SAUDI ARABIA	2021.06.24	2024.02.22	53,799,796	99.82	1,893,608	-	1,644,205	-
SNT Gulf for Industry Co., Ltd	AIR COOLER	SAMSUNG ENGINEERING SAUDI ARABIA CO.,LTD.	2022.04.27	2024.03.27	36,008,460	100.00	-	-	-	-
SNT Gulf for Industry Co., Ltd	AIR COOLER	L&T HYDROCARBON SAUDI COMPANY	2022.10.12	2024.10.30	24,864,487	100.00	-	-	-	-
SNT Gulf for Industry Co., Ltd	AIR COOLER	BRANCH OF HYUNDAI ENGINEERING CO.,LTD	2024.06.17	2025.11.30	14,902,912	99.80	714,976	-	68,825	-
SNT Gulf for Industry Co., Ltd	AIR COOLER	National Contracting Co. Ltd	2024.06.17	2025.08.31	18,537,758	97.27	7,957,604	-	-	-
SNT Gulf for Industry Co., Ltd	AIR COOLER	L&T HYDROCARBON SAUDI COMPANY	2024.04.09	2025.10.07	27,974,700	100.00	-	-	13,987,350	-
SNT Gulf for Industry Co., Ltd	AIR COOLER	TRSSC & SEGS UJV RIYAS	2024.06.19	2026.05.04	107,843,576	80.97	44,182,328	-	-	-
SNT Gulf for Industry Co., Ltd	AIR COOLER	Samsung Engineering Saudi Arabia Co., Ltd.	2024.08.16	2026.03.14	82,489,500	81.13	17,427,253	-	-	-
SNT Gulf for Industry Co., Ltd	AIR COOLER	Samsung Engineering Saudi Arabia Co., Ltd.	2024.08.16	2026.06.20	23,530,022	53.90	-	-	-	-
SNT Gulf for Industry Co., Ltd	AIR COOLER	TRSSC & SEGS UJV RIYAS	2024.12.30	2026.07.24	24,083,434	20.15	118,164	-	2,367,090	-
SNT Gulf for Industry Co., Ltd	AIR COOLER	BRANCH OF SEPCO ELECTRIC POWER CONSTRUCTION CORPORATION	2025.03.06	2026.06.04	36,926,604	38.17	5,926,930	-	4,474,397	-
SNT Gulf for Industry Co., Ltd	AIR COOLER	GS CONSTRUCTION ARABIA CO.,LTD.	2025.02.14	2026.05.21	17,215,200	45.71	-	-	-	-
SNT ENERGY SOLUTIONS - L.L.C - S.P.C	AIR COOLER	TECNIMONT SPA	2024.09.18	2025.09.10	28,392,886	85.08	8,449,469	-	2,933,659	-
SNT에너지(주)	AIR COOLER	DL E&C CO.,LTD. for and on behalf oh HDL JV	2023.08.31	2025.07.20	16,147,402	97.56	1,279,714	-	-	-
SNT에너지(주)	AIR COOLER	BECHTEL OIL,GAS AND CHEMICALS,INC	2019.12.16	2026.02.22	96,193,786	98.48	3,289,063	-	5,624,603	-
SNT에너지(주)	AIR COOLER	PETROFAC EMIRATES LLC	2024.03.25	2025.06.20	31,180,377	92.87	4,827,519	-	10,222,497	-
SNT에너지(주)	AIR COOLER	CTEP Japan LLP	2021.12.17	2025.05.02	41,096,395	100.00	6,090	-	4,108,282	-
SNT에너지(주)	AIR COOLER	LINDE ENGINEERING KOREA LTD	2021.12.22	2024.08.18	79,321,554	0.19	29,605	-	-	-
SNT에너지(주)	AIR COOLER	THE DOW CHEMICAL COMPANY	2023.12.07	2028.09.15	17,667,255	55.65	4,553,850	-	-	-
SNT에너지(주)	AIR COOLER	BLACK&VEATCH KROEA	2024.03.18	2026.05.24	22,389,534	50.85	-	-	-	-
SNT에너지(주)	AIR COOLER	TECNIMONT SPA	2024.03.29	2025.06.06	114,899,618	100.00	5,744,981	-	-	-
SNT에너지(주)	AIR COOLER	TECHNIP ENERGIES FRANCE QATAR BRANCH	2024.06.28	2026.04.30	32,841,518	94.84	7,015,169	-	2,678,856	-

SNT에너지(주)	AIR COOLER	T.J.N Ruwais LNG	2024.10.14	2026.05.10	38,722,936	79.67	19,324,055	-	-	-
SNT에너지(주)	AIR COOLER	SICIM S.p.A	2024.10.23	2026.03.26	33,490,853	70.75	14,151,332	-	-	-
SNT에너지(주)	AIR COOLER	BECHTEL OIL,GAS AND CHEMICALS,INC	2024.12.27	2027.05.10	106,172,043	12.57	-	-	4,462,767	-
SNT에너지(주)	AIR COOLER	삼성인앤에이(주)	2025.06.09	2026.07.30	20,968,194	1.80	-	-	-	-
SNT에너지(주)	AIR COOLER	BECHTEL OIL,GAS AND CHEMICALS,INC	2025.09.11	2026.12.03	34,822,643	0.00	265	-	-	-
SNT에너지(주)	AIR COOLER	BECHTEL OIL,GAS AND CHEMICALS,INC	2025.10.20	2027.03.17	34,530,869	0.00	-	-	-	-
SNT에너지(주)	HRSG	Lotte E&C	2021.05.06	2024.12.31	17,316,700	97.00	-	-	953,201	-
SNT에너지(주)	HRSG	Lotte E&C	2021.05.06	2024.12.31	17,316,700	99.19	-	-	990,474	-
SNT에너지(주)	HRSG	한국서부발전(주)	2023.02.07	2025.06.30	65,918,364	99.95	276,681	-	-	-
SNT에너지(주)	HRSG	HYUNDAI ENGINEERING CO.,LTD	2023.09.27	2025.01.04	27,760,000	90.79	-	-	-	-
SNT에너지(주)	HRSG	HYUNDAI ENGINEERING CO.,LTD	2024.12.27	2026.11.15	39,900,000	10.66	262,220	-	-	-
SNT에너지(주)	HRSG	현대로템주식회사	2025.03.07	2026.11.15	51,600,000	14.30	7,378,902	-	-	-
SNT에너지(주)	HRSG	두산에너빌리티(주)	2025.03.06	2028.03.31	32,900,000	45.07	-	-	4,944,870	-
합 계						-	154,809,778	-	66,629,121	-

다. 연결대손충당금 설정현황

1) 최근 3사업연도의 계정과목별 대손충당금 설정내역은 다음과 같습니다.

(단위 : 천원)

구 분	계정과목	채권 총액	대손충당금	대손충당금 설정률
제18기 연간	매출채권	114,723,340	18,349,277	16.0%
	대여금	2,109,214	12,079	0.6%
	미청구공사	172,939,087	427,865	0.2%
	합 계	289,771,641	18,789,221	6.5%
제17기 연간	매출채권	188,956,260	8,521,995	4.5%
	대여금	2,433,861	12,079	0.5%
	미청구공사	75,807,399	196,409	0.3%
	합 계	267,197,520	8,730,483	3.3%
제16기 연간	매출채권	44,484,824	5,244,406	11.8%
	대여금	3,215,666	12,079	0.4%
	미청구공사	134,992,713	389,761	0.3%
	합 계	182,693,203	5,646,246	3.1%

2) 당기와 전기 중 매출채권및기타채권의 기대손실충당금의 변동은 다음과 같습니다

(단위: 천원)

구 분	당기		전기	
	유동	비유동	유동	비유동
기초금액	2,756,522	5,777,552	113,269	5,143,215
기대손실충당금(환입)	5,241,638	4,253,409	2,643,253	(55,413)
기타(*)	541,810	(209,575)	-	689,750
기말금액	8,539,970	9,821,386	2,756,522	5,777,552

(*) 기타증감은 제각 및 해외 종속기업 재무제표 환산 등에 따른 증감액입니다.

3) 당기와 전기 중 계약자산의 기대손실충당금의 변동은 다음과 같습니다.

(단위: 천원)		
구 분	당기	전기
기초금액	196,409	389,761
기대손실충당금(환입)	231,477	(193,352)
제각	(21)	-
기말금액	427,865	196,409

(*) 기타금액은 환율변동에 의한 증감액을 포함하고 있습니다.

4) 매출채권 관련 대손충당금 설정 방침
금융자산의 손상과 관련하여 최초인식 후 하나 이상의 손상사건이 발생한 결과 손상되었다는 객관적인 증거가 있으며, 그 손상사건이 신뢰성 있게 추정할 수 있는 금융자산의 추정미래현금흐름에 영향을 미친 경우에만, 당해 금융자산이 손상되었다고 판단하고 있습니다. 매출채권과 같은 특정 분류의 금융자산에 대해서는, 개별적으로 손상되지 않았다고 평가된 자산과 관련하여 후속적으로 집합적인 손상검사를 수행하고 있습니다. 수취채권 집합이 손상되었다는 객관적인 증거는 회사의 대금회수에 관한 과거 경험, 평균신용기간을 초과하는 대금지불의 연체 횟수의 증가, 그리고 수취채권의 채무불이행과 관련이 있는 국가 또는 지역의 경제상황에 있어서 주목할 만한 변화를 포함하고 있습니다.

5) 당기말 현재 경과기간별 매출채권잔액 현황

(단위 : 천원)

구 분		6월 이하	6월 초과 1년 이하	1년 초과 3년 이하	3년 초과	계
금 액	일 반	75,553,030	2,211,839	6,268,294	18,186,028	102,219,191
	특수관계자	12,504,149	-	-	-	12,504,149
	계	88,057,179	2,211,839	6,268,294	18,186,028	114,723,340
구성비율		76.76%	1.93%	5.46%	15.85%	100.00%

※ 매출채권잔액총액은 장,단기매출채권의 기대손실충당금 반영 전 합계금액입니다.

9. 연결재고자산의 보유 및 실사내역 등

가. 최근 3사업연도 재고자산의 보유 현황

(단위 : 백만원)

사업부문	계정과목	제18기	제17기	제16기
제 조	원 재 료	7,830	21,896	3,348
	부 재 료	-	-	353
	미착재료	1,118	3,489	-
	합 계	8,948	25,385	3,701
총자산대비 재고자산 구성비율(%) [재고자산합계÷기말자산총계×100]		1.52%	4.91%	0.87%
재고자산회전율(회수) [연환산 매출원가÷{(기초재고+기말재고)÷2}]		26.00회	16.24회	36.26회

나. 재고자산의 실사내역 등

재고자산은 계속기록법에 따라 기록한 수량을 실지 재고조사에 의하여 확정하고 있으며, 매입가액에 부대비용을 가산하고 선입선출법을 적용하여 산정한 취득원가와 순실현가능가치 중 낮은 금액으로 측정된 가액을 재무제표에 계상합니다.

1. 재고실사 기준일자 : 2025년 12월 31일
2. 재고실사 참여 및 입회자 : 외부감사인인 삼정회계법인의 참여
3. 장기 체화재고 등 : 당사는 수주기준으로 자재를 구매하기 때문에 실사일 현재 해당사항이 없습니다.

10. 유형자산 및 투자부동산의 공정가치 평가방법 등

가. 유형자산

유형자산은 원가로 측정하고 있으며 최초 인식 후에 원가에서 감가상각누계액과 손상차손누계액을 차감한 금액을 장부금액으로 표시하고 있습니다. 유형자산의 원가는당해 자산의 매입 또는 건설과 직접적으로 관련되어 발생한 지출로서 경영진이 의도하는 방식으로 자산을 가동하는데 필요한 장소와 상태에 이르게 하는데 직접 관련되는 원가와 자산을 해체, 제거하거나 부지를 복구하는 데 소요될 것으로 최초에 추정되는 원가를 포함하고 있습니다.

나. 투자부동산

임대수익이나 시세차익을 얻기 위하여 보유하고 있는 부동산은 투자부동산으로 분류하고 있습니다. 최초 인식시점에 거래원가를 포함하여 원가로 측정하고 있으며, 최초인식 후에 원가에서 감가상각누계액과 손상차손누계액을 차감한 금액을 장부금액으로 표시하고 있습니다.

11. 금융상품의 공정가치와 그 평가방법

가. 금융상품 평가방법 요약

1) 금융자산

가) 최초 인식과 측정

금융자산은 최초 인식 시점에 후속적으로 상각후원가로 측정되는 금융자산, 기타포괄손익-공정가치 측정 금융자산, 그리고 당기손익-공정가치 측정 금융자산으로 분류됩니다.

최초 인식 시점에 금융자산의 분류는 금융자산의 계약상 현금흐름 특성과 금융자산을 관리하기 위한 회사의 사업모형에 따라 달라집니다. 유의적인 금융요소가 포함되지 않거나 실무적 간편법을 적용하는 매출채권을 제외하고는, 회사는 금융자산을 최초에 공정가치로 측정하며, 당기손익-공정가치로 측정하는 금융자산의 경우가 아니라면 거래원가를 가감합니다. 유의적인 금융요소가 포함되지 않거나 실무적 간편법을 적용하지 않은 매출채권은 기업회계기준서 제1115호에 따라 결정된 거래원가로 측정합니다.

금융자산을 상각후원가 또는 기타포괄손익-공정가치로 측정하기 위해서는 현금흐름이 원리금만으로 구성(SPPI)되어야 합니다. 이 평가는 SPPI 테스트라고 하며, 개별 상품 수준에서 수행됩니다.

금융자산의 관리를 위한 회사의 사업모형은 현금흐름을 발생시키기 위해 금융자산을관리하는 방법과 관련됩니다. 사업모형은 현금흐름의 원천이 금융자산의 계약상 현금흐름의 수취인지, 매도인지 또는 둘 다 인지를 결정합니다.

나) 후속측정

① 상각후원가 측정 금융자산 (채무상품)

다음의 조건을 충족하는 채무상품은 후속적으로 상각후원가로 측정합니다.

· 계약상 현금흐름을 수취하기 위하여 보유하는 것이 목적인 사업모형 하에서 금융자산을 보유

· 금융자산의 계약조건에 따라 특정일에 원금과 원금잔액에 대한 이자 지급만으로 구성되어 있는 현금흐름이 발생

상각후원가 측정 금융자산은 후속적으로 유효이자율법을 상용하여 측정되며, 손상을인식합니다. 자산의 제거, 변경 또는 손상에서 발생하는 이익과 손실은 당기손익으로인식됩니다.

② 기타포괄손익-공정가치측정항목으로 분류되는 채무상품

다음의 조건을 충족하는 채무상품은 후속적으로 기타포괄손익-공정가치로 측정합니다.

· 계약상 현금흐름의 수취와 금융자산의 매도 둘 다를 통해 목적을 이루는 사업모형 하에서 금융자산을 보유

· 금융자산의 계약조건에 따라 특정일에 원금과 원금잔액에 대한 이자 지급만으로 구성되어 있는 현금흐름이 발생

기타포괄손익-공정가치 측정 채무상품에서, 이자수익, 외화환산손익, 그리고 손상 또는 환입은 상각후원가 측정 금융자산과 동일한 방법으로 계산되어 당기손익으로 인식됩니다. 나머지 공정가치 변동부분은 기타포괄손익으로 인식됩니다. 금융자산의제거 시, 기타포괄손익으로 인식한 공정가치 누적 변동분은 당기손익으로 재순환됩니다.

③ 기타포괄손익-공정가치측정항목으로 지정된 지분상품

회사는 최초 인식시점에 지분상품에 대한 투자를 기타포괄손익-공정가치 항목으로 지정하는 취소 불가능한 선택을 할 수 있습니다. 만일 지분상품이 단기매매항목이거나 사업결합에

서 취득자가 인식하는 조건부 대가인 경우에는 기타포괄손익-공정가치측정항목으로의 지정은 허용되지 아니합니다. 이러한 선택은 금융상품별로 이루어집니다.

이러한 기타포괄손익-공정가치 측정 지분상품에서 발생하는 손익은 당기손익으로 재순환되지 않습니다. 배당은 회사가 금융자산의 원가 중 일부를 회수하여 이익을 얻는 경우를 제외하고는, 받을 권리가 확정되었을 때 손익계산서에 기타수익으로 인식됩니다. 기타포괄손익-공정가치 측정 지분상품은 손상을 인식하지 않습니다.

④ 당기손익-공정가치 측정 금융자산
상기에서 설명한 상각후원가, 기타포괄손익-공정가치로 측정하지 않는 모든 금융상품은 모든 파생 금융자산을 포함하여 당기손익-공정가치로 측정합니다.
당기손익-공정가치측정금융자산은 매 보고기간말 공정가치로 측정하며, 위험회피관계로 지정된 부분을 제외한 공정가치 변동에 따른 손익을 당기손익으로 인식합니다.
회사는 상각후원가 또는 기타포괄손익-공정가치로 측정하는 요구사항을 충족하는 채무상품을 당기손익-공정가치 측정 항목으로 지정한다면 회계불일치를 제거하거나유의적으로 줄이는 경우에는 해당 채무상품을 당기손익-공정가치 측정 항목으로 지정할 수 있습니다. 다만, 이러한 지정은 취소할 수 없습니다.

다) 금융자산의 제거
금융자산의 현금흐름에 대한 계약상 권리가 소멸하거나, 금융자산을 양도하고 금융자산의 소유에 따른 위험과 보상의 대부분을 다른 기업에게 이전할 때에만 금융자산을 제거하고 있습니다. 만약 금융자산의 소유에 따른 위험과 보상의 대부분을 이전하지도 않고 보유하지도 않으며, 양도한 금융자산을 계속하여 통제하고 있다면, 회사는당해 금융자산에 대하여 지속적으로 관여하는 정도까지 계속하여 인식하고 있습니 다. 만약 양도한 금융자산의 소유에 따른 위험과 보상의 대부분을 보유하고 있다면, 회사는 당해 금융자산을 계속 인식하고 수취한 대가는 담보 차입으로 인식하고 있습니다.

상각후원가로 측정하는 금융자산을 제거하는 경우, 당해 자산의 장부금액과 수취하거나 수취할 대가의 합계의 차이를 당기손익으로 인식합니다. 기타포괄손익-공정가치로 측정하는 채무상품에 대한 투자를 제거하는 경우 이전에 인식한 손익누계액을 당기손익으로 재분류합니다. 반면에 최초 인식시점에 기타포괄손익-공정가치항목으로 지정한 지분상품에 대한 투자는 이전에 인식한 손익누계액을 당기손익으로 재분류하지 않으나 이익잉여금으로 대체합니다.

2) 금융부채
금융부채는 최초 인식 시점에 당기손익-공정가치 측정 금융부채, 대출과 차입, 미지급금 또는 효과적인 위험회피 수단으로 지정된 파생상품으로 적절하게 분류됩니다. 모든 금융부채는 최초에 공정가치로 인식되고, 대여금, 차입금 및 미지급금의 경우에는 직접 관련된 거래원가를 차감합니다.
모든 금융부채는 후속적으로 유효이자율법을 사용하여 상각후원가로 측정하거나 당기손익-공정가치로 측정합니다. 그러나 금융자산의 양도가 제거요건을 충족하지 못하거나 지속적 관여 접근법이 적용되는 경우에 발생하는 금융부채와 발행한 금융보증계약은 아래에 기술하고 있는 특정한 회계정책에 따라 측정됩니다.

가) 당기손익-공정가치 측정 금융부채
금융부채는 사업결합에서 취득자의 조건부대가이거나 단기매매항목이거나 최초 인식시 당

기손익인식항목으로 지정할 경우 당기손익-공정가치측정금융부채로 분류하고 있습니다.
금융부채가 단기간 내에 재매입되는 경우에는 단기매매항목으로 분류됩니다. 이 범주는 또한 기업회계기준서 제1109호에서 정의된 위험회피관계에 있는 위험회피수단으로 지정되지 않은 파생상품을 포함합니다. 또한 분리된 내재파생상품은 위험회피에 효과적인 수단으로 지정되지 않았다면 단기매매항목으로 분류됩니다.

당기손익-공정가치측정금융부채는 공정가치로 측정하며 위험회피관계로 지정된 부분을 제외한 공정가치의 변동으로 인해 발생하는 평가손익은 당기손익으로 인식합니다.
그러나 금융부채를 당기손익-공정가치측정 항목으로 지정하는 경우에 부채의 신용위험 변동으로 인한 금융부채의 공정가치 변동금액은 부채의 신용위험 변동효과를 기타포괄손익으로 인식하는 것이 당기손익에 회계불일치를 일으키거나 확대하는 것이 아니라면 기타포괄손익으로 인식합니다. 부채의 나머지 공정가치 변동은 당기손익으로 인식합니다. 기타포괄손익으로 인식된 금융부채의 신용위험으로 인한 공정가치 변동은 후속적으로 당기손익으로 재분류되지 않으며, 대신 금융부채가 제거될 때 이익잉여금으로 대체됩니다.
당기손익-공정가치측정항목으로 지정된 금융보증계약에서 발생한 손익은 당기손익으로 인식합니다.

나) 상각후원가측정금융부채
금융부채는 사업결합에서 취득자의 조건부대가이거나 단기매매항목이거나 최초 인식시 당기손익인식항목으로 지정할 경우에 해당하지 않는 경우 후속적으로 유효이자율법을 사용하여 상각후원가로 측정됩니다.
유효이자율법은 금융부채의 상각후원가를 계산하고 관련 기간에 걸쳐 이자비용을 배분하는 방법입니다. 유효이자율은 금융부채의 기대존속기간이나 (적절하다면) 더 짧은 기간에 지급하거나 수취하는 수수료와 포인트(유효이자율의 주요 구성요소임), 거래원가 및 기타 할증액 또는 할인액을 포함하여 예상되는 미래현금지급액의 현재가치를 금융부채의 상각후원가와 정확히 일치시키는 이자율입니다.

다) 금융보증부채
금융보증계약은 채무상품의 최초 계약조건이나 변경된 계약조건에 따라 지급기일에 특정 채무자가 지급하지 못하여 보유자가 입은 손실을 보상하기 위해 발행자가 특정금액을 지급하여야 하는 계약입니다.
금융보증부채는 공정가치로 최초 측정하며, 당기손익인식항목으로 지정되거나 자산의 양도로 인해 발생한 것이 아니라면 다음 중 큰 금액으로 후속측정하여야 합니다.
- 기업회계기준서 제1109호에 따라 산정한 손실충당금
- 최초 인식금액에서 기업회계기준서 제1115호에 따라 인식한 이익누계액을 차감한 금액

라) 금융부채의 제거
금융부채는 지급 의무의 이행, 취소, 또는 만료된 경우에 제거됩니다. 기존 금융부채가 대여자는 동일하지만 조건이 실질적으로 다른 금융부채에 의해 교환되거나, 기존 부채의 조건이 실질적으로 변경된 경우에, 이러한 교환이나 변경은 최초의 부채를 제거하고 새로운 부채를 인식하게 합니다. 각 장부금액의 차이는 당기손익으로 인식합니다.

나. 금융상품의 장부금액과 공정가치

1) 당기말과 전기말 현재 금융상품의 장부금액과 공정가치는 다음과 같습니다.

(단위: 천원)				
구 분	당기말		전기말	
	장부금액	공정가치	장부금액	공정가치
금융자산:				
공정가치로 인식된 금융자산				
장기금융자산(*1)	7,754,636	7,754,636	2,214,101	2,214,101
상각후원가로 인식된 금융자산(*2)				
현금및현금성자산	89,771,226	89,771,226	52,824,999	52,824,999
단기금융상품	25,783,900	25,783,900	-	-
매출채권및기타채권(*3)	97,303,388	97,303,388	176,557,186	176,557,186
장기금융상품	2,000	2,000	2,000	2,000
장기매출채권및기타채권	2,306,306	2,306,306	6,911,173	6,911,173
상각후원가로 인식된 금융자산 합계	215,166,820	215,166,820	236,295,358	236,295,358
금융자산 합계	222,921,456	222,921,456	238,509,459	238,509,459
금융부채:				
상각후원가로인식된 금융부채(*2)				
매입채무및기타채무(*4)	117,735,690	117,735,690	72,161,424	72,161,424
장기기타채무(*4)	173,360	173,360	166,364	166,364
상각후원가로인식된 금융부채 합계	117,909,050	117,909,050	72,327,788	72,327,788
금융부채 합계	117,909,050	117,909,050	72,327,788	72,327,788

(*1) 당기말과 전기말 현재 장기금융자산은 공정가치가 취득원가와 유사하다고 판단하였습니다.
(*2) 상각후원가로 측정되는 금융자산과 금융부채는 공정가치가 장부금액과 유사합니다.
(*3) 상기 매출채권 및 기타채권은 부가세 관련 금액을 제외한 금액입니다.
(*4) 상기 매입채무 및 기타채무는 리스부채, 종업원 급여관련 채무 및 부가세 관련 금액을 제외한 금액입니다.

2) 공정가치 서열체계

공정가치로 측정되거나 공정가치가 공시되는 금융상품은 공정가치 서열체계에 따라 구분되며 정의된 수준들은 다음과 같습니다.

구분	내용
수준1	동일한 자산이나 부채에 대한 활성시장의 (조정되지 않은) 공시가격
수준2	직접적으로(예: 가격) 또는 간접적으로(예: 가격에서 도출되어) 관측가능한, 자산이나 부채에 대한 투입변수. 단, 수준 1에 포함된 공시가격은 제외함
수준3	관측가능한 시장자료에 기초하지 않은, 자산이나 부채에 대한 투입변수(관측가능하지 않은 투입변수)

3) 당기말 현재 금융상품의 수준별 공정가치 측정치는 다음과 같습니다.

(단위: 천원)				
공정가치측정항목	수준 1	수준 2	수준 3	합계
<당기손익-공정가치 측정금융자산>				
건설공제조합	-	-	353,340	353,340
기계설비건설공제조합	-	-	49,636	49,636
엔지니어링공제조합	-	-	1,496,776	1,496,776
하이리움산업	-	-	299,884	299,884
<기타포괄손익-공정가치 측정금융자산>				
SNT Global LLC	-	-	5,555,000	5,555,000

4) 당기말 현재 공정가치 서열체계에서 수준3으로 분류되는 반복적인 공정가치측정치, 비반복적인 공정가치측정치에 대해 다음의 가치평가기법과 투입변수를 사용하고있습니다.

(단위: 천원)				
공정가치측정항목	공정가치	수준	가치평가기법	투입변수
<당기손익-공정가치 측정금융자산>				
건설공제조합	353,340	3	순자산가치법	기초자산가격
기계설비건설공제조합	49,636	3	순자산가치법	기초자산가격
엔지니어링공제조합	1,496,776	3	순자산가치법	기초자산가격
하이리움산업	299,884	3	최근유사거래가격이용법	-
<기타포괄손익-공정가치 측정금융자산>				
SNT Global LLC	5,555,000	3	순자산가치법	기초자산가격

5) 당기 및 전기 중 금융상품 공정가치 서열 수준 3의 변동내역은 다음과 같습니다.

(단위:천원)		
구 분	당기	전기
기초	2,214,101	2,096,697
취득	7,051,776	-
매도	(1,569,204)	-
당기손익	57,963	117,404
당기말	7,754,636	2,214,101

IV. 이사의 경영진단 및 분석의견

1. 예측정보에 대한 주의사항

당사가 동 이사의 경영진단 의견서에서 미래에 발생할 것으로 예상・예측한 활동, 사건 또는 현상은 당해 공시서류 작성시점의 사건 및 재무성과에 대하여 회사의 견해를 반영한 것입니다. 동 예측정보는 미래 사업환경과 관련된 다양한 가정에 기초하고있으며, 동 가정들은 결과적으로 부정확한 것으로 판명될 수도 있습니다.
 또한, 이러한 가정들에는 예측정보에서 기재한 예상치와 실제 결과 간에 중요한 차이를 초래할 수 있는 요인에는 회사 내부경영과 관련된 요인과 외부 환경에 관한 요인이 포함되어 있으며, 이에 한하지 않습니다.
 당사는 동 예측정보 작성시점 이후에 발생하는 위험 또는 불확실성을 반영하기 위하여 예측정보를 기재한 사항을 수정하는 정정보고서를 공시할 의무는 없습니다. 결론적으로는 동 이사의 경영진단 의견서상에 회사가 예상한 결과 또는 상황이 실현되거나 회사가 당초에 예상한 영향이 발생한다는 확신을 제공할 수 없습니다. 동 의견서에 기재된 예측정보는 동 보고서 작성시점을 기준으로 작성한 것이며, 회사가 이러한위험요인이나 예측정보를 최신화 할 예정이 없음을 유의하시기 바랍니다.

2. 개요

당사의 사업분야는 석유화학, 석유정제 GAS플랜트로 대변되는 공랭식열교환기와 발전설비분야에 적용되는 배열회수보일러 및 환경설비분야의 탈질설비와 원자력 BOP분야 등으로 이루어진 플랜트 사업구조를 가지고 있습니다. 당사의 매출액은 수주산업에 해당되는 만큼 일부 자체사업을 제외하고 전량 수주에 의존하는 특성을 가지고 있습니다. 그러므로 보다 풍부한 양질의 수주물량 확보를 위해 건실한 재무구조와 고도의 기술력 확보를 주요 경쟁요소로 보며, 또한 높은 브랜드 이미지를 바탕으로 차별화된 고품격의 제품을 생산하여 소비자의 다양한 욕구를 충족시킴으로서 플랜트 시장내 경쟁력을 높이는 것이 요구되고 있습니다.
경영성과면에서 당사는 매출액은 감소하였으나 영업이익 및 당기순이익 모두 증가하였습니다.

2025년말 연결재무상태표상 자산총계는 5,898억원을 기록하였으며, 부채총계는 2,251억원, 자본총계는 3,647억원이 되었습니다.

연결기준 매출액은 6,061억원을 기록하였으며, 영업이익은 1,113억원, 당기순이익은 844억원을 기록하였습니다.

 2025년말 별도재무상태표상 자산총계는 5,261억원을 기록하였으며, 부채총계는 1,825억원, 자본총계는 3,436억원이 되었습니다.

별도기준 매출액은 4,991억원을 기록하였으며, 영업이익은 955억원, 당기순이익은 741억원을 기록하였습니다.

3. 재무상태 및 영업실적

※ 당기 제18기 재무제표는 주주총회 승인전 재무제표이며, 향후 정기주주총회에서 재무제표 승인 관련 안건이 부결되거나 수정이 발생한 경우 정정보고서를 통해 그 내용 및 사유 등을 반영할 예정입니다.

가. 연결재무상태표

(단위 : 원)

구 분	제18기 (2025년 12월말)	제17기 (2024년 12월말)	증감	증감율
[유동자산]	415,091,175,012	343,266,726,899	71,824,448,113	20.92%
· 현금및현금성자산	89,771,225,887	52,824,998,857	36,946,227,030	69.94%
· 단기금융자산	25,783,900,000	-	25,783,900,000	-
· 매출채권및기타채권	102,641,653,801	179,806,947,096	-77,165,293,295	-42.92%
· 계약자산	172,511,222,467	75,610,990,377	96,900,232,090	128.16%
· 재고자산	8,948,792,882	25,385,032,734	-16,436,239,852	-64.75%
· 기타유동자산	15,434,379,975	9,638,757,835	5,795,622,140	60.13%
[비유동자산]	174,748,147,826	173,341,464,679	1,406,683,147	0.81%
· 장기금융상품	2,000,000	2,000,000	0	0.00%
· 장기금융자산	7,754,636,240	2,214,101,180	5,540,535,060	250.24%
· 장기매출채권및기타채권	2,306,306,374	6,911,172,616	- 4,604,866,242	-66.63%
· 유형자산	153,676,274,976	151,371,599,566	2,304,675,410	1.52%
· 사용권자산	7,328,620,163	8,267,079,129	-938,458,966	-11.35%
· 무형자산	1,647,305,034	2,400,717,970	-753,412,936	-31.38%
· 투자부동산	1,938,347,000	1,938,347,000	0	0.00%
· 기타비유동자산	94,658,039	236,447,218	-141,789,179	-59.97%
자산총계	589,839,322,838	516,608,191,578	73,231,131,260	14.18%
[유동부채]	197,984,427,026	185,205,581,887	12,778,845,139	6.90%
[비유동부채]	27,110,862,509	25,120,823,406	1,990,039,103	7.92%
부채총계	225,095,289,535	210,326,405,293	14,768,884,242	7.02%
[소유주지분]	364,744,033,303	306,281,786,285	58,462,247,018	19.09
· 자본금	10,340,391,500	10,340,391,500	0	0.00%
· 자본잉여금	38,824,305,280	38,824,305,280	0	0.00%
· 기타자본항목	(15,458,949,412)	(15,458,949,412)	0	0.00%
· 기타포괄손익누계액	375,186,106	2,041,447,317	-1,666,261,211	-81.62%
· 이익잉여금	330,663,099,829	270,534,591,600	60,128,508,229	22.23%
[비지배지분]	0	0	0	-
자본총계	364,744,033,303	306,281,786,285	58,462,247,018	19.09%
부채비율	61.71%	68.67%	-	-

나. 연결손익계산서

(단위 : 원)

과 목	제18기 (2025년 12월말)	제17기 (2024년 12월말)	증감	증감율
매출액	606,119,987,434	294,264,258,276	311,855,729,158	105.98%
매출원가	446,315,716,398	236,134,715,062	210,181,001,336	89.01%
매출총이익	159,804,271,036	58,129,543,214	101,674,727,822	174.91%
판매비와관리비	48,490,343,271	35,890,063,724	12,600,279,547	35.11%
영업이익	111,313,927,765	22,239,479,490	89,074,448,275	400.52%
영업외수익	60,252,697	524,843,345	-46,459,064	-88.52%
영업외비용	289,115,682	53,377,640	235,738,042	441.64%
금융수익	22,038,350,321	29,805,448,958	- 7,767,098,637	-26.06%
금융비용	19,036,910,113	10,255,048,864	8,781,861,249	85.63%
법인세비용차감전순이익	114,086,504,988	42,261,345,289	71,825,159,699	169.95%
법인세비용	29,713,437,109	7,624,817,443	22,088,619,666	289.69%
당기순이익	84,373,067,879	34,636,527,846	49,736,540,033	143.60%
1. 지배기업의 소유주지분	84,373,067,879	34,636,527,846	49,736,540,033	143.605
2. 비지배지분	0	0	0	-

다. 별도재무상태표

(단위 : 원)

구 분	제18기 (2025년 12월말)	제17기 (2024년 12월말)	증감	증감율
[유동자산]	360,473,988,822	269,923,719,936	90,550,268,886	33.55%
[비유동자산]	165,666,435,243	167,584,042,769	-1,917,607,526	-1.14%
자산총계	526,140,424,065	437,507,762,705	88,632,661,360	20.26%
[유동부채]	156,155,786,078	120,625,712,295	35,530,073,783	29.45%
[비유동부채]	26,386,523,061	23,353,980,275	3,032,542,786	12.99%
부채총계	182,542,309,139	143,979,692,570	38,562,616,569	26.78%
자본총계	343,598,114,926	293,528,070,135	50,070,044,791	17.06%
부채비율	53.13%	49.05%	-	-

라. 별도손익계산서

(단위 : 원)

과 목	제18기 (2025년 12월말)	제17기 (2024년 12월말)	증감	증감율
매출액	499,146,460,507	262,569,502,027	236,576,958,480	90.10%
영업이익	95,537,480,608	20,727,708,856	74,809,771,752	360.92%
법인세비용차감전순이익	99,029,306,927	40,918,661,077	58,110,645,850	142.02%
당기순이익	74,141,168,794	32,205,978,575	41,935,190,219	130.21%

4. 유동성 및 자금조달과 지출

가.유동성 현황

당사 및 연결대상 종속회사는 수익의 대부분을 제조, 판매 등에 따른 영업활동에 기인하고 있으며, 매년 영업활동에 의한 자금유입이 지속적으로 유지되고 있습니다.
당기말과 전기말 현재 현금및현금성자산의 내역은 다음과 같습니다.

(단위: 천원)		
구 분	당기말	전기말
현 금	63,888	132,587
제예금	89,707,337	52,692,412
합 계	89,771,225	52,824,999

나. 자금조달

재무제표 작성기준일 현재 당사는 장. 단기차입금이 없습니다.

5. 부외거래

당사의 우발채무와 약정사항은 "XI. 그 밖에 투자자 보호를 위하여 필요한 사항" 중 '2. 우발채무와 약정사항'을 참조하시기 바랍니다.

6. 그 밖에 투자의사결정에 필요한 사항

가. 중요한 회계정책 및 추정에 관한 사항

당사의 중요한 회계정책 및 추정에 관한 사항은 "Ⅲ. 재무에 관한 사항" 중 '3. 연결재무제표 주석'을 참조하시기 바랍니다.

나. 파생상품 및 위험관리정책에 관한 사항

당사의 파생상품 및 위험관리정책에 관한 사항은 "Ⅱ. 사업의 내용" 중 '5. 위험관리 및 파생거래'을 참조하시기 바랍니다.

V. 회계감사인의 감사의견 등

1. 외부감사에 관한 사항

가. 감사인에 관한 사항

제18기(2025년도)에 대한 감사업무는 삼정회계법인이 수행하고 있으며, 감사인은 분기, 반기, 중간 및 기말 감사를 각각 실시하며 감사에 필요한 총 소요시간, 감사용역에 대한 보수 등 세부 내용은 아래와 같습니다.

사업연도	구분	감사인	감사의견	의견변형사유	계속기업 관련 중요한 불확실성	강조사항	핵심감사사항
제18기 (당기)	감사보고서	삼정회계법인	적정의견	해당사항없음	해당사항없음	특기사항 없음	- 총계약원가 추정 불확실성 - 공사진행률 산정
	연결감사 보고서	삼정회계법인	적정의견	해당사항없음	해당사항없음	특기사항 없음	- 총계약원가 추정 불확실성 - 공사진행률 산정
제17기 (전기)	감사보고서	삼정회계법인	적정의견	해당사항없음	해당사항없음	특기사항 없음	- 총계약원가 추정 불확실성 - 공사진행률 산정
	연결감사 보고서	삼정회계법인	적정의견	해당사항없음	해당사항없음	특기사항 없음	- 총계약원가 추정 불확실성 - 공사진행률 산정
제16기 (전전기)	감사보고서	삼정회계법인	적정의견	해당사항없음	해당사항없음	특기사항 없음	- 총계약원가 추정 불확실성 - 공사진행률 산정
	연결감사 보고서	삼정회계법인	적정의견	해당사항없음	해당사항없음	특기사항 없음	- 총계약원가 추정 불확실성 - 공사진행률 산정

나. 감사용역 계약체결 현황

(단위 : 백만원, 시간)

사업연도	감사인	내 용	감사계약내역		실제수행내역	
			보수	시간	보수	시간
제18기(당기)	삼정회계법인	연결 및 별도 회계감사 및 분,반기 검토	212	2,098	212	2,095
제17기(전기)	삼정회계법인	연결 및 별도 회계감사 및 분,반기 검토	206	2,060	206	2,034
제16기(전전기)	삼정회계법인	연결 및 별도 회계감사 및 분,반기 검토	200	2,102	200	2,088

다. 회계감사인과의 비감사용역 계약체결 현황

사업연도	계약체결일	용역내용	용역수행기간	용역보수	비고
제18기(당기)	-	-	-	-	-
제17기(전기)	-	-	-	-	-
제16기(전전기)	-	-	-	-	-

라. 회계감사인의 네트워크 회계법인과의 비감사용역 계약체결 현황

사업연도	네트워크	계약체결일	용역내용	용역수행기간	용역보수	비고

	회계법인명					
제18기(당기)	-	-	-	-	-	-
제17기(전기)	-	-	-	-	-	-
제16기(전전기)	-	-	-	-	-	-

마. 재무제표 중 이해관계자의 판단에 상당한 영향을 미칠 수 있는 사항에 대해내부감사기구가 회계감사인과 논의한 결과

구분	일자	참석자	방식	주요 논의 내용
1	2025.06.09	감사, 업무수행이사 외 1인	서면	1분기 검토결과 보고 및 연간감사계획
2	2025.08.14	감사, 업무수행이사 외 1인	서면	2분기 검토결과 보고 및 감사진행현황
3	2025.12.24	감사, 업무수행이사 외 1인	서면	3분기 검토결과 보고 및 감사팀의 구성, 감사목적, 책임 구분, 유의적위험, 핵심감사사항 선정, 감사계획, 중요성, 독립성 등
4	2026.02.08	감사, 업무수행이사 외 1인	서면	책임 구분, 감사진행 상황, 감사 결과보고, 유의한 회계정책, 유의한 회계추정, 독립성 등

바. 회계감사인의 변경

당사는 주식회사 등의 외부감사에 관한 법률 제11조(연속하는 과거 6개 사업연도 감사인 자유선임시 증선위에 의한 감사인 지정)에 의해 선임된 성현회계법인과의 지정감사 기간이 종료됨에 따라 2023년 2월 외부감사인 선임위원회를 개최하여 제16기부터 제18기까지 (2023년 ~ 2025년)의 외부감사인으로 삼정회계법인을 자유선임하였습니다.

사. 조정협의회내용 및 재무제표 불일치 정보

- 해당사항 없음

2. 내부통제에 관한 사항

가. 경영진의 내부회계 관리제도 효과성 평가 결과

사업연도	구분	운영실태 보고서 보고일자	평가 결론	중요한 취약점	시정조치 계획 등
제18기 (당기)	내부회계 관리제도	2026.02.04	중요성의 관점에서 효과적으로 설계되어 운영되고 있다고 판단	해당없음	해당없음
	연결내부회계 관리제도	-	-	-	-
제17기 (전기)	내부회계 관리제도	2025.02.04	중요성의 관점에서 효과적으로 설계되어 운영되고 있다고 판단	해당없음	해당없음
	연결내부회계 관리제도	-	-	-	-
제16기 (전전기)	내부회계 관리제도	2024.02.06	중요성의 관점에서 효과적으로 설계되어 운영되고 있다고 판단	해당없음	해당없음
	연결내부회계 관리제도	-	-	-	-

나. 감사의 내부회계 관리제도 효과성 평가 결과

사업연도	구분	평가보고서 보고일자	평가 결론	중요한 취약점	시정조치 계획 등
제18기 (당기)	내부회계 관리제도	2026.02.04	중요성의 관점에서 효과적으로 설계되어 운영되고 있다고 판단	해당없음	해당없음
	연결내부회계 관리제도	-	-	-	-
제17기 (전기)	내부회계 관리제도	2025.02.04	중요성의 관점에서 효과적으로 설계되어 운영되고 있다고 판단	해당없음	해당없음
	연결내부회계 관리제도	-	-	-	-
제16기 (전전기)	내부회계 관리제도	2024.02.06	중요성의 관점에서 효과적으로 설계되어 운영되고 있다고 판단	해당없음	해당없음
	연결내부회계 관리제도	-	-	-	-

다. 감사인의 내부회계 관리제도 감사의견

사업연도	구분	감사인	유형 (감사/검토)	감사의견 또는 검토결론	지적사항	회사의 대응조치
제18기 (당기)	내부회계 관리제도	삼정회계법인	감사	적정의견	해당없음	해당없음
	연결내부회계 관리제도	-	-	-	-	-
제17기 (전기)	내부회계 관리제도	삼정회계법인	감사	적정의견	해당없음	해당없음
	연결내부회계 관리제도	-	-	-	-	-
제16기 (전전기)	내부회계 관리제도	삼정회계법인	감사	적정의견	해당없음	해당없음
	연결내부회계 관리제도	-	-	-	-	-

라. 내부회계관리·운영조직 인력 및 공인회계사 보유현황

1) 내부회계관리·운영조직 인력 및 공인회계사 보유현황

소속기관 또는 부서	총 원	내부회계담당인력의 공인회계사 자격증 보유비율			내부회계담당 인력의 평균경력월수
		내부회계 담당인력수(A)	공인회계사자격증 소지자수(B)	비율 (B/A*100)	
감사(위원회)	1	1	-	-	178
이사회	4	2	-	-	192
내부회계 관리자	1	1	-	-	156
회계 및 자금담 당부서	6	6	-	-	161
전산운영부서	6	6	-	-	215

2) 회계담당자의 경력 및 교육실적

직책 (직위)	성명	회계담당자 등록여부	경력 (단위:년, 개월)		교육실적 (단위:시간)	
			근무연수	회계관련경력	당기	누적
내부회계관리자 (이사)	최진우	등록	21	13	2	10
회계담당직원 (책임)	박성규	등록	3	23	2	15
회계담당직원 (책임)	유석구	등록	11	9	10	104
회계담당직원 (매니저)	이종하	등록	3	3	10	22
회계담당직원 (책임)	전정남	미등록	23	23	2	37
회계담당직원 (책임)	박혜정	미등록	3	18	2	10
회계담당직원 (매니저)	이건황	미등록	3	3	3	11

- 경력은 년단위로 작성하였습니다.

VI. 이사회 등 회사의 기관에 관한 사항

1. 이사회에 관한 사항

가. 이사회 구성 개요

본 보고서 제출일 현재 당사의 이사회는 3인의 사내이사, 1인의 사외이사 등 4인의 이사로 구성되어 있습니다. 또한 이사회규정에 의거 필요에 따라 이사회 내의 위원회를 둘 수 있도록 규정하고 있으며 대표이사가 이사회 의장을 하고 있습니다.
각 이사의 주요 이력 및 업무분장은 "Ⅷ. 임원 및 직원 등에 관한 사항"을 참조하시기바랍니다.

나. 주요 의결사항

이사회의 주요 의결사항은 다음과 같습니다.

회차	개최일자	의안내용	가결여부	사내이사의 성명				사외이사 참석여부	사외이사의 성명
				김형섭 (출석률 : 100%)	최진우 (출석률 : 100%)	신경인 (출석률 : 100%)	김도환 (출석률 : 100%)		한동철 (출석률: 100%)
제1회	2025.01.24	제17기(2024년도) 연결재무제표 승인의 건	가결	찬성	찬성	신규선임 (2025.02.28)	찬성	참석	찬성
제2회	2025.01.24	제17기(2024년도) 별도재무제표 승인의 건	가결	찬성	찬성		찬성	참석	찬성
제3회	2025.01.24	현금배당에 관한 건	가결	찬성	찬성		찬성	참석	찬성
제4회	2025.02.04	2024년도 내부회계관리제도 운영실태평가 보고	보고	-	-		-	참석	-
제5회	2025.02.04	제17기 정기주주총회 소집에 관한 건	가결	찬성	찬성		찬성	참석	찬성
제6회	2025.02.13	외화지급보증 사전한도 내 건별 보증서 발급에 대한 대표이사앞 위임의 건	가결	찬성	찬성		찬성	참석	찬성
제7회	2025.03.14	분기배당을 위한 기준일 결정의 건	가결	찬성	찬성	찬성	사임 (2025.02.28)	참석	찬성
제8회	2025.03.25	포괄외화지급보증 보증한도 증액의 건	가결	찬성	찬성	찬성		참석	찬성
제9회	2025.03.31	아랍에미리트 현지법인 운전자금 단기 대여의 건	가결	찬성	찬성	찬성		참석	찬성
제10회	2025.04.07	기계설비건설공제조합 출자금 회수의 건	가결	찬성	찬성	찬성		참석	찬성
제11회	2025.04.07	엔지니어링공제조합 출자의 건	가결	찬성	찬성	찬성		참석	찬성
제12회	2025.04.22	엔지니어링공제조합 보증한도 약정 체결의 건	가결	찬성	찬성	찬성		참석	찬성
제13회	2025.04.22	외화지급보증 사전한도 내 건별 보증서 발급에 대한 대표이사앞 위임의 건	가결	찬성	찬성	찬성		참석	찬성
제14회	2025.05.12	분기 현금배당에 관한 건	가결	찬성	찬성	찬성		참석	찬성
제15회	2025.06.04	미국 현지법인 출자의 건	가결	찬성	찬성	찬성		참석	찬성
제16회	2025.06.13	분기배당을 위한 기준일 결정의 건	가결	찬성	찬성	찬성		참석	찬성
제17회	2025.06.18	미국 현지법인 공동투자에 관한 건	가결	찬성	찬성	찬성		참석	찬성
제18회	2025.08.11	분기 현금배당에 관한 건	가결	찬성	찬성	찬성		참석	찬성
제19회	2025.09.05	미국 현지법인 추가 출자의 건	가결	찬성	찬성	찬성		참석	찬성
제20회	2025.09.12	분기배당을 위한 기준일 결정의 건	가결	찬성	찬성	찬성		참석	찬성
제21회	2025.09.22	내부회계관리규정 개정의 건	가결	찬성	찬성	찬성		참석	찬성
제22회	2025.11.03	아랍에미리트 현지법인 운전자금 단기 대여의 건	가결	찬성	찬성	찬성		참석	찬성
제23회	2025.11.12	분기 현금배당에 관한 건	가결	찬성	찬성	찬성		참석	찬성

- 2025년 2월 28일 정기주주총회에서 대표이사 김형섭을 재선임, 사내이사 신경인을 신규선임하였으며 김도환 사내이사가 일신상의 사유로 사임 하였습니다.

다. 이사의 독립성

당사는 사외이사를 포함한 모든 이사를 주주총회에서 선임하고 있으며, 주주총회 전 이사에 대한 모든 정보를 투명하게 공개하며, 이사의 추천인, 회사와의 거래, 최대주주와의 관계에 대한 모든 내역을 공시하고 있습니다. 또한, 주주제안이 있는 경우 이사회는 적법한 범위 내에서 이를 주주총회의 의안으로 제출토록 하고 있습니다.
이러한 절차에 따라 선임된 이사의 현황은 다음과 같습니다.

(기준일 : 2025년 12월 31일)

직 명	성 명	추천인	담당업무	회사와의 거래내역	최대주주 또는 주요주주와의 관계	임기	연임여부(횟수)
대표이사	김 형 섭	이사회	경영총괄	없음	-	3년	연임(1회)
사내이사	신 경 인	이사회	총괄사장	없음	-	3년	신규
사내이사	최 진 우	이사회	사업관리부문장	없음	특수관계인	3년	연임(1회)
사외이사	한 동 철	이사회	사외이사	없음	-	3년	연임(1회)

- 상기 임원은 선임 이후「금융회사의 지배구조에 관한 법률 시행령」제3조 제1항 2호에 따라 최대주주의 특수관계인에 해당합니다.

라. 사외이사 및 그 변동현황

(단위 : 명)

이사의 수	사외이사 수	사외이사 변동현황		
		선임	해임	중도퇴임
4	1	-	-	-

- 2025년 2월 28일 정기주주총회에서 김형섭 사내이사를 재선임, 신경인 사내이사를 신규 선임 하였습니다.

마. 사외이사 교육실시 현황

교육일자	교육실시주체	참석 사외이사	불참시 사유	주요 교육내용
2025.11.18	재무팀	1	-	- 개정상법의 주요 내용 및 기업지배구조에미치는 영향

2. 감사제도에 관한 사항

가. 감사에 관한 사항

당사는 보고서 작성기준일 현재 별도의 감사위원회를 별도로 설치하고 있지 아니하며, 주주총회 결의로 감사를 선임하고 있습니다.

이러한 절차에 따라 선임된 감사의 현황은 다음과 같습니다.

직 명	성 명	생년월일	추천인	회사와의 거래내역	최대주주 또는 주요주주와의 관계
감 사	김 명 제	1955.01.15	이사회	없음	-

- 상기 임원은 선임 이후「금융회사의 지배구조에 관한 법률 시행령」제3조 제1항 2호에 따라 최대주주의 특수관계인에 해당합니다.

감사는 이사회에 참석하여 독립적으로 이사의 업무를 감독할 수 있으며, 제반업무와관련하여 관련 장부 및 관계 서류를 해당부서에 제출을 요구할 수 있습니다. 또한 필요시 회사로부터 영업에 관한 사항을 보고 받을 수 있으며, 적절한 방법으로 경영정보에 접근할 수 있습니다. 감사의 인적사항에 대해서는 "Ⅷ. 임원 및 직원 등에 관한 사항"을 참조하시기 바랍니다.

나. 감사의 주요활동 내역

감사의 주요 활동 내용은 아래와 같습니다.

회차	개최일자	의 안 내 용	가결여부	감사
제1회	2025.01.24	제17기(2024년도) 연결재무제표 승인의 건	가결	참석
제2회	2025.01.24	제17기(2024년도) 별도재무제표 승인의 건	가결	참석
제3회	2025.01.24	현금배당에 관한 건	가결	참석
제4회	2025.02.04	2024년도 내부회계관리제도 운영실태평가 보고	보고	참석
제5회	2025.02.04	제17기 정기주주총회 소집에 관한 건	가결	참석
제6회	2025.02.13	외화지급보증 사전한도 내 건별 보증서 발급에 대한 대표이사앞 위임의 건	가결	참석
제7회	2025.02.28	제17기 정기주주총회(감사보고)	보고	참석
제8회	2025.03.14	분기배당을 위한 기준일 결정의 건	가결	참석
제9회	2025.03.25	포괄외화지급보증 보증한도 증액의 건	가결	참석
제10회	2025.03.31	아랍에미리트 현지법인 운전자금 단기 대여의 건	가결	참석
제11회	2025.04.07	기계설비건설공제조합 출자금 회수의 건	가결	참석
제12회	2025.04.07	엔지니어링공제조합 출자의 건	가결	참석
제13회	2025.04.22	엔지니어링공제조합 보증한도 약정 체결의 건	가결	참석
제14회	2025.04.22	외화지급보증 사전한도 내 건별 보증서 발급에 대한 대표이사앞 위임의 건	가결	참석
제15회	2025.05.12	분기 현금배당에 관한 건	가결	참석
제16회	2025.06.04	미국 현지법인 출자의 건	가결	참석
제17회	2025.06.13	분기배당을 위한 기준일 결정의 건	가결	참석
제18회	2025.06.18	미국 현지법인 공동투자에 관한 건	가결	참석

제19회	2025.08.11	분기 현금배당에 관한 건	가결	참석
제20회	2025.09.05	미국 현지법인 추가 출자의 건	가결	참석
제21회	2025.09.12	분기배당을 위한 기준일 결정의 건	가결	참석
제22회	2025.09.22	내부회계관리규정 개정의 건	가결	참석
제23회	2025.11.03	아랍에미리트 현지법인 운전자금 단기 대여의 건	가결	참석
제24회	2025.11.12	분기 현금배당에 관한 건	가결	참석

다. 감사 교육실시 현황

교육일자	교육실시주체	주요 교육내용
2025.11.18	재무팀	- 개정상법의 주요 내용 및 기업지배구조에미치는 영향

라. 감사 지원조직 현황

부서(팀)명	직원수(명)	직위(근속연수)	주요 활동내역
재무팀	2	책임	- 재무제표, 이사회 등 경영전반에 관한 감사직무 수행지원 - 내부회계관리제도 운영실태 평가지원

마. 준법지원인에 관한 사항

- 당사는 본 보고서 작성일 현재 선임된 준법지원인이 없습니다.

3. 주주총회 등에 관한 사항

가. 투표제도 현황

(기준일 : 2025년 12월 31일)

투표제도 종류	집중투표제	서면투표제	전자투표제
도입여부	배제	미도입	미도입
실시여부	-	-	-

- 당사는 공시대상기간중 집중투표제, 서면투표제 또는 전자투표제를 채택하고 있지않으며, 소수주주권의 행사 및 경영권 경쟁이 발생하지 않았습니다.

나. 의결권 현황

(기준일 : 2025년 12월 31일) (단위 : 주)

구 분	주식의 종류	주식수	비고
발행주식총수(A)	보통주	20,680,783	-
	우선주	-	-
의결권없는 주식수(B)	보통주	919,675	자기주식
	우선주	-	-
정관에 의하여 의결권 행사가 배제된 주식수(C)	보통주	-	-
	우선주	-	-
기타 법률에 의하여 의결권 행사가 제한된 주식수(D)	보통주	-	-
	우선주	-	-
의결권이 부활된 주식수(E)	보통주	-	-
	우선주	-	-
의결권을 행사할 수 있는 주식수 (F = A - B - C - D + E)	보통주	19,761,108	-
	우선주	-	-

다. 주식사무

당사 정관상의 신주인수권 내용 및 주식의 사무에 관련된 주요사항은 다음과 같습니다.

정관상 신주인수권의 내용	제10조(주식의 발행 및 배정) ① 회사가 이사회의 결의로 신주를 발행하는 경우 다음 각 호의 방식에 의한다. 1. 주주에게 그가 가진 주식 수에 비례하여 신주를 배정하기 위하여 신주인수의 청약을 할 기회를 부여하는 방식 2. 발행주식총수의 100분의 50을 초과하지 않는 범위 내에서(본 호의 발행주식총수는 본 호에 따라 신규로 발행되는 주식을 합산하여 계산함) 제1호 외의 방법으로 불특정 다수인(본 회사의 주주를 포함한다)에게 신주인수의 청약을 할 기회를 부여하고 이에 따라 청약을 한 자에 대하여 신주를 배정하는 방식 3. 발행주식총수의 100분의 30을 초과하지 않는 범위 내에서(본 호의 발행주식총수는 본 호에 따라 신규로 발행되는 주식을 합산하여 계산함) 재무구조의 개선, 신기술의 도입, 전략적 제휴, 연구개발, 긴급한 자금조달 등 회사의 경영상 목적을 달성하기 위하여 필요한 경우 제1호 외의 방법으로 특정한 자(본 회사의 주주를 포함한다)에게 신주인수의 청약을 할 기회를 부여하고 이에 따라 청약을 한 자에 대하여 신주를 배정하는 방식 4. 발행주식총수의 100분의 20을 초과하지 않는 범위 내에서 주식예탁증서(DR) 발행에 따라 신주를 발행하는 경우 ② 제1항 제2호의 방식으로 신주를 배정하는 경우에는 이사회의 결의로 다음 각 호의 어느 하나에 해당하는 방식으로 신주를 배정하여야 한다. 1. 신주인수의 청약을 할 기회를 부여하는 자의 유형을 분류하지 아니하고 불특정 다수의 청약자에게 신주를 배정하는 방식 2. 관계 법령에 따라 우리사주조합원에 대하여 신주를 배정하고 청약되지 아니한 주식까지포함하여 불특정 다수인에게 신주인수의 청약을 할 기회를 부여하는 방식 3. 주주에 대하여 우선적으로 신주인수의 청약을 할 수 있는 기회를 부여하고 청약되지 아니한 주식이 있는 경우 이를 불특정 다수인에게 신주를 배정받을 기회를 부여하는 방식 4. 투자매매업자 또는 투자중개업자가 인수인 또는 주선인으로서 마련한 수요예측 등 관계법규에서 정하는 합리적인 기준에 따라 특정한 유형의 자에게 신주인수의 청약을 할 수 있는 기회를 부여하는 방식 ③ 제1항에 따라 주주외의 자에게 신주를 배정하는 경우 상법 제416조 제1호, 제2호, 제2호의2, 제3호 및 제4호 에서 정하는 사항을 그 납입기일의 2주 전까지 주주에게 통지하거나 공고하여야 한다. 다만, 자본시장과 금융투자업에 관한 법률 제165조의9에 따라 주요사항보고서를 금융위원회 및 거래소에 공시함으로써 그 통지 및 공고에 갈음할 수 있다. ④ 제1항 각호의 어느 하나의 방식에 의해 신주를 발행할 경우에는 발행할 주식의 종류와 수 및 발행가격 등은 이사회의 결의로 정한다. ⑤ 주주가 신주인수권을 포기 또는 상실하거나 신주배정에서 단주가 발생하는 경우에 그 처리 방법은 이사회의 결의로 정한다.		
결 산 일	12월 31일	정기주주총회	매 사업년도 종료후 3월 이내
기 준 일	매년 12월 31일		
주식 및 신주인수권증서에 표시되어야 할 권리의 전자등록	회사는 주권 및 신주인수권증서를 발행하는 대신 전자등록기관의 전자등록계좌부에 주식 및 신주인수권증서에 표시되어야 할 권리를 전자등록한다.		
명의개서대리인	한국예탁결제원 (051-519-1500) 부산광역시 남구 문현금융로 40 (문현동, 부산국제금융센터)		

주주의 특전	해당사항없음	공고게재방법	회사의 공고는 회사의 인터넷홈페이지 (http://www.hisnt.com)에 게재한다. 다만, 전산장애 또는 그 밖의 부득이한 사유로 회사의 인터넷 홈페이지에 공고를 할 수 없을 때에는 서울특별시내에서 발행되는 일간 한국경제신문에 한다.

라. 주주총회의사록 요약

최근 3년간 정기주주총회 및 임시주주총회에서 결의한 내용들은 다음과 같습니다.

주총일자	안 건	결의내용	주요논의내용
제17기 정기주주총회 (2025.02.28)	제1호 의안 : 제17기 (2024.01.01~2024.12.31) 재무제표 (이익잉여금처분계산서 포함)및 연결재무제표 승인의 건	원안대로승인 가결	· 제17기 영업성과 및 배당 관련 설명 · 제17기 영업성과 및 배당관련 주주 의견 개진
	제2호 의안 : 이사 선임의 건 제2-1호 : 사내이사 김형섭 제2-2호 : 사내이사 신경인	원안대로승인 가결	· 사내이사 선임사유 설명 · 사내이사 선임에 대한 주주 의견 개진
	제3호 의안 : 이사보수한도 승인의 건 전기와 15억원 -> 당기 30억원으로 책정	원안대로승인 가결	· 이사보수 집행실적 및 이사보수한도 증액사유 설명 · 이사보수한도 승인 관련 주주 의견 개진
	제4호 의안 : 감사보수한도 승인의 건 전기와 동일하게 1억원으로 책정	원안대로승인 가결	· 감사보수 집행실적 및 감사 보수 한도 내용 설명 · 감사보수한도 승인 관련 주주 의견 개진
제16기 정기주주총회 (2024.02.29)	제1호 의안 : 제16기 (2023.01.01~2023.12.31) 재무제표 (이익잉여금처분계산서 포함)및 연결재무제표 승인의 건	원안대로승인 가결	· 제16기 영업성과 및 배당 관련 설명 · 제16기 영업성과 및 배당관련 주주 의견 개진
	제2호 의안 : 이사 선임의 건(사내이사 최진우)	원안대로승인 가결	· 사내이사 선임사유 설명 · 사내이사 선임에 대한 주주 의견 개진
	제3호 의안 : 이사보수한도 승인의 건 전기와 동일하게 15억원으로 책정	원안대로승인 가결	· 이사보수 집행실적 및 이사보수한도 내용 설명 · 이사보수한도 승인 관련 주주 의견 개진
	제4호 의안 : 감사보수한도 승인의 건 전기와 동일하게 1억원으로 책정	원안대로승인 가결	· 감사보수 집행실적 및 감사보수한도 내용 설명 · 감사보수한도 승인 관련 주주 의견 개진
제15기 정기주주총회 (2023.02.28)	제1호 의안 : 제15기 (2022.01.01~2022.12.31) 재무제표 (이익잉여금처분계산서 포함)및 연결재무제표 승인의 건	원안대로승인 가결	· 제15기 영업성과 및 배당 관련 설명 · 제15기 영업성과 및 배당관련 주주 의견 개진
	제2호 의안 : 정관 일부 변경의 건	원안대로승인 가결	· 정관변경 배경 및 내용 설명 · 정관변경 내용 관련 주주 의견 개진
	제3호 의안 : 이사 선임의 건 제3-1호 : 사내이사 선임의 건(김도환) 제3-2호 : 사외이사 선임의 건(한동철)	원안대로승인 가결	· 사내이사/사외이사 선임사유 설명 · 사내이사/사외이사 선임에 대한 주주 의견 개진
	제4호 의안 : 감사 선임의 건(김명제)	원안대로승인 가결	· 감사 선임사유 설명 · 감사 선임에 대한 주주 의견 개진
	제5호 의안 : 이사보수한도 승인의 건 전기와 동일하게 15억원으로 책정	원안대로승인 가결	· 이사보수 집행실적 및 이사보수한도 내용 설명 · 이사보수한도 승인 관련 주주 의견 개진
	제6호 의안 : 감사보수한도 승인의 건 전기와 동일하게 1억원으로 책정	원안대로승인 가결	· 이사보수 집행실적 및 이사보수한도 내용 설명 · 이사보수한도 승인 관련 주주 의견 개진

VII. 주주에 관한 사항

1. 최대주주 및 특수관계인의 주식소유 현황

가. 주식소유 현황

보고서 작성기준일 현재 당사의 최대주주는 (주)SNT홀딩스로 총 54.36%를 소유하고 있으며, 특수관계인 및 최대출자자 4.77%를 포함한 지분합계는 59.13%입니다. 최대주주와 특수관계인은 '자기주식을 제외한 의결권 있는 주식'의 61.89%를 보유하고 있어 의결권의 과반수를 소유하고 있습니다.

(기준일 : 2025년 12월 31일) (단위 : 주, %)

성 명	관 계	주식의 종류	소유주식수 및 지분율				비고
			기 초		기 말		
			주식수	지분율	주식수	지분율	
(주)SNT홀딩스	최대주주	보통주	12,509,001	60.49	11,242,877	54.36	-
(재)운해장학재단	최대주주의 특수관계인	보통주	900,000	4.35	900,000	4.35	-
최평규	최대주주의 최대출자자	보통주	87,303	0.42	87,303	0.42	-
계		보통주	13,496,304	65.26	12,230,180	59.13	-
		-	-	-	-	-	-

※ 2025년 5월 23일,2025년 12월 11일 최대주주인 (주)SNT홀딩스는 주요사항보고서(교환사채권발행결정)를 통해 당사 주식에 대한 교환사채 발행을 결정하였으며 작성일 기준 (2026년 2월 19일 기준) 소유주식수는 10,791,540주(지분율 52.18%)를 소유하고 있습니다.

2. 최대주주의 주요경력 및 개요

당사의 최대주주인 (주)SNT홀딩스는 1979년 8월 15일에 삼영기계공업사라는 사명으로 설립되어 2000년 3월 3일에 KOSDAQ에 주식을 상장하였으며, 2002년 10월 22일에 유가증권시장(KOSPI)에 주식을 이관, 상장하였으며 자회사에 대한 사업지배등의 지주사업을 영위하는 회사입니다.

가. 주소

서울시 강남구 테헤란로 124(역삼동, 변협신회관빌딩)

나. 사업현황

당사의 최대주주인 (주)SNT홀딩스는 회사의 주식 소유를 통해 실질적인 지배권 취득을 주된 목적사업으로 하는 독점규제 및 공정거래에 관한 법률상의 지주회사(HoldingCompany)이고, 타 회사 주식소유를 통한 실질적인 지배 외에는 독자적인 사업을 별도로 영위하지 아니하는 순수지주회사입니다.
주 수입원으로 자회사로부터 받는 배당금과 SNT브랜드 권리를 소유하며 사용자로부터 받는 브랜드사용료 등이 있으며, SNT브랜드가치 제고를 위한 브랜드 관리업무와 자회사 지분가치 증대를 위한 자회사의 경영관리컨설팅업무를 수행하고 있습니 다.

다. 법인의 기본정보

1) 최대주주(법인 또는 단체)의 기본정보

명 칭	출자자수 (명)	대표이사 (대표조합원)		업무집행자 (업무집행조합원)		최대주주 (최대출자자)	
		성명	지분(%)	성명	지분(%)	성명	지분(%)
(주)SNT홀딩스	5,467	김도환	0.67	-	-	최평규	50.76
		-	-	-	-	-	-

※ 출자자수는 2025년 12월 31일 주주명부 기준입니다.

2) 최대주주(법인 또는 단체)의 최근 결산기 재무현황

(단위 : 백만원)

구 분	
법인 또는 단체의 명칭	(주)SNT홀딩스
자산총계	3,262,278
부채총계	869,066
자본총계	2,393,212
매출액	2,235,694
영업이익	300,656
당기순이익	219,671

※ 상기 재무현황은 2025년 12월 31일 기준 연결재무현황입니다.

3) 사업현황 등 회사 경영 안정성에 영향을 미칠 수 있는 주요 내용
- 특이사항 없음

3. 주식 소유현황

당사의 5%이상 지분을 소유하고 있는 주주는 아래와 같습니다.

(기준일 : 2025년 12월 31일) (단위 : 주)

구분	주주명	소유주식수	지분율(%)	비고
5% 이상 주주	(주)SNT홀딩스	11,242,877	54.36	-
	-	-	-	-
우리사주조합		-	-	-

4. 소액주주현황

(기준일 : 2025년 12월 31일) (단위 : 주)

구 분	주주			소유주식			비 고
	소액 주주수	전체 주주수	비율 (%)	소액 주식수	총발행 주식수	비율 (%)	
소액주주	22,608	22,614	99.97	7,184,291	19,761,108	36.36	-

※ 소액주주는 기준일 현재 의결권 있는 발행주식 총수의 100분의 1에 미달하는 주식을 소유한 주주를 말하며, 총발행주식수는 보고서 작성기준일 현재 자기주식(919,675주)을 제외한 의결권 있는 주식수 기준입니다.

5. 주가 및 주식거래실적

당사의 최근 6개월간 주가 및 거래량은 다음과 같습니다.

(단위 : 주,원)

종 류			'25.07월	'25.08월	'25.09월	'25.10월	'25.11월	'25.12월
보통주	주가	최고	55,000	61,400	64,100	56,000	49,800	43,900
		최저	35,100	45,900	52,300	47,400	37,150	36,600
		평균	40,717	51,562	57,991	52,169	41,065	39,671
	거래량	최고(일)	3,483,613	496,468	502,499	768,623	435,268	380,879
		최저(일)	72,632	98,460	112,327	86,871	61,985	48,446
		월간	9,227,191	4,723,365	4,167,781	5,131,257	3,495,223	2,873,222

※ 상기 현황은 종가 기준입니다.

VIII. 임원 및 직원 등에 관한 사항

1. 임원 및 직원 등의 현황

가. 임원 현황

당사의 임원은 등기임원은 5명, 미등기임원은 7명으로 총 12명입니다.
임원의 상세현황은 다음과 같습니다.

1) 등기임원

(기준일 : 2025년 12월 31일) (단위 : 주)

성명	성별	출생년월	직위	등기임원 여부	상근 여부	담당 업무	주요경력	소유주식수		최대주주와의 관계	재직기간	임기 만료일
								의결권 있는 주식	의결권 없는 주식			
김형섭	남	1968.09	사장	사내이사	상근	대표이사	- 서울대 - 미국 뉴욕 변호사 - (주)SNT홀딩스 전무이사 - (주)SNT저축은행 대표이사	-	-	-	3년 6월	2028.03.31
신경인	남	1965.04	이사	사내이사	상근	총괄사장	- 고려대 - (주)KHE 대표이사	-	-	-	3년 9월	2028.03.31
최진우	남	1979.11	이사	사내이사	상근	사업관리부문장	- 숭실대 - SNT에너지(주) 부장	-	-	특수관계인	4년 10월	2027.03.31
한동철	남	1943.08	이사	사외이사	비상근	사외이사	- 서울대학교 공과대학 기계설계학과 학과장 및 기계항공공학부 교수 - (現)서울대학교 공과대학 기계공학부 명예교수	-	-	-	5년 10월	2026.02.27
김명제	남	1955.01	감사	감사	상근	감사	- 한국외대 - 경기대 특임교수 - 조선일보 편집부장	-	-	-	11년 9월	2026.02.27

- 상기 임원은 선임 이후 「금융회사의 지배구조에 관한 법률 시행령」 제3조 1항 2호에 따라 최대주주의 특수관계인에 해당합니다.
- 2025년 2월 28일 정기주주총회에서 김형섭 사내이사를 재선임, 신경인 사내이사를 신규 선임 하였습니다.
- 2026년 2월 27일 임기만료일은 정기주주총회 일자입니다.

2) 등기임원 후보자 및 해임대상자 현황

(기준일 : 2026년 02월 19일)

구분	성명	성별	출생년월	사외이사 후보자 해당여부	주요경력	선・해임 예정일	최대주주와의 관계
선임	박기문	남	1961.09	사외이사	- 서울대 - STX엔진 주식회사 대표이사	2026.02.27	-
선임	박윤권	남	1967.09	감사	- 성균관대 - 창원지방검찰청 검사 - (현)변호사	2026.02.27	-

- 상기 선. 해임 예정일은 정기주주총회 일자입니다.
- 상기 임원은 선임 이후「금융회사의 지배구조에 관한 법률 시행령」제3조 제1항 2호에 따라 최대주주의 특수관계인에 해당합니다.
- 보고서 제출일 이후 개최 예정인 정기주주총회의 안건으로 정기주주총회에서 부결되거나 수정이 발생한 경우 정정보고서를 통해 그 내용 및 사유 등을 반영할 예정입니다.

3) 미등기임원

(기준일 : 2025년 12월 31일) (단위 : 주)

성명	성별	출생년월	직위	등기임원 여부	상근 여부	담당 업무	주요경력	소유주식수		재직기간
								의결권 있는 주식	의결권 없는 주식	
박희수	남	1965.11	상무	미등기임원	상근	발전환경 영업부문장	- 두산건설 부장 - GE PSK 상무	-	-	3년 3월
박정길	남	1968.08	상무	미등기임원	상근	생산본부장	- 포스코플랜텍㈜ 상무 - 두원티이지 부사장	-	-	4년 9월
오영석	남	1961.05	상무	미등기임원	상근	군산 총괄	- SNTGulf 법인장 - 한일중공업 상무	-	-	6월
이제훈	남	1970.11	이사	미등기임원	상근	품질본부장	- 삼영열기공업(주) - SNT에너지(주) 부장	-	-	25년 9월
정동준	남	1976.09	이사	미등기임원	상근	화공설계부문장	- 삼영열기공업(주) - SNT에너지(주) 부장	-	-	22년 8월
신은철	남	1973.12	이사	미등기임원	상근	화공영업부문장	- 삼영열기공업(주) - SNT에너지(주) 부장	-	-	31년
박준증	남	1968.11	이사	미등기임원	상근	군산 생산부문장	- 삼영열기공업(주) - SNT에너지(주) 부장	-	-	25년 8월

나. 타회사 임원 겸직 현황

(기준일 : 2025년 12월 31일)

겸 직 임 원	겸 직 회 사			비 고
성 명	회 사 명	직 위	등기임원여부	
김 형 섭	SNT모티브(주)	이 사	사내이사	-

다. 직원 등의 현황

당사는 2025년 12월 31일 현재 총 244명의 직원을 고용하고 있으며,
당기 급여 총액 및 1인 평균 급여액은 아래와 같습니다.

(기준일 : 2025년 12월 31일) (단위 : 천원)

직원										소속 외 근로자			비고
사업부문	성별	직 원 수					평 균 근속연수	연간급여 총 액	1인평균 급여액	남	여	계	
		기간의 정함이 없는 근로자		기간제 근로자		합 계							
		전체	(단시간 근로자)	전체	(단시간 근로자)								
전사업장	남	229	-	-	-	229	13.3	19,453,660	84,950	-	-	-	-
전사업장	여	15	-	-	-	15	7.6	1,021,340	63,834				-
합 계		244	-	-	-	244	12.9	20,475,000	83,914				-

※ 직원수는 2025년 12월말 인원기준이며, 1인평균 급여액은 평균인원(244명) 기준입니다.
※ 기업공시서식 작성 기준에 따른 해당사항이 없으므로 '소속 외 근로자' 항목을
기재하지 않습니다.

라. 미등기임원 보수 현황

(기준일 : 2025년 12월 31일) (단위 : 천원)

구 분	인원수	연간급여 총액	1인평균 급여액	비고
미등기임원	7	1,479,555	211,365	-

※ 상기 미등기임원수는 작성일 현재 인원이며 연간급여 총액은 2025년 2월 28일 정기주주총회를 통해 신규선임된 신경인 사내이사의 선임 전 보수지급금액 및 당기 중 퇴임한 임원을 포함하였습니다.

마. 육아지원제도 사용 현황

(단위: 명, %)			
구분	당기(18기)	전기(17기)	전전기(16기)
육아휴직 사용자수(남)	1	2	-
육아휴직 사용자수(여)	-	-	1
육아휴직 사용자수(전체)	1	2	1
육아휴직 사용률(남)	100%	67%	-
육아휴직 사용률(여)	-	-	100%
육아휴직 사용률(전체)	-	67%	17%
육아휴직 복귀 후 12개월 이상 근속자(남)	1	-	-
육아휴직 복귀 후 12개월 이상 근속자(여)	-	-	1
육아휴직 복귀 후 12개월 이상 근속자(전체)	1	-	1
육아기 단축근무제 사용자 수	-	-	-
배우자 출산휴가 사용자 수	1	2	4

※ 육아휴직 사용률 계산법 산식 : 당해 출산 이후 1년 이내에 육아휴직을 사용한 근로자/당해 출생일로부터 1년 이내의 자녀가 있는 근로자

바. 유연근무제도 사용 현황

(단위: 명)			
구분	당기(18기)	전기(17기)	전전기(16기)
유연근무제 활용 여부	부	부	부
시차출퇴근제 사용자 수	-	-	-
선택근무제 사용자 수	-	-	-
원격근무제(재택근무 포함) 사용자 수	-	-	-

2. 임원의 보수 등

가. 이사・감사 전체의 보수 현황

당사는 상법 제388조 및 당사 정관에 의거하여 이사의 보수한도를 주주총회의 결의로서 정하고 있으며 당기인 제18기 이사보수한도는 30억원, 감사보수한도는 1억원이며, 당기 중 세부 지급내역은 다음과 같습니다.

<이사・감사 전체의 보수현황>

1) 주주총회 승인금액

(단위 : 천원)

구 분	인원수	주주총회 승인금액	비고
이사	4	3,000,000	-
감사	1	100,000	-

2) 보수지급금액

2-1. 이사・감사 전체

(단위 : 천원)

인원수	보수총액	1인당 평균보수액	비고
5	1,343,767	268,753	-

2-2. 유형별

(단위 : 천원)

구 분	인원수	보수총액	1인당 평균보수액	비고
등기이사 (사외이사, 감사위원회 위원 제외)	3	1,188,433	396,144	-
사외이사 (감사위원회 위원 제외)	1	77,667	77,667	-
감사위원회 위원	-	-	-	-
감사	1	77,667	77,667	-

※ 2024년 2월 28일 정기주주총회를 통해 사임한 김도환 사내이사의 사임 전 보수지급 금액을 포함하였습니다.

나. 이사・감사의 개인별 보수 현황

<보수지급금액 5억원 이상인 이사・감사의 개인별 보수현황>

1) 개인별 보수지급금액

(단위 : 천원)

이름	직위	보수총액	보수총액에 포함되지 않는 보수
-	-	-	-

- 해당사항 없음

2) 산정기준 및 방법
- 해당사항 없음

<보수지급금액 5억원 이상 중 상위 5명의 개인별 보수현황>

1) 개인별 보수지급금액

(단위 : 천원)

이름	직위	보수총액	보수총액에 포함되지 않는 보수
-	-	-	-

- 해당사항 없음

2) 산정기준 및 방법
- 해당사항 없음

IX. 계열회사 등에 관한 사항

1. 계열회사 현황(요약)

(기준일 : 2025년 12월 31일) (단위 : 사)

기업집단의 명칭	계열회사의 수		
	상장	비상장	계
SNT그룹	4	18	22

※상세 현황은 '상세표-2. 계열회사 현황(상세)' 참조

2. 타법인출자 현황(요약)

(기준일 : 2025년 12월 31일) (단위 : 백만원)

출자 목적	출자회사수			총 출자금액			
	상장	비상장	계	기초 장부 가액	증가(감소)		기말 장부 가액
					취득 (처분)	평가 손익	
경영참여	0	3	3	8,687	5,555	0	14,242
일반투자	0	0	0	0	0	0	0
단순투자	0	0	0	0	0	0	0
계	0	3	3	8,687	5,555	0	14,242

※상세 현황은 '상세표-3. 타법인출자 현황(상세)' 참조

X. 대주주 등과의 거래내용

1. 대주주등과의 영업거래

당기와 전기 특수관계자와의 거래 내역은 다음과 같습니다.

-당기

(단위: 천원)			
특수관계구분	특수관계자명	기타매출	기타매입
지배기업	(주)SNT홀딩스(*)	-	1,724,128
기타특수관계자	SNT다이내믹스(주)	-	613,591
	SNT모티브(주)	-	29,102
	SNT솔루션(주)	-	481,991
	SNT AMT(주)	-	9,313,980
	(주)SNT저축은행	4,488	-
	운해연구원	-	150,000
합 계		4,488	12,312,792

(*) 당기 중 지배기업인 (주)SNT홀딩스에 지급한 현금배당은 15,011백만원, 재단법인 운해장학재단에 지급한 현금배당은 1,080백만원이며 현금배당은 상기 특수관계자 거래금액에 포함되어 있지 않습니다.

-전기

(단위: 천원)		
특수관계구분	특수관계자명	기타매입
지배기업	(주)SNT홀딩스(*)	498,105
기타특수관계자	SNT다이내믹스(주)	512,071
	SNT모티브(주)	514,037
	SNT솔루션(주)	398,317
합 계		1,922,530

(*) 전기 중 지배기업인 (주)SNT홀딩스에 지급한 현금배당은 3,961백만원, 재단법인운해장학재단에 지급한 현금배당은 285백만원이며 현금배당은 상기 특수관계자 거래금액에 포함되어 있지 않습니다.

2. 대주주등과의 채권・채무 내역

당기말과 전기말 현재 특수관계자에 대한 채권・채무내역은 다음과 같습니다.

- 당기말

(단위: 천원)				
특수관계구분	특수관계자명	기타채권	매입채무	기타채무
지배기업	(주)SNT홀딩스	-	-	216,038
기타특수관계자	SNT다이내믹스(주)	230,930	-	38,269
	SNT솔루션(주)	-	25,322	3,233
	SNT AMT(주)	-	4,639,761	2,177,398
	(주)SNT저축은행	3,003,797	-	-
합 계		3,234,727	4,665,083	2,434,938

- 전기말

(단위: 천원)				
특수관계구분	특수관계자명	기타채권	매입채무	기타채무
지배기업	(주)SNT홀딩스	-	-	194,242
기타특수관계자	SNT다이내믹스(주)	230,930	-	8,257
	SNT솔루션(주)	-	73,750	3,259
합 계		230,930	73,750	205,758

XI. 그 밖에 투자자 보호를 위하여 필요한 사항

1. 공시내용 진행 및 변경사항

가. 단일판매·공급계약체결 공시 진행상황

(단위 : 백만원)

신고일자	계약내역	계약금액	판매・공급금액		대금수령금액	
		총액	당기	누적	당기	누적
2019.12.16	계약명 : 공랭식열교환기(Air Cooler) 공급계약 계약상대방 : BECHTEL OIL,GAS AND CHEMICALS,INC. 계약기간 : 2019-12-16 ~ 2026-04-22 주요계약조건 : 계약에 대한 선급금을 지급받으며 공사진행에 따라 대금 청구 및 지급	97,741	11,660	91,508	24,220	124,199
2023.12.07	계약명 : 공랭식열교환기(Air Cooler) 공급계약 계약상대방 : DOW CHEMICAL CANADA ULC 계약기간 : 2023-12-07 ~ 2027-09-15 주요계약조건 : 계약에 대한 선급금을 지급받으며 공사진행에 따라 대금 청구 및 지급	17,667	9,447	9,536	2,646	5,291
2023.12.19	계약명 : 탈질설비(SCR System) 공급계약 계약상대방 : HYUNDAI ENGINEERING CO.,LTD. 계약기간 : 2023-12-18 ~ 2026-02-15 주요계약조건 : 계약에 대한 선급금을 지급받으며 공사진행에 따라 대금 청구 및 지급	11,300	5,823	6,845	3,729	6,215
2024.03.12	계약명 : 공랭식열교환기(Air Cooler) 공급계약 계약상대방 : Black & Veatch Korea 계약기간 : 2024-03-11 ~ 2026-03-15 주요계약조건 : 계약에 대한 선급금을 지급받으며 공사진행에 따라 대금 청구 및 지급	22,390	11,144	11,168	9,222	13,412
2024.06.20	계약명 : 공랭식열교환기(Air Cooler) 공급계약 계약상대방 : SNT Gulf for Industry Co.,Ltd. 계약기간 : 2024-06-19 ~ 2026-01-15 주요계약조건 : 계약에 대한 선급금을 지급받으며 공사진행에 따라 대금 청구 및 지급	58,400	56,256	56,270	18,022	23,360
2024.06.28	계약명 : 공랭식열교환기(Air Cooler) 공급계약 계약상대방 : TECHNIP ENERGIES FRANCE QATAR BRANCH 계약기간 : 2024-06-28 ~ 2026-04-30 주요계약조건 : 계약에 대한 선급금을 지급받으며 공사진행에 따라 대금 청구 및 지급	32,842	29,447	30,290	11,840	21,453
2024.10.11	계약명 : 공랭식열교환기(Air Cooler) 공급계약 계약상대방 : T.J.N. Ruwais LNG 계약기간 : 2024-10-11 ~ 2026-05-10 주요계약조건 : 계약에 대한 선급금을 지급받으며 공사진행에 따라 대금 청구 및 지급	38,723	30,207	30,211	11,528	11,528

2024.10.24	계약명 : 공랭식열교환기(Air Cooler) 공급계약 계약상대방 : SICIM S.p.A. 계약기간 : 2024-10-24 ~ 2026-03-26 주요계약조건 : 계약에 대한 선급금을 지급받으며 공사진행에 따라 대금 청구 및 지급	33,491	23,447	23,447	8,603	9,545
2024.12.23	계약명 : 공랭식열교환기(Air Cooler) 공급계약 계약상대방 : BECHTEL ENERGY INC. 계약기간 : 2024-12-23 ~ 2026-09-27 주요계약조건 : 계약에 대한 선급금을 지급받으며 공사진행에 따라 대금 청구 및 지급	106,172	13,269	13,269	17,779	17,779
2024.12.30	계약명 : LNG 복합화력 발전설비(HRSG) 공급계약 계약상대방 : HYUNDAI ENGINEERING CO.,LTD. 계약기간 : 2024-12-27 ~ 2026-11-15 주요계약조건 : 계약에 대한 선급금을 지급받으며 공사진행에 따라 대금 청구 및 지급	39,900	4,252	4,252	3,990	3,990
2025.03.06	계약명 : 공랭식열교환기(Air Cooler) 공급계약 계약상대방 : SNT Gulf for Industry Co.,Ltd. 계약기간 : 2025-03-06 ~ 2026-01-31 주요계약조건 : 계약에 대한 선급금을 지급받으며 공사진행에 따라 대금 청구 및 지급	39,900	9,935	9,935	1,880	1,880
2025.03.06	계약명 : LNG 복합화력 발전설비(HRSG) 공급계약 계약상대방 : 현대로템주식회사 계약기간 : 2025-03-06 ~ 2028-03-31 주요계약조건 : 계약에 대한 선급금을 지급받으며 공사진행에 따라 대금 청구 및 지급	32,900	14,827	14,827	3,390	5,650
2025.03.10	계약명 : LNG 복합화력 발전설비(HRSG) 공급계약 계약상대방 : 두산에너빌리티주식회사 계약기간 : 2025-03-06 ~ 2028-03-31 주요계약조건 : 계약에 대한 선급금을 지급받으며 공사진행에 따라 대금 청구 및 지급	51,600	7,379	7,379	-	-
2025.06.27	계약명 : 공랭식열교환기(Air Cooler) 공급계약 계약상대방 : 삼성이앤에이주식회사 계약기간 : 2025-06-27 ~ 2027-01-30 주요계약조건 : 계약에 대한 선급금을 지급받으며 공사진행에 따라 대금 청구 및 지급	39,900	376	376	8,387	8,387
2025.09.08	계약명 : HRSG(배열회수보일러) 공급계약 계약상대방 : GS칼텍스주식회사 계약기간 : 2025-09-08 ~ 2027-01-29 주요계약조건 : 계약에 대한 선급금을 지급받으며 공사진행에 따라 대금 청구 및 지급	13,000	12	12	3,900	3,900
2025.09.11	계약명 : 공랭식열교환기(Air Cooler) 공급계약 계약상대방 : BECHTEL ENERGY INC. 계약기간 : 2025-09-11 ~ 2026-12-03 주요계약조건 : 계약에 대한 선급금을 지급받으며 공사진행에 따라 대금 청구 및 지급	39,900	-	-	-	-

2025.10.20	계약명 : 공랭식열교환기(Air Cooler) 공급계약 계약상대방 : BECHTEL ENERGY INC. 계약기간 : 2025-10-20 ~ 2027-03-17 주요계약조건 : 계약에 대한 선급금을 지급받으며 공사진행에 따라 대금 청구 및 지급	39,900	-	-	-	-

- 계약금액 총액, 판매・공급금액 및 대금수령금액은 2025.12.31자 최초 고시 매매 기준율을 일괄 적용한 금액입니다. (USD : 1,434.90, EUR : 1,685.72)
- 계약금액 총액, 판매・공급금액 및 대금수령금액은 부가세 제외 금액입니다.

2. 우발부채 등에 관한 사항

가. 중요한 소송사건

당기말 현재 회사가 피고인 소송은 없습니다.

나. 그 밖의 우발채무 등

(단위: 천원, USD, EUR, AED, SAR)

제공자	보증내역	한도금액		보증금액	
우리은행	지급보증 등	USD	43,000,000	USD	29,870,435
	수입신용장발행	USD	7,000,000	USD	327,361
	B2B	KRW	15,000,000	KRW	-
하나은행	지급보증 등	USD	24,500,000	USD	13,198,826
				EUR	1,525,621
				SAR	2,716,875
		USD	8,007,500	USD	8,007,500
		AED	50,000	AED	50,000
산업은행	지급보증 등	USD	101,700,000	USD	49,067,754
	수입신용장발행	USD	3,000,000	USD	-
국민은행	지급보증 등	USD	50,000,000	USD	25,819,688
				SAR	19,305,000
서울보증보험	이행보증 등	KRW	41,938,814	KRW	41,938,814
		USD	10,769,643	USD	10,769,643
기계설비건설공제조합	지급보증 등	KRW	2,643	KRW	2,643
엔지니어링공제조합	지급보증 등	KRW	47,896,829	KRW	13,606,528

3. 제재 등과 관련된 사항

- 해당사항 없음

4. 작성기준일 이후 발생한 주요사항 등 기타사항

당사는 2026년 2월 27일 정기주주총회가 예정되어 있으며, 향후 정기주주총회에서 안건이 부결되거나 수정이 발생한 경우 정정보고서를 통해 그 내용 및 사유 등을 반영할 예정입니다.

XII. 상세표

1. 연결대상 종속회사 현황(상세)

☞ 본문 위치로 이동

(단위 : 백만원)

상호	설립일	주소	주요사업	최근사업연도말 자산총액	지배관계 근거	주요종속 회사 여부
SNT Gulf for Industry Co., Ltd.	2012.01	사우디아라비아 담맘	열교환기	175,228	의결권 과반수 소유 (기업회계기준서 1110호 7)	해당 (자산총액의 10%이상)
SNT ENERGY SOLUTIONS - L.L.C - S.P.C	2024.07	아랍에미리트 아부다비	열교환기	14,372	의결권 과반수 소유 (기업회계기준서 1110호 7)	해당없음

※ 최근사업연도말 자산총액은 2025년 기말 K-IFRS에 따른 별도재무제표상 자산총액입니다.

2. 계열회사 현황(상세)

당사는 독점규제 및 공정거래에 관한 법률상 『SNT그룹』의 기업집단에 속한 계열회사입니다. 작성기준일 현재 SNT그룹에 속해 있는 회사는 상장법인 4개사 및 비상장법인 18개사이며 그 상세현황은 다음과 같습니다.

☞ 본문 위치로 이동

(기준일 : 2025년 12월 31일) (단위 : 사)

상장여부	회사수	기업명	법인등록번호
상장	4	(주)SNT홀딩스	124411-0002907
		SNT다이내믹스(주)	110111-0042880
		SNT모티브(주)	180111-0396069
		SNT에너지(주)	194211-0090598
비상장	18	(주)SNT저축은행	190111-0001096
		SNT솔루션(주)	194211-0068793
		SNT AMT(주)	190111-0013603
		(주)운해연구원	110111-8251392
		(주)SNT로보틱스	180111-0162390
		강소SNT기차배건유한공사	-
		광주SNT동력기계유한공사	-
		SNT대우기차부건(곤산)유한공사	-
		SNT Polska Sp. z o.o	-
		SNT Daewoo India Private Ltd	-
		SNT Motiv India Private Ltd	-
		SNT America Ltd	-
		SNT USA Ltd.	-
		SNT Defense LLC	-
		SNT Property LLC	-
		SNT Global INC	-
		SNT Gulf for Industry Co., Ltd	-
		SNT ENERGY SOLUTIONS-L.L.C-S.P.C	-

가. 계열회사간 지분현황

2025년 12월 31일 현재 SNT그룹에 속해 있는 회사는 국내법인 9개사와 해외법인 13개 사이며, 그 소속회사간 지분현황은 다음과 같습니다.

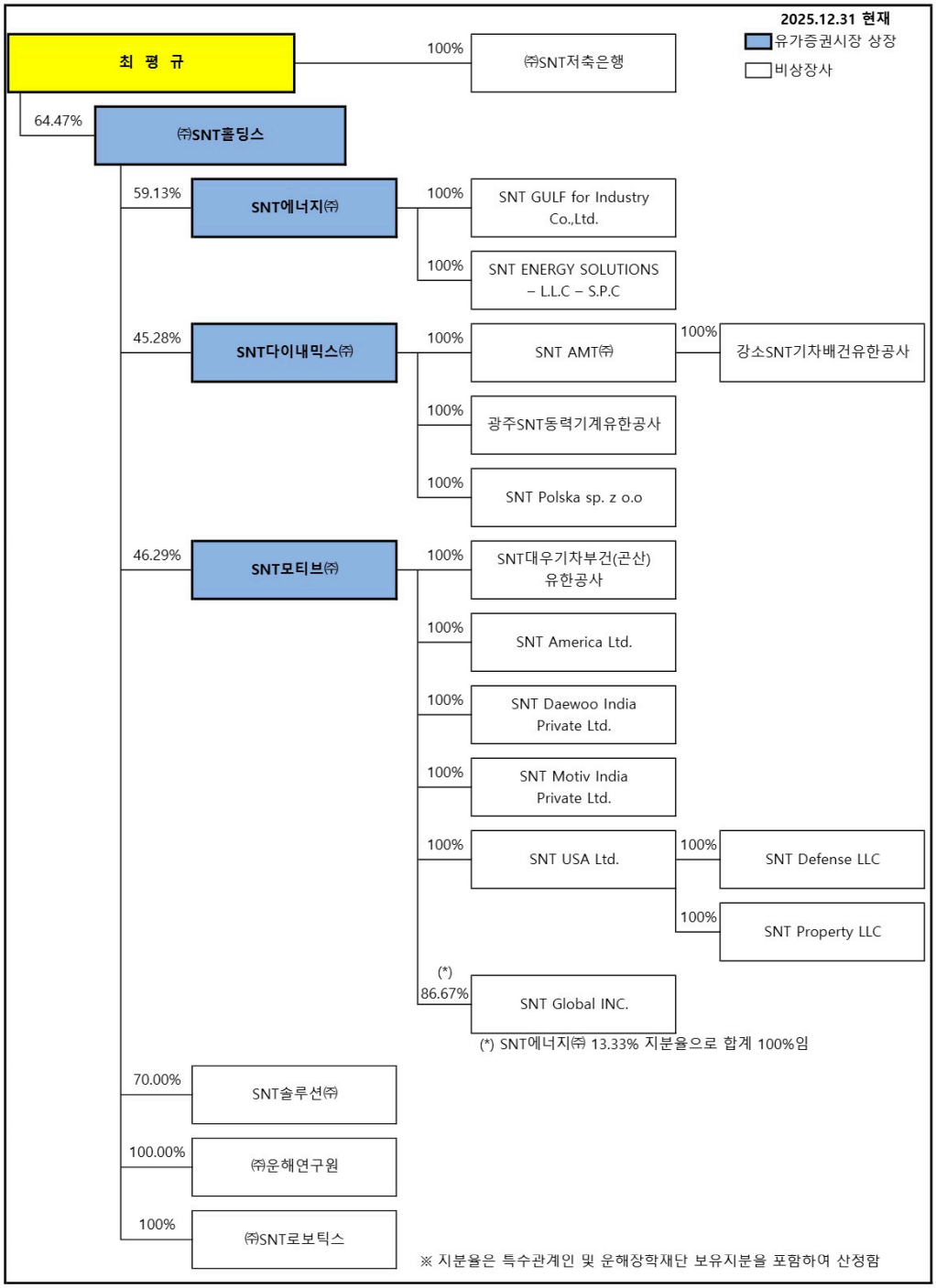

3. 타법인출자 현황(상세)

☞ 본문 위치로 이동

(기준일 : 2024년 12월 31일) (단위 : 백만원, 주, %)

법인명	상장 여부	최초취득일자	출자 목적	최초취득금액	기초잔액			증가(감소)			기말잔액			최근사업연도 재무현황	
					수량	지분율	장부가액	취득(처분) 수량	취득(처분) 금액	평가손익	수량	지분율	장부가액	총자산	당기순손익
SNT Gulf for Industry Co., Ltd	비상장	2012.01.09	경영참여	814	-	100	8,116	-	-	-	-	100.00	8,116	175,228	20,257
SNT ENERGY SOLUTIONS - L.L.C - S.P.C	비상장	2024.07.19	경영참여	571	-	100	571	-	-	-	-	100.00	571	14,372	165
SNT Global INC	비상장	2025.06.04	경영참여	1,377	-	-	-	4,000	5,555	-	4,000	13.33	5,555	42,143	-896
합 계					-	-	8,687	4,000	5,555	-	4,000	-	14,242	-	-

※ 최근 사업연도 재무현황은 2025년말 별도재무제표 기준입니다.

【 전문가의 확인 】

1. 전문가의 확인

- 해당사항 없음

2. 전문가와의 이해관계

- 해당사항 없음